ZNAČKA	DATUM	PŘEDMĚT REVIZE	REVIZI PROVEDL
REVIZE			

±0,000 = 233,927 m n.m.

Souřadnicový systém: S-JTSK
Výškový systém: Bpv

Tento dokument požívá ochrany dle zákona č. 121/2000 Sb. (Autorský zákon)
Originál tohoto výkresu a návrh řešení na něm zobrazený je majetkem autora
a firmy Architekti Hrůša & spol., Ateliér Brno, s.r.o.
Tento výkres nesmí být - vyjma zřejmého účelu, pro nějž byl pořízen - používán
a žádným způsobem nerespektujícím ustanovení Autorského zákona nebo
dohodu klienta a hlavního architekta (autora) poskytnut třetí osobě.

HLAVNÍ ARCHITEKT (AUTOR) : prof. Ing. arch. PETR HRŮŠA

VEDOUCÍ PROJEKTU / HLAVNÍ INŽENÝR PROJEKTU (HIP)
prof. Ing. arch. PETR HRŮŠA / Ing. arch. PETR LEVÝ

ZODPOVĚDNÝ PROJEKTANT / ZPRACOVAL
Ing. arch. Kateřina Holmanová, Ing. arch. Lucie Jestřábová
Ing. Kateřina Plíhalová, Bc. Lukáš Hodek

FIRMA
Architekti Hrůša & spol., Ateliér Brno, s.r.o.
Žižkova 5, 602 00 Brno
tel. 541 243 829, fax 541 243 831
E - mail : info @ atelierbrno.cz
http://www. hrusa-atelierbrno.cz
IČO 255 175 62, DIČ CZ 255 175 62
Obchodní rejstřík oddíl C, vložka 29562

KLIENT ZAKÁZKY :
Univerzita Hradec Králové
Rokitanského 62
500 03 Hradec Králové

INVESTOR ZAKÁZKY :
Univerzita Hradec Králové
Rokitanského 62
500 03 Hradec Králové

FÁZE (STUPEŇ DOKUMENTACE)		KONTROLA	Ing. arch. VÍT ZENKL
DOKUMENTACE PRO PROVÁDĚNÍ STAVBY			
NÁZEV ZAKÁZKY (DÍLO)		DATUM	02/2019
Modernizace a rekonstrukce budov B a C Univerzity Hradec Králové, náměstí Svobody		ZAKÁZKA ČÍSLO	16056
ČÁST DOKUMENTACE		OBJEKT	BUDOVA "C"
D.1.1 ARCHITEKTONICKO-STAVEBNÍ ŘEŠENÍ		MĚŘÍTKO	
DOKUMENT (VÝKRES)		Č. VÝKRESU / REVIZE	PARÉ
BUDOVA "C" UHK, parc. č. st. 392, 759 VÝPIS TRUHLÁŘSKÝCH VÝROBKŮ		D.1.1.c.110	

REPASE

REPASÍ SE ROZUMÍ KOMPLETNÍ ODSTRANĚNÍ BARVY, NAHRAZENÍ OPOTŘEBENÝCH, NAPADENÝCH ČI NAHNILÝCH ČÁSTÍ NOVÝMI (I LOKÁLNĚ), OBNOVA PŮVODNÍCH PROFILŮ DŘEVA, OŠETŘENÍ, HRUBÉ VYTMELENÍ S VYBROUŠENÍM, JEMNÉ VYTMELENÍ S VYBROUŠENÍM.

U REPASOVANÝCH A RESTAUROVANÝCH PRVKŮ BUDE DÁLE ZHOTOVITELEM ZPRACOVÁN TECHNICKÝ POPIS - RESP. SMĚRNICE POSTUPU REPASE ČI RESTAURACE. TATO BUDE PŘEDLOŽENA K ODSOUHLASENÍ AD SPOLEČNĚ S REÁLNÝM VZORKEM.

- PŘED ZAHÁJENÍM VÝROBY NOVÝCH ČI DOPLŇOVANÝCH ČÁSTÍ TRUHLÁŘSKÝCH PRVKŮ BUDOU VŽDY OVĚŘENY SKUTEČNÉ ROZMĚRY SOUVISEJÍCÍCH STAVEBNÍCH KONSTRUKCÍ.
- PŘED ZAHÁJENÍM ÚPRAV REPASOVANÝCH PRVKŮ BUDE PODROBNĚ ZAMĚŘEN A ZDOKUMENTOVÁN STÁVAJÍCÍ STAV.
- V PŘÍPADĚ NÁLEZU ODCHYLEK NEBO ATYPICKÝCH PRVKŮ V RÁMCI JEDNOTLIVÝCH VÝROBKŮ BUDE ZPŮSOB ÚPRAV KONZULTOVÁN A ODSOUHLASOVÁN AD A ORGÁNEM PAMÁTKOVÉ PÉČE
- U POLOŽEK, KTERÉ OBNÁŠÍ REPASI NEBO ÚPLNOU VÝMĚNU STÁVAJÍCÍCH PRVKŮ, JSOU UVAŽOVÁNY TAKÉ SOUVISEJÍCÍ ČINNOSTI NA DEMONTÁŽI NEBO VYBOURÁNÍ A LIKVIDACI SOUVISEJÍCÍCH ČÁSTÍ KONSTRUKCÍ URČENÝCH K ODSTRANĚNÍ.
- VEŠKERÉ KOPIE STÁVAJÍCÍCH PRVKŮ I NOVÉ VÝROBKY BUDOU Z MASIVU (NENÍ LI UVEDENO JIANK)
- VEŠKERÉ KOPIE KOVÁNÍ BUDOU V MATERIÁLOVÉ TOTOŽNOSTI SE VZORY (ŽELEZO), KDYŽ NEBUDE UPŘESNĚNO JINAK.
- K ODSOUHLASENÍ A.D. BUDOU PŘEDLOŽENY REALNÉ VZORKY VEŠKERÝCH POVRCHOVÝCH ÚPRAV.
- K ODSOUHLASENÍ A.D. BUDOU PŘEDLOŽENY REALNÉ VZORKY VEŠKERÝCH KOPIÍ KOVÁNÍ A FUNKČNÍCH DOPLŇKŮ.
- DODAVATEL JE ODPOVĚDNÝ ZA KONSTRUKČNÍ ŘEŠENÍ VČETNĚ VŠECH DETAILŮ, SPOJENÍ, KOTVENÍ A ZÁROVEŇ ZA DIMENZOVÁNÍ CELÉ KONSTRUKCE A TO TAKOVÝM ZPŮSOBEM, ABY ZÁROVEŇ BYLY SPLNĚNY I ESTETICKÉ POŽADAVKY ARCHITEKTA OBJEDNATELE NA DOKONČENÝ A NAMONTOVANÝ VÝROBEK. PŘESNÝ VZHLED BUDE ODSOUHLASEN OBJEDNATELEM A AD, NA ZÁKLADĚ PŘEDLOŽENÉ DÍLENSKÉ DOKUMENTACE A VZORKŮ:

1. DÍLENSKOU DOKUMENTACI VŠECH PRVKŮ S UDÁNÍM POLOHY SPOJŮ, SPÍNAČŮ A KOVÁNÍ ATD…
2. NÁSLEDUJÍCÍ VZORKY SE SPECIFIKOVANOU POVRCHOVOU ÚPRAVOU:
   - VŠECHNY TYPY FINÁLNÍCH POVRCHOVÝCH ÚPRAV MIMO JINÉ BAREV, OLEJOVÝCH ATD. - VŽDY NA VZORCÍCH MATERIÁLU O VELIKOSTI 300X500 MM
   - KAŽDÝ TYP KOVÁNÍ
   - TYPICKÉ DETAILY, SPOJE, NÁVAZNOSTI MATERIÁLŮ APOD.
   - PROFILACE

- DALŠÍ SPECIFIKACE A URČENÍ NÁROKŮ NA KVALITU PROVEDENÍ JSOU POPSÁNY V ČÁSTI E - "TECHNOLOGICKÉ POSTUPY ŘEMESLNÝCH OPRAV", "RESTAURÁTORSKÝ ZÁMĚR" A V TECHNICKÉ ZPRÁVĚ.

DETAILNÍ KONSTRUKČNÍ ŘEŠENÍ

DK 01

MADLO

- masivní bukový profil
- zasazeno do hrany dvířek
- povrchová úprava: 3 vrstvy polyuretanového laku
- madlo bude vyvzorkováno ve skutečné podobě na vzorkovém panelu 200x200 mm

ČELNÍ POHLED

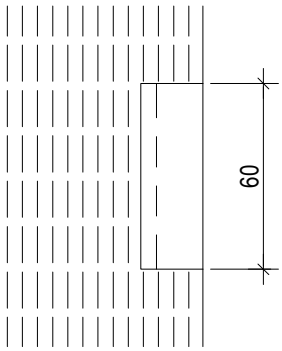

PŘÍČNÝ ŘEZ

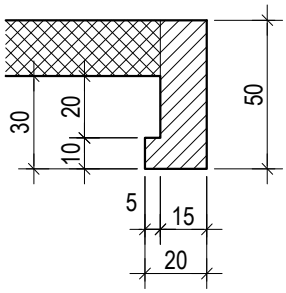

DK 02

ZÁMEK

- cylindrický zámek s výměnnou vložkou (referenční výrobek např. HETTICH PRESTIGE 2000)
- zapuštěný do líce dvířek / čela šuplíku
- s krycí rozetou
- povrch niklovaný
- 1x generální klíč, 1x základní klíč, 1x náhradní klíč

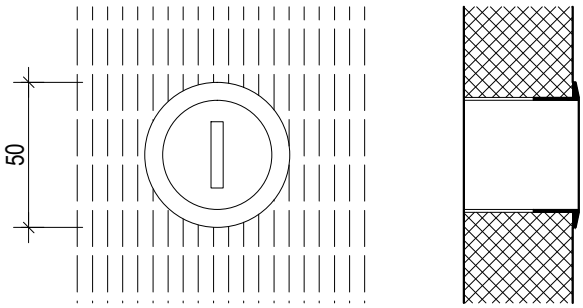

POZN. : TENTO VÝPIS NELZE POVAŽOVAT ZA DÍLENSKOU DOKUMENTACI. DÍLENSKOU DOKUMENTACI NA ZÁKLADĚ SPECIFIKACÍ A DETAILŮ ZPRACUJE VÝROBCE A PŘEDLOŽÍ AD K ODSOUHLASENÍ. VEŠKERÉ ROZMĚRY NUTNO OVĚŘIT NA STAVBĚ. PŘI ROZPORU MEZI ROZMĚRY TĚCHTO VÝROBKŮ VE VÝKRESECH DETAILŮ A VE VÝPISU PRVKŮ, PLATÍ ROZMĚRY VE VÝKRESECH DETAILŮ ! VEŠKERÉ POVRCHOVÉ ÚPRAVY BUDOU ODSOUHLASENY AUTORSKÝM DOZOREM NA ZÁKLADĚ REÁLNÝCH VZORKŮ PŘEDLOŽENÝCH DODAVATELEM.

DETAILNÍ KONSTRUKČNÍ ŘEŠENÍ

DK 03

OSVĚTLENÍ PRACOVNÍ PLOCHY

- zápustný hliníkový profil pro LED pásek s opálovým krytem
- profil zapuštěný do vyfrézované drážky ze spodní strany horních skříněk

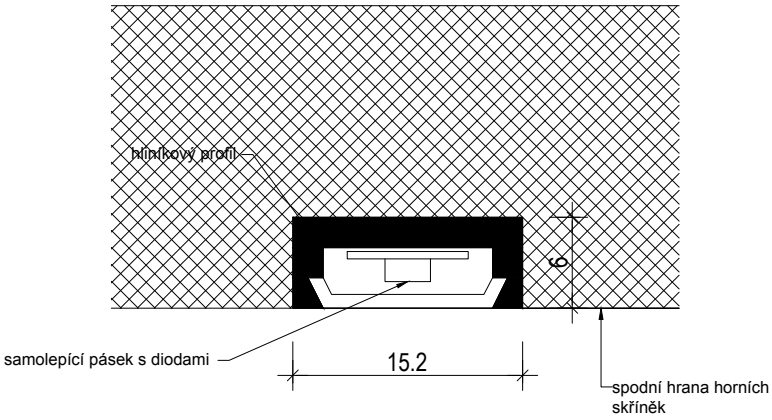

DK 04

KOVÁNÍ PRO OTOČNÉ POSUVNÉ JEDNOKŘÍDLOVÉ DVEŘE

- zajištění koncové polohy při zavřených dveřích
- výška dveří max 2200mm
- 3 závěsy na křídlo (hmotnost křídla max 30 kg), 5 závěsů na křídlo (hmotnost křídla max 50 kg)
- uložení jezdce - kuličkové ložisko
- montáž pro levé i pravé dveře
- hloubka korpusu 560/665 mm

- referenční výrobek např. HÄFELE KA FINETTA SPINFRONT 30/50 1D

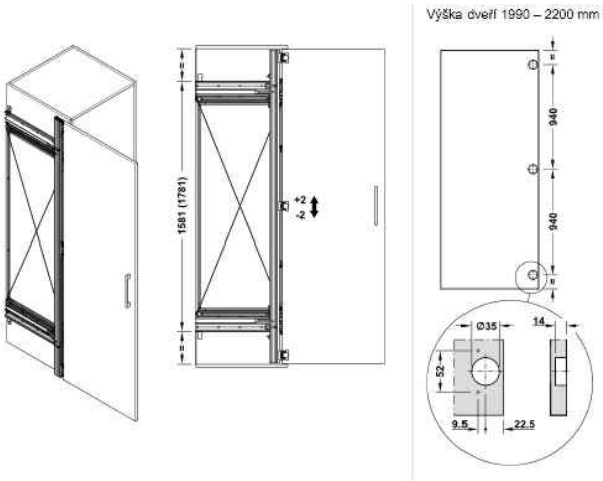

POZN. : TENTO VÝPIS NELZE POVAŽOVAT ZA DÍLENSKOU DOKUMENTACI. DÍLENSKOU DOKUMENTACI NA ZÁKLADĚ SPECIFIKACÍ A DETAILŮ ZPRACUJE VÝROBCE A PŘEDLOŽÍ AD K ODSOUHLASENÍ. VEŠKERÉ ROZMĚRY NUTNO OVĚŘIT NA STAVBĚ. PŘI ROZPORU MEZI ROZMĚRY TĚCHTO VÝROBKŮ VE VÝKRESECH DETAILŮ A VE VÝPISU PRVKŮ, PLATÍ ROZMĚRY VE VÝKRESECH DETAILŮ ! VEŠKERÉ POVRCHOVÉ ÚPRAVY BUDOU ODSOUHLASENY AUTORSKÝM DOZOREM NA ZÁKLADĚ REÁLNÝCH VZORKŮ PŘEDLOŽENÝCH DODAVATELEM.

DETAILNÍ KONSTRUKČNÍ ŘEŠENÍ

DK 05

OTEVÍRÁNÍ KUCHYŇSKÝCH DVÍŘEK

- otevírání spodních dvířek uzavíratelných kuchyněk - sražená hrana pod úhlem 60°
- hrana dvířek odýhovaná dtto obvod dvířek

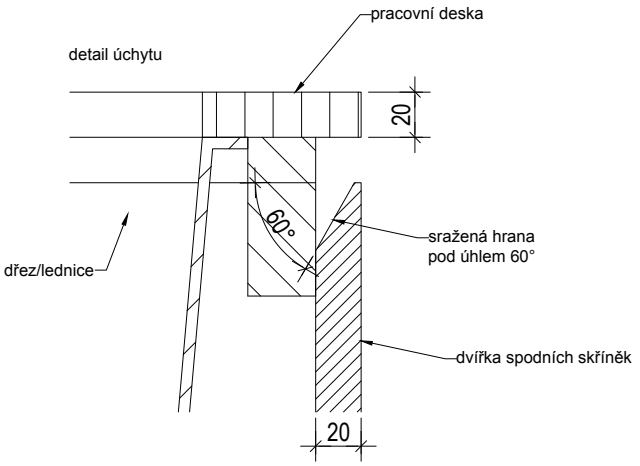

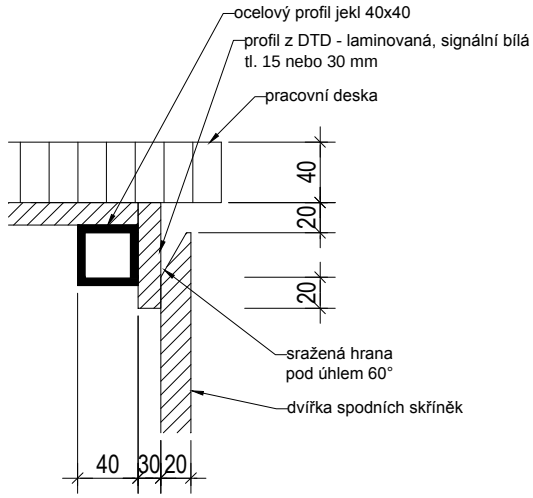

DK 06

VĚTRACÍ ŠTĚRBINY

- vodorovné větrací štěrbiny v soklu kuchyňky - Sk-A/02, Sk-A/03, Sk-A/08, Sk-A/14
- vodorovné větrací štěrbiny v dvířkách skříňky - Sk-A/12

- vodorovné štěrbiny vyfrézované do MDF a opatřeny lištami z eloxovaného hliníku

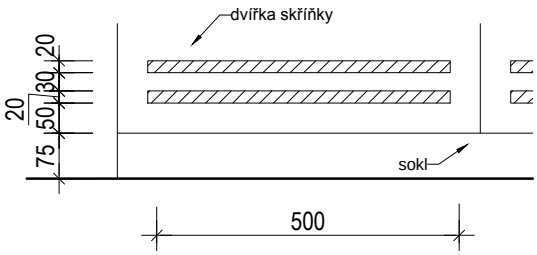

štěrbiny v dvířkách

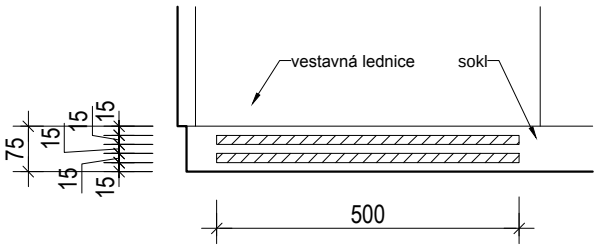

štěrbiny v soklu

POZN. : TENTO VÝPIS NELZE POVAŽOVAT ZA DÍLENSKOU DOKUMENTACI. DÍLENSKOU DOKUMENTACI NA ZÁKLADĚ SPECIFIKACÍ A DETAILŮ ZPRACUJE VÝROBCE A PŘEDLOŽÍ AD K ODSOUHLASENÍ. VEŠKERÉ ROZMĚRY NUTNO OVĚŘIT NA STAVBĚ. PŘI ROZPORU MEZI ROZMĚRY TĚCHTO VÝROBKŮ VE VÝKRESECH DETAILŮ A VE VÝPISU PRVKŮ, PLATÍ ROZMĚRY VE VÝKRESECH DETAILŮ ! VEŠKERÉ POVRCHOVÉ ÚPRAVY BUDOU ODSOUHLASENY AUTORSKÝM DOZOREM NA ZÁKLADĚ REÁLNÝCH VZORKŮ PŘEDLOŽENÝCH DODAVATELEM.

POL.	SCHEMA, ROZMĚR, POPIS

DM01 OŘECHOVÁ DÝHA

- ořech evropský, přírodní dýha
- čelní část dvířek: kategorie "architectural" - markantní fládrová textura s výraznými letokruhy, jednoznačná barva a struktura, sesazení dýhy do figury
- dýha vyskládaná z listů šířky 300 mm, v případě jiného rozměru, který není násobkem 300 mm přizpůsobit šířku listu rozměru výrobku
- zadní strana dvířek, ostatní pohledové části výrobku: kategorie "classic"- měně výrazná struktura, lehké barevné rozdíly povoleny, malé zarostlé součky
- vnitřek skříní - kategorie "commercial" - méně jednoznačná struktura, povoleno více malých součků, barevné rozdíly a minerální kanálky
- tloušťka min. 0,6 mm
- povrchová úprava: vnější strana 3 vrstvy polyuretanového laku, stupeň lesku 60%, vnitřní strana matný polyuretanový lak (1 základní a 1 vrchní nátěr)
- dýha musí svojí barevností, kresbou a povrchovou úpravou odpovídat závaznému vzroku, který bude předložen k odsouhlasení v rámci autorského dozoru na panelu o velikosti min. 1200x600 mm

DM02 BUKOVÁ DÝHA

- buk evropský, přírodní dýha
- čelní část dvířek: kategorie "architectural" - markantní fládrová textura s výraznými letokruhy, jednoznačná barva a struktura, sesazení dýhy do figury
- dýha vyskládaná z listů šířky 300 mm, v případě jiného rozměru, který není násobkem 300 mm přizpůsobit šířku listu rozměru výrobku
- zadní strana dvířek, ostatní pohledové části výrobku: kategorie "classic"- měně výrazná struktura, lehké barevné rozdíly povoleny, malé zarostlé součky
- vnitřek skříní - kategorie "commercial" - méně jednoznačná struktura, povoleno více malých součků, barevné rozdíly a minerální kanálky
- tloušťka min. 0,6 mm
- povrchová úprava: vnější strana 3 vrstvy polyuretanového laku, stupeň lesku 60%, vnitřní strana matný polyuretanový lak (1 základní a 1 vrchní nátěr)
- dýha musí svojí barevností, kresbou a povrchovou úpravou odpovídat závaznému vzroku, který bude předložen k odsouhlasení v rámci autorského dozoru na panelu o velikosti min. 1200x600 mm

DM03 KRYSTALIZOVANÉ SKLO

- barva bílá/černá
- tloušťka 18 mm
- leštěný povrch
- sražená hrana cca 1 mm

- referenční výrobek např. "STONEGLASS ®"

DM04 KRYSTALIZOVANÉ SKLO - OBKLAD STĚNY

- barva bílá
- tloušťka 12 mm
- leštěný povrch
- sražená hrana cca 1 mm

- referenční výrobek např. "STONEGLASS ®"

POZN. : TENTO VÝPIS NELZE POVAŽOVAT ZA DÍLENSKOU DOKUMENTACI. DÍLENSKOU DOKUMENTACI NA ZÁKLADĚ SPECIFIKACÍ A DETAILŮ ZPRACUJE VÝROBCE A PŘEDLOŽÍ AD K ODSOUHLASENÍ. VEŠKERÉ ROZMĚRY NUTNO OVĚŘIT NA STAVBĚ. PŘI ROZPORU MEZI ROZMĚRY TĚCHTO VÝROBKŮ VE VÝKRESECH DETAILŮ A VE VÝPISU PRVKŮ, PLATÍ ROZMĚRY VE VÝKRESECH DETAILŮ ! VEŠKERÉ POVRCHOVÉ ÚPRAVY BUDOU ODSOUHLASENY AUTORSKÝM DOZOREM NA ZÁKLADĚ REÁLNÝCH VZORKŮ PŘEDLOŽENÝCH DODAVATELEM.

POL.	SCHEMA, ROZMĚR, POPIS

DM05 DUBOVÁ DÝHA A BÍLÁ BARVA

vnější strana pohledová dýha:
- dub evropský, přírodní dýha
- kvalita dýhy kategorie "classic"- měně výrazná struktura, lehké barevné rozdíly povoleny, malé zarostlé součky
- tloušťka min. 0,6 mm
- povrchová úprava: vnější strana 3 vrstvy polyuretanového laku, stupeň lesku 60%

vnitřní strana:
- konstrukční dýha 0,6 mm + bílý polyuretanový nátěr, stupeň lesku 60% (1x základní a 1x vrchní)

- deska z jedné strany s dýhou a z druhé s bílým lakem bude předložena dodavatelem k odsouhlasení v rámci autorského dozoru na panelu min. 1200x600 mm

DM06 BÍLÉ LAMINO

- laminovaná DTD tl. 18mm
- barva signální bílá
- hladký dezén
- bude předloženo dodavatelem vzorek o velikosti min. 600x600 k odsouhlasení v rámci autorského dozoru

DM07 ZÁDA SKŘÍNĚK

- sololak tl. 5mm
- pohledová barva bílá

DM08 LEHCE MOŘENÁ OŘECHOVÁ DÝHA

- ořech evropský, přírodní dýha
- tloušťka min. 0,6 mm
- lehce přimořeno do tmava
- povrchová úprava: vnější strana 3 vrstvy polyuretanového laku, stupeň lesku 60%, vnitřní strana matný polyuretanový lak (1 základní a 1 vrchní nátěr)
- dýha musí svojí barevností, kresbou a povrchovou úpravou odpovídat závaznému vzroku, který bude předložen k odsouhlasení v rámci autorského dozoru na panelu o velikosti min. 1200x600 mm. Vzorek musí ukázat různé stupně moření od přírodní barvy po téměř černou.

POL.	SCHEMA, ROZMĚR, POPIS

DM09

LEHCE MOŘENÁ BUKOVÁ DÝHA

- buk evropský, přírodní dýha
- tloušťka min. 0,6 mm
- lehce přimořeno do tmava
- povrchová úprava: vnější strana 3 vrstvy polyuretanového laku, stupeň lesku 60%, vnitřní strana matný polyuretanový lak (1 základní a 1 vrchní nátěr)
- dýha musí svojí barevností, kresbou a povrchovou úpravou odpovídat závaznému vzroku, který bude předložen k odsouhlasení v rámci autorského dozoru na panelu o velikosti min. 1200x600 mm. Vzorek musí ukázat různé stupně moření od přírodní barvy po téměř černou.

DM10

HRANOL MASIV

- buk evropský
- hranol z masivního kusu řeziva
- rozměr dle rozměru ve výkresové dokumentaci
- lehce přimořeno do tmava
- povrchová úprava: vnější strana 3 vrstvy polyuretanového laku, stupeň lesku 60%, vnitřní strana matný polyuretanový lak (1 základní a 1 vrchní nátěr)

KE 01

ILUSTRATIVNÍ OBRÁZEK

SPÍNAČE OSVĚTLENÍ
- POUŽITÍ JEDNOTNÉHO SYSTÉMU KOMPONENT KONCOVÝCH PRVKŮ
- POUŽITÍ JEDNOTNÉ DESIGNOVÉ SADY PRO VŠECHNY TYPY KONCOVÝCH PRVKŮ
- MATERIÁL VŠECH VIDITELNÝCH ČÁSTÍ - PLAST
- MODULOVÝ ROZMĚR 81x81 MM
- JEDNOTNÁ POVRCHOVÁ A BAREVNÁ ÚPRAVA VŠECH VIDITELNÝCH ČÁSTÍ - BARVA OCELOVÁ/KOUŘOVÁ ČERNÁ, NEBO ŠEDÁ/BÍLÁ (BUDE VZORKOVÁNO)
- OVLADAČE A ZÁSUVKY ŘAZENY DO SYSTÉMOVÝCH RÁMEČKŮ 1x- 4x
- POLOHA A KONKRÉTNÍ SPECIFIKACE VIZ. PROJEKT ELEKTROINSTALACÍ A INTERIÉRU
- MATERIÁL - PLAST
- PRO BEZŠROUBOVÉ PŘIPOJENÍ VODIČŮ

- REFERENČNÍ VÝROBEK NAPŘ.: SYSTÉM ABB, ŘADA LEVIT

KE 02

ILUSTRATIVNÍ OBRÁZEK

SILNOPRUDÉ ZÁSUVKY, SLABOPROUDÉ ZÁSUVKY
- POUŽITÍ JEDNOTNÉHO SYSTÉMU KOMPONENT KONCOVÝCH PRVKŮ
- POUŽITÍ JEDNOTNÉ DESIGNOVÉ SADY PRO VŠECHNY TYPY KONCOVÝCH PRVKŮ
- MATERIÁL VŠECH VIDITELNÝCH ČÁSTÍ - PLAST
- MODULOVÝ ROZMĚR 81x81 MM
- JEDNOTNÁ POVRCHOVÁ A BAREVNÁ ÚPRAVA VŠECH VIDITELNÝCH ČÁSTÍ - BARVA OCELOVÁ/KOUŘOVÁ ČERNÁ, NEBO ŠEDÁ/BÍLÁ (BUDE VZORKOVÁNO)
- OVLADAČE A ZÁSUVKY ŘAZENY DO SYSTÉMOVÝCH RÁMEČKŮ 1x- 4x
- POLOHA A KONKRÉTNÍ SPECIFIKACE VIZ. PROJEKT ELEKTROINSTALACÍ A INTERIÉRU
- ZÁSUVKA JEDNONÁSOBNÁ / DVOUNÁSOBNÁ, S CLONKAMI
- KRYTÍ - IP 40
- JMENOVITÝ PROUD - 16A
- NAPĚTÍ- 250 V AC
- UPEVNĚNÍ ŠROUBY
- BEZŠROUBOVÉ SVORKY (PRO VODIČE1,5-2,5 MM2)

- REFERENČNÍ VÝROBEK NAPŘ.: SYSTÉM ABB, ŘADA LEVIT

POZN. : TENTO VÝPIS NELZE POVAŽOVAT ZA DÍLENSKOU DOKUMENTACI. DÍLENSKOU DOKUMENTACI NA ZÁKLADĚ SPECIFIKACÍ A DETAILŮ ZPRACUJE VÝROBCE A PŘEDLOŽÍ AD K ODSOUHLASENÍ. VEŠKERÉ ROZMĚRY NUTNO OVĚŘIT NA STAVBĚ. PŘI ROZPORU MEZI ROZMĚRY TĚCHTO VÝROBKŮ VE VÝKRESECH DETAILŮ A VE VÝPISU PRVKŮ, PLATÍ ROZMĚRY VE VÝKRESECH DETAILŮ ! VEŠKERÉ POVRCHOVÉ ÚPRAVY BUDOU ODSOUHLASENY AUTORSKÝM DOZOREM NA ZÁKLADĚ REÁLNÝCH VZORKŮ PŘEDLOŽENÝCH DODAVATELEM.

NÁZEV ZAKÁZKY :

MODERNIZACE A REKONSTRUKCE BUDOV B A C UNIVERZITY HRADEC KRÁLOVÉ, NÁMĚSTÍ SVOBODY

DOKUMENT

VÝPIS TRUHLÁŘSKÝCH VÝROBKŮ

DATUM	STRANA
02 / 2019	8

POL.	SCHEMA, ROZMĚR, POPIS	POČET KUSŮ						
		1PP	1NP	2NP	3NP	4NP		Σ
TR 05	M.Č. 411	-	-	-	-	1		1

POHLED SHORA

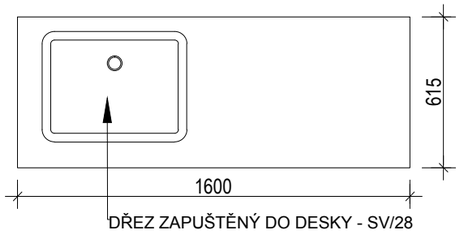

PŮDORYS

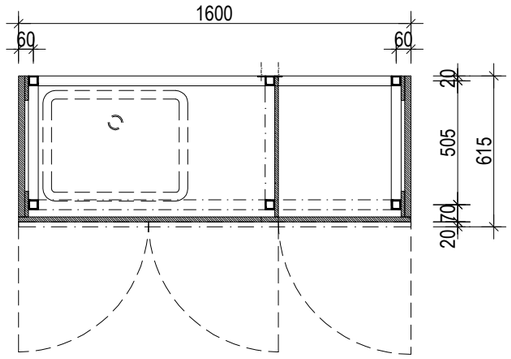

ŘEZ PODÉLNÝ

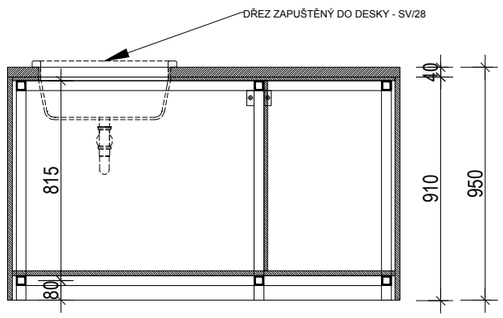

ŘEZ PŘÍČNÝ

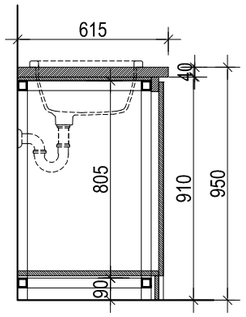

POHLED ČELNÍ

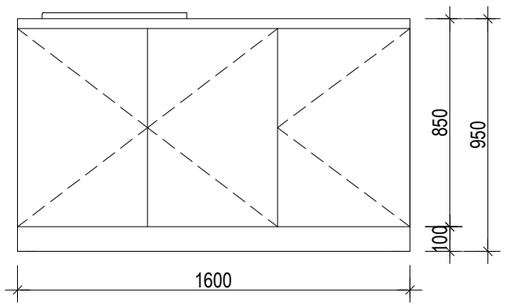

POHLED BOČNÍ

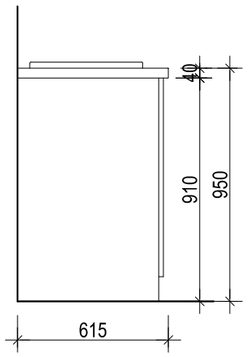

PULT POD DŘEZY S ODKAPÁVACÍ PLOCHOU
- OCELOVÝ RÁM OPLÁŠTĚNÝ LAMINOVANÝMI DTD DESKAMI

NOSNÝ RÁM:
- SVAŘENÉ OCELOVÉ PROFILY JAKL 40X40MM
- VYBROUŠENÉ A VYTMELENÉ SVARY
- P.Ú.: NÁSTŘIK Z VÝROBY- PRÁŠKOVÁ BARVA ANTRACIT, BUDE ODSOUHLASENO NA ZÁKLADĚ PŘEDLOŽENÝCH VZORKŮ
- PODLOŽKY PRO ULOŽENÍ NA PODLAHU A PŘÍPRAVA PRO KOTVENÍ KONSTRUKCE KE STĚNĚ.

DESKA SE ZAPUŠTĚNÝMI DŘEZY:
- DESKA OSAZENÁ NA OCELOVÉM RÁMU
- DESKA UPRAVENA NA MÍRU PRO ZAPUŠTĚNÍ DŘEZU - VIZ. VÝPIS ZTI VÝROBEK SV/28 - SOUČÁST DODÁVKY ZTI
- MATERIÁL - LAŤOVKA BUK, tl. 40 mm
- POVRCHOVÁ ÚPRAVA - 2x NÁTĚR TRANSPARENTNÍM TVRDÝM VOSKOVÝM OLEJEM
- LAŤOVKA BUDE ULOŽENA NA KONSTRUKČNÍ DŘEVĚNOU DESKU TL. 15 MM
- POVRCH S ATESTEM PRO ODOLNOST PROTI VODĚ

OPLÁŠTĚNÍ KONSTRUKCE:
- NOSNÝ RÁM OPLÁŠTĚN DESKAMI DTD
- MATERIÁL - OBOUSTRANNĚ LAMINOVANÁ DTD TL. 18 MM
- BARVA POVRCHU - SIGNÁLNÍ BÍLÁ
- HLADKÝ DEZÉN
- DETAIL UPEVNĚNÍ OPLÁŠTĚNÍ NA OCELOVOU KONSTRUKCI BUDE PŘEDMĚTEM VÝROBNÍ DOKUMETNACE.
- SPOJE JEDNOTLIVÝCH PRVKŮ OPLÁŠTĚNÍ A KOTVENÍ OPLÁŠTĚNÍ NA OCELOVÉ RÁMY BUDOU SKRYTÉ
- DNO SKŘÍŇKY POD UMYVADLY - MATERIÁL DTD TL. 25 MM - dtto OSTATNÍ ČÁSTI OPLÁŠTĚNÍ
- NALOŽENÁ DVÍŘKA - MATERIÁL DTD TL. 18 MM - dtto OSTATNÍ ČÁSTI OPLÁŠTĚNÍ, DVÍŘKA OPATŘENY TLUMENÝM DORAZEM
- ZPŮSOB OTVÍRÁNÍ - DK/05

DK 05

detail úchytu

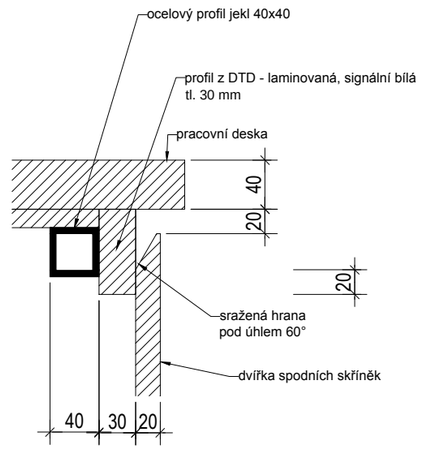

POZN.: TENTO VÝPIS NELZE POVAŽOVAT ZA DÍLENSKOU DOKUMENTACI. DÍLENSKOU DOKUMENTACI NA ZÁKLADĚ SPECIFIKACÍ A DETAILŮ ZPRACUJE VÝROBCE A PŘEDLOŽÍ AD K ODSOUHLASENÍ.
VEŠKERÉ ROZMĚRY NUTNO PŘED ZAPOČETÍM PRACÍ OVĚŘIT NA STAVBĚ.
VEŠKERÉ MATERIÁLY, POVRCHOVÉ ÚPRAVY, PROFILACE A VŠECHNY DETAILY BUDOU UPŘESNĚNY A ODSOUHLASENY AUTORSKÝM DOZOREM NA ZÁKLADĚ REÁLNÝCH VZORKŮ PŘEDLOŽENÝCH DODAVATELEM.

NÁZEV ZAKÁZKY :

MODERNIZACE A REKONSTRUKCE BUDOV B A C UNIVERZITY HRADEC KRÁLOVÉ, NÁMĚSTÍ SVOBODY

DOKUMENT

VÝPIS TRUHLÁŘSKÝCH VÝROBKŮ

DATUM	STRANA
02 / 2019	9

POL.	SCHEMA, ROZMĚR, POPIS	POČET KUSŮ						
		1PP	1NP	2NP	3NP	4NP		Σ
TR 06	M.Č. 413	-	-	-	-	1		1

POHLED SHORA

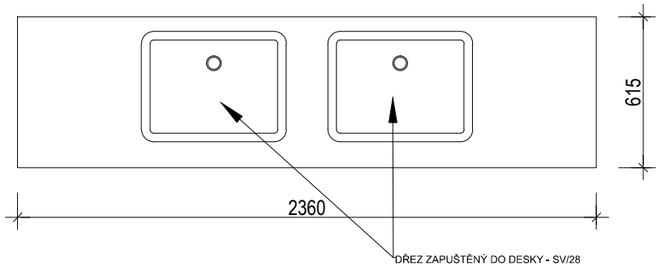

PŮDORYS

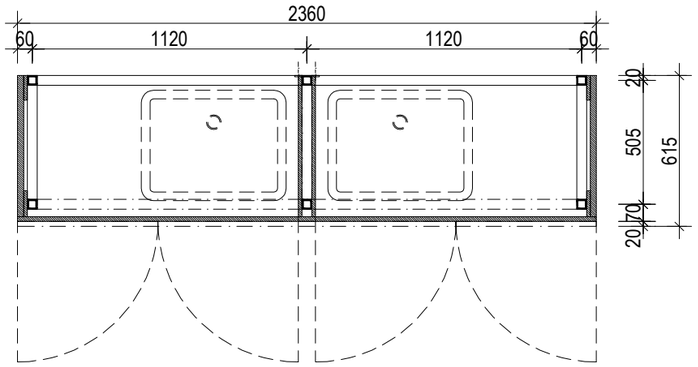

DK 05

detail úchytu

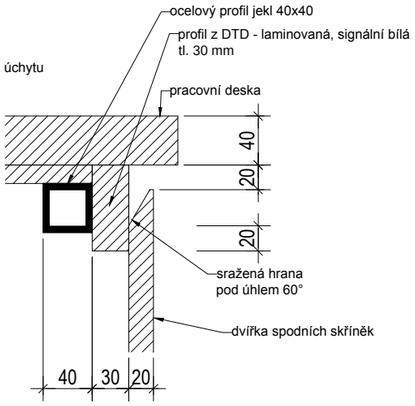

PULT POD DŘEZY S ODKAPÁVACÍ PLOCHOU

- OCELOVÝ RÁM OPLÁŠTĚNÝ LAMINOVANÝMI DTD DESKAMI

NOSNÝ RÁM:
- SVAŘENÉ OCELOVÉ PROFILY JAKL 40X40MM
- VYBROUŠENÉ A VYTMELENÉ SVARY
- P.Ú.: NÁSTŘIK Z VÝROBY- PRÁŠKOVÁ BARVA ANTRACIT, BUDE ODSOUHLASENO NA ZÁKLADĚ PŘEDLOŽENÝCH VZORKŮ
- PODLOŽKY PRO ULOŽENÍ NA PODLAHU A PŘÍPRAVA PRO KOTVENÍ KONSTRUKCE KE STĚNĚ.

DESKA SE ZAPUŠTĚNÝMI DŘEZY:
- DESKA OSAZENÁ NA OCELOVÉM RÁMU
- DESKA UPRAVENA NA MÍRU PRO ZAPUŠTĚNÍ DVOU DŘEZŮ - VIZ. VÝPIS ZTI VÝROBEK SV/28 - SOUČÁST DODÁVKY ZTI
- MATERIÁL - LAŤOVKA BUK, tl. 40 mm
- POVRCHOVÁ ÚPRAVA - 2x NÁTĚR TRANSPARENTNÍM TVRDÝM VOSKOVÝM OLEJEM
- LAŤOVKA BUDE ULOŽENA NA KONSTRUKČNÍ DŘEVĚNOU DESKU TL. 15 MM
- POVRCH S ATESTEM PRO ODOLNOST PROTI VODĚ,

OPLÁŠTĚNÍ KONSTRUKCE:
- NOSNÝ RÁM OPLÁŠTĚN DESKAMI DTD
- MATERIÁL - OBOUSTRANNĚ LAMINOVANÁ DTD TL. 18 MM
- BARVA POVRCHU - SIGNÁLNÍ BÍLÁ
- HLADKÝ DEZÉN
- DETAIL UPEVNĚNÍ OPLÁŠTĚNÍ NA OCELOVOU KONSTRUKCI BUDE PŘEDMĚTEM VÝROBNÍ DOKUMETNACE.
- SPOJE JEDNOTLIVÝCH PRVKŮ OPLÁŠTĚNÍ A KOTVENÍ OPLÁŠTĚNÍ NA OCELOVÉ RÁMY BUDOU SKRYTÉ
- DNO SKŘÍŇKY POD UMYVADLY - MATERIÁL DTD TL. 25 MM - dtto OSTATNÍ ČÁSTI OPLÁŠTĚNÍ
- NALOŽENÁ DVÍŘKA - MATERIÁL DTD TL. 18 MM - dtto OSTATNÍ ČÁSTI OPLÁŠTĚNÍ, DVÍŘKA OPATŘENY TLUMENÝM DORAZEM
- ZPŮSOB OTVÍRÁNÍ - DK/05

ŘEZ PODÉLNÝ

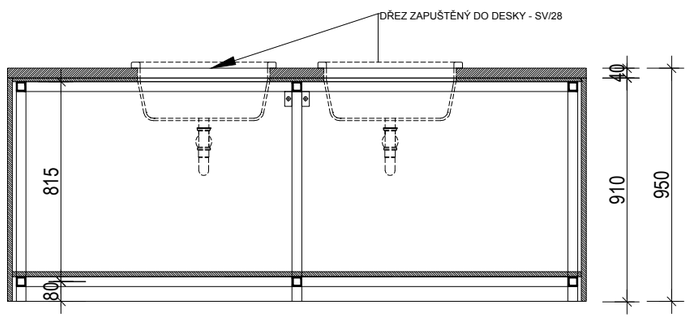

ŘEZ PŘÍČNÝ

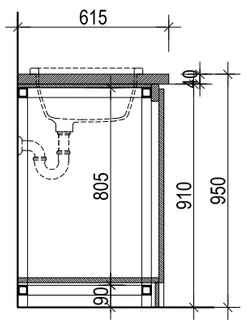

POHLED ČELNÍ

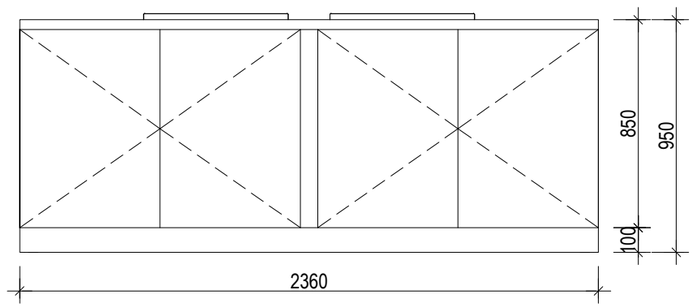

POHLED BOČNÍ

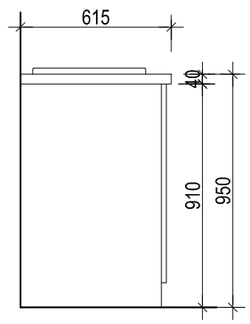

POZN.: TENTO VÝPIS NELZE POVAŽOVAT ZA DÍLENSKOU DOKUMENTACI. DÍLENSKOU DOKUMENTACI NA ZÁKLADĚ SPECIFIKACÍ A DETAILŮ ZPRACUJE VÝROBCE A PŘEDLOŽÍ AD K ODSOUHLASENÍ.
VEŠKERÉ ROZMĚRY NUTNO PŘED ZAPOČETÍM PRACÍ OVĚŘIT NA STAVBĚ.
VEŠKERÉ MATERIÁLY, POVRCHOVÉ ÚPRAVY, PROFILACE A VŠECHNY DETAILY BUDOU UPŘESNĚNY A ODSOUHLASENY AUTORSKÝM DOZOREM NA ZÁKLADĚ REÁLNÝCH VZORKŮ PŘEDLOŽENÝCH DODAVATELEM.

NÁZEV ZAKÁZKY :

MODERNIZACE A REKONSTRUKCE BUDOV B A C UNIVERZITY HRADEC KRÁLOVÉ, NÁMĚSTÍ SVOBODY

DOKUMENT

VÝPIS TRUHLÁŘSKÝCH VÝROBKŮ

DATUM	STRANA
02 / 2019	10

POL.	SCHEMA, ROZMĚR, POPIS	POČET KUSŮ						
		1PP	1NP	2NP	3NP	4NP		Σ
TR 07	M.Č. 132	-	1	-	-	-		1

POHLED SHORA

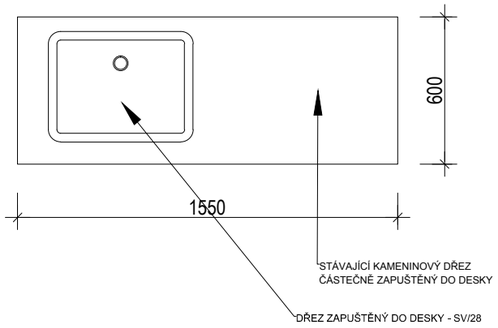

PŮDORYS

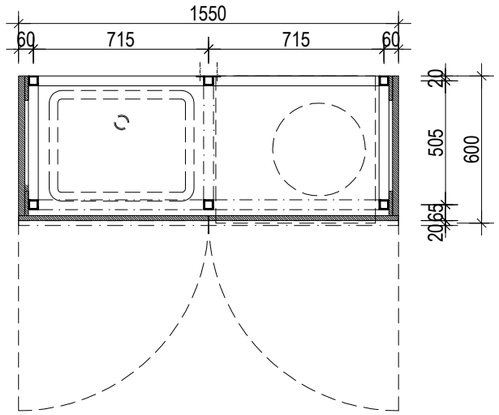

ŘEZ PODÉLNÝ

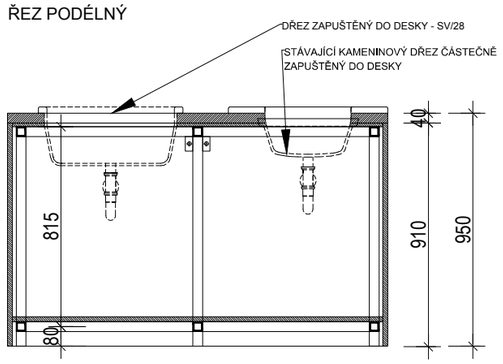

ŘEZ PŘÍČNÝ

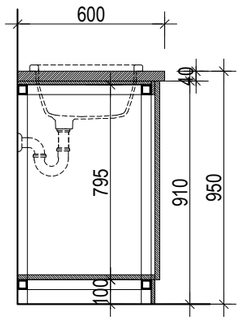

PULT POD DŘEZY

- OCELOVÝ RÁM OPLÁŠTĚNÝ LAMINOVANÝMI DTD DESKAMI

NOSNÝ RÁM:
- SVAŘENÉ OCELOVÉ PROFILY JAKL 40X40MM
- VYBROUŠENÉ A VYTMELENÉ SVARY
- P.Ú.: NÁSTŘIK Z VÝROBY- PRÁŠKOVÁ BARVA ANTRACIT, BUDE ODSOUHLASENO NA ZÁKLADĚ PŘEDLOŽENÝCH VZORKŮ
- PODLOŽKY PRO ULOŽENÍ NA PODLAHU A PŘÍPRAVA PRO KOTVENÍ KONSTRUKCE KE STĚNĚ.

DESKA SE ZAPUŠTĚNÝMI DŘEZY:
- DESKA OSAZENÁ NA OCELOVÉM RÁMU
- DESKA UPRAVENA NA MÍRU PRO ZAPUŠTĚNÍ DVOU DŘEZŮ:
  NOVÝ DŘEZ - VIZ. VÝPIS ZTI VÝROBEK SV/28 - SOUČÁST DODÁVKY ZTI
  STÁVAJÍCÍ KAMENINOVÝ DŘEZ - OČIŠTĚNÍ A REPASE POVRCHU, OBNOVA INSTALACÍ A PRVKŮ PRO PŘIPOJENÍ K ODPADU
- MATERIÁL - LAŤOVKA BUK, tl. 40 mm
- POVRCHOVÁ ÚPRAVA - 2x NÁTĚR TRANSPARENTNÍM TVRDÝM VOSKOVÝM OLEJEM
- LAŤOVKA BUDE ULOŽENA NA KONSTRUKČNÍ DŘEVĚNOU DESKU TL. 15 MM- POVRCH S ATESTEM PRO ODOLNOST PROTI VODĚ

OPLÁŠTĚNÍ KONSTRUKCE:
- NOSNÝ RÁM OPLÁŠTĚN DESKAMI DTD
- MATERIÁL - OBOUSTRANNĚ LAMINOVANÁ DTD TL. 18 MM
- BARVA POVRCHU - SIGNÁLNÍ BÍLÁ
- HLADKÝ DEZÉN
- DETAIL UPEVNĚNÍ OPLÁŠTĚNÍ NA OCELOVOU KONSTRUKCI BUDE PŘEDMĚTEM VÝROBNÍ DOKUMETNACE.
- SPOJE JEDNOTLIVÝCH PRVKŮ OPLÁŠTĚNÍ A KOTVENÍ OPLÁŠTĚNÍ NA OCELOVÉ RÁMY BUDOU SKRYTÉ
- DNO SKŘÍŇKY POD UMVADLY - MATERIÁL DTD TL. 25 MM - dtto OSTATNÍ ČÁSTI OPLÁŠTĚNÍ
- VLOŽENÁ DVÍŘKA - MATERIÁLDTD TL. 18 MM - dtto OSTATNÍ ČÁSTI OPLÁŠTĚNÍ, DVÍŘKA OPATŘENY TLUMENÝM DORAZEM
- ZPŮSOB OTVÍRÁNÍ - DK/05

- VE VYBRANÝCH VÝROBCÍCH BUDE NA DNĚ SKŘÍŇKY UMÍSTĚNA ODKALOVACÍ NÁDOBA - VIZ. VÝPIS SANITÁRNÍCH VÝROBKŮMADLO SV/35 A SV/36
- VÝROBKY URČENÉ PRO ODKALOVACÍCH NÁDOB BUDOU PROVEDENY BEZ DVÍŘEK

POHLED ČELNÍ

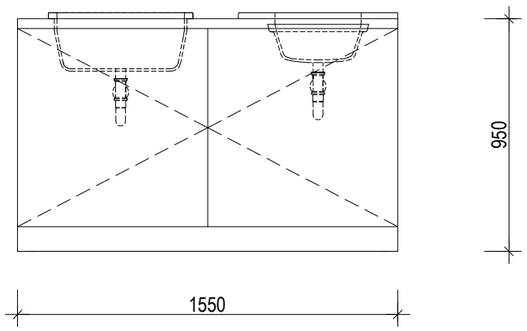

POHLED BOČNÍ

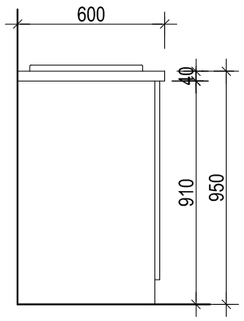

DK 05

detail úchytu

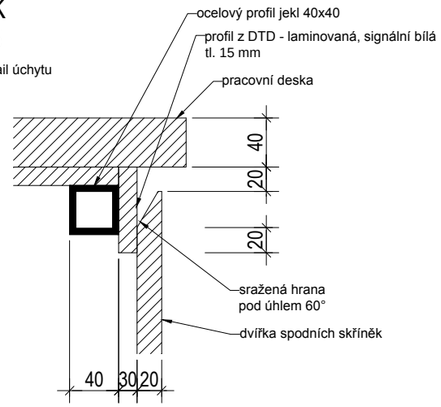

POZN.: TENTO VÝPIS NELZE POVAŽOVAT ZA DÍLENSKOU DOKUMENTACI. DÍLENSKOU DOKUMENTACI NA ZÁKLADĚ SPECIFIKACÍ A DETAILŮ ZPRACUJE VÝROBCE A PŘEDLOŽÍ AD K ODSOUHLASENÍ.
VEŠKERÉ ROZMĚRY NUTNO PŘED ZAPOČETÍM PRACÍ OVĚŘIT NA STAVBĚ.
VEŠKERÉ MATERIÁLY, POVRCHOVÉ ÚPRAVY, PROFILACE A VŠECHNY DETAILY BUDOU UPŘESNĚNY A ODSOUHLASENY AUTORSKÝM DOZOREM NA ZÁKLADĚ REÁLNÝCH VZORKŮ PŘEDLOŽENÝCH DODAVATELEM.

NÁZEV ZAKÁZKY :

MODERNIZACE A REKONSTRUKCE BUDOV B A C UNIVERZITY HRADEC KRÁLOVÉ, NÁMĚSTÍ SVOBODY

DOKUMENT

VÝPIS TRUHLÁŘSKÝCH VÝROBKŮ

DATUM	STRANA
02 / 2019	11

POL.	SCHEMA, ROZMĚR, POPIS	POČET KUSŮ						
		1PP	1NP	2NP	3NP	4NP		Σ
TR 08	M.Č. 1S21	1	-	-	-	-		1

POHLED SHORA

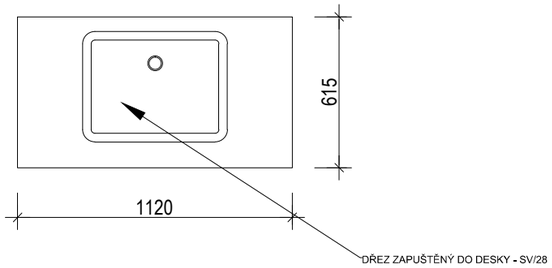

PŮDORYS

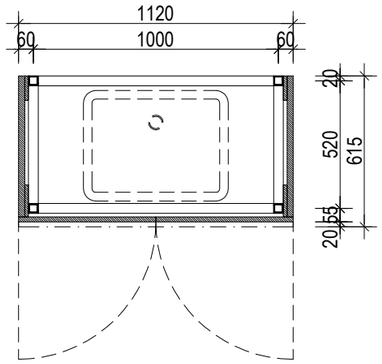

ŘEZ PODÉLNÝ

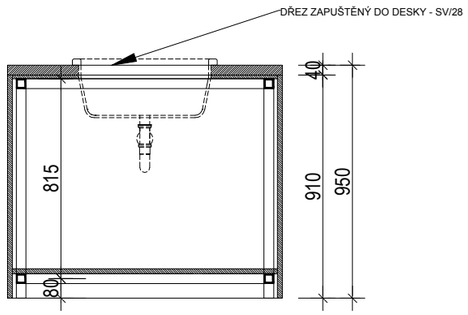

ŘEZ PŘÍČNÝ

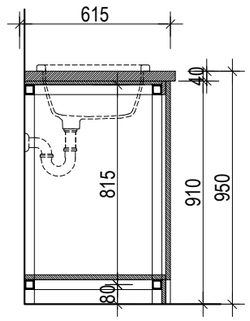

PULT POD DŘEZY

- OCELOVÝ RÁM OPLÁŠTĚNÝ LAMINOVANÝMI DTD DESKAMI

NOSNÝ RÁM:
- SVAŘENÉ OCELOVÉ PROFILY JAKL 40X40MM
- VYBROUŠENÉ A VYTMELENÉ SVARY
- P.Ú.: NÁSTŘIK Z VÝROBY- PRÁŠKOVÁ BARVA ANTRACIT, BUDE ODSOUHLASENO NA ZÁKLADĚ PŘEDLOŽENÝCH VZORKŮ
- PODLOŽKY PRO ULOŽENÍ NA PODLAHU A PŘÍPRAVA PRO KOTVENÍ KONSTRUKCE KE STĚNĚ.

DESKA SE ZAPUŠTĚNÝMI DŘEZY:
- DESKA OSAZENÁ NA OCELOVÉM RÁMU
- DESKA UPRAVENA NA MÍRU PRO ZAPUŠTĚNÍ DVOU DŘEZŮ:
  NOVÝ DŘEZ - VIZ. VÝPIS ZTI VÝROBEK SV/28 - SOUČÁST DODÁVKY ZTI
  STÁVAJÍCÍ KAMENINOVÝ DŘEZ - OČIŠTĚNÍ A REPASE POVRCHU, OBNOVA INSTALACÍ A PRVKŮ PRO PŘIPOJENÍ K ODPADU
- MATERIÁL - LAŤOVKA BUK, tl. 40 mm
- POVRCHOVÁ ÚPRAVA - 2x NÁTĚR TRANSPARENTNÍM TVRDÝM VOSKOVÝM OLEJEM
- LAŤOVKA BUDE ULOŽENA NA KONSTRUKČNÍ DŘEVĚNOU DESKU TL. 15 MM- POVRCH S ATESTEM PRO ODOLNOST PROTI VODĚ

OPLÁŠTĚNÍ KONSTRUKCE:
- NOSNÝ RÁM OPLÁŠTĚN DESKAMI DTD
- MATERIÁL - OBOUSTRANNĚ LAMINOVANÁ DTD TL. 18 MM
- BARVA POVRCHU - SIGNÁLNÍ BÍLÁ
- HLADKÝ DEZÉN
- DETAIL UPEVNĚNÍ OPLÁŠTĚNÍ NA OCELOVOU KONSTRUKCI BUDE PŘEDMĚTEM VÝROBNÍ DOKUMETNACE.
- SPOJE JEDNOTLIVÝCH PRVKŮ OPLÁŠTĚNÍ A KOTVENÍ OPLÁŠTĚNÍ NA OCELOVÉ RÁMY BUDOU SKRYTÉ
- DNO SKŘÍŇKY POD UMYVADLY - MATERIÁL DTD TL. 25 MM - dtto OSTATNÍ ČÁSTI OPLÁŠTĚNÍ
- VLOŽENÁ DVÍŘKA - MATERIÁLDTD TL. 18 MM - dtto OSTATNÍ ČÁSTI OPLÁŠTĚNÍ, DVÍŘKA OPATŘENY TLUMENÝM DORAZEM
- ZPŮSOB OTVÍRÁNÍ - DK/05

- VE VYBRANÝCH VÝROBCÍCH BUDE NA DNĚ SKŘÍŇKY UMÍSTĚNA ODKALOVACÍ NÁDOBA - VIZ. VÝPIS SANITÁRNÍCH VÝROBKŮMADLO SV/35 A SV/36
- VÝROBKY URČENÉ PRO ODKALOVACÍCH NÁDOB BUDOU PROVEDENY BEZ DVÍŘEK

POHLED ČELNÍ

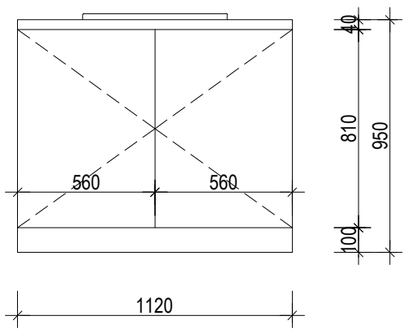

POHLED BOČNÍ

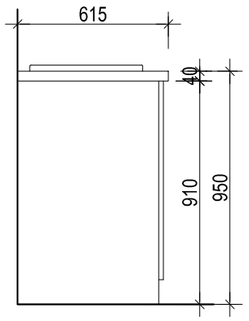

DK 05

detail úchytu

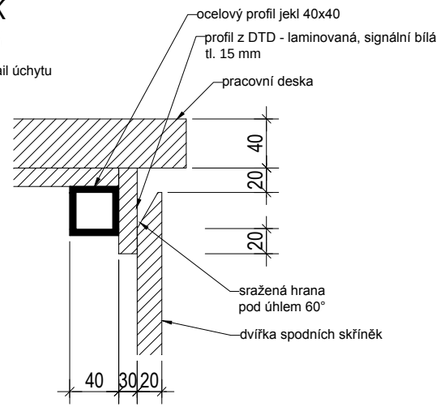

POZN.: TENTO VÝPIS NELZE POVAŽOVAT ZA DÍLENSKOU DOKUMENTACI. DÍLENSKOU DOKUMENTACI NA ZÁKLADĚ SPECIFIKACÍ A DETAILŮ ZPRACUJE VÝROBCE A PŘEDLOŽÍ AD K ODSOUHLASENÍ.
VEŠKERÉ ROZMĚRY NUTNO PŘED ZAPOČETÍM PRACÍ OVĚŘIT NA STAVBĚ.
VEŠKERÉ MATERIÁLY, POVRCHOVÉ ÚPRAVY, PROFILACE A VŠECHNY DETAILY BUDOU UPŘESNĚNY A ODSOUHLASENY AUTORSKÝM DOZOREM NA ZÁKLADĚ REÁLNÝCH VZORKŮ PŘEDLOŽENÝCH DODAVATELEM.

NÁZEV ZAKÁZKY :

MODERNIZACE A REKONSTRUKCE BUDOV B A C UNIVERZITY HRADEC KRÁLOVÉ, NÁMĚSTÍ SVOBODY

DOKUMENT

VÝPIS TRUHLÁŘSKÝCH VÝROBKŮ

DATUM	STRANA
02 / 2019	12

POL.	SCHEMA, ROZMĚR, POPIS	POČET KUSŮ						
		1PP	1NP	2NP	3NP	4NP		Σ
TR 09	M.Č. 131	-	1	-	-	-		1

POHLED SHORA

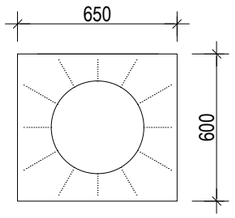

PŮDORYS

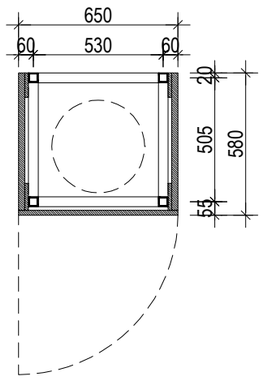

ŘEZ PODÉLNÝ

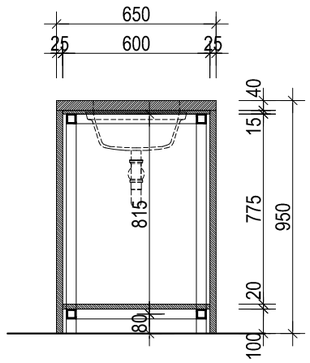

ŘEZ PŘÍČNÝ

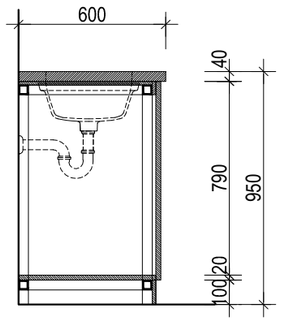

POHLED ČELNÍ

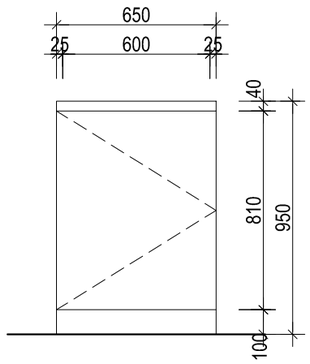

POHLED BOČNÍ

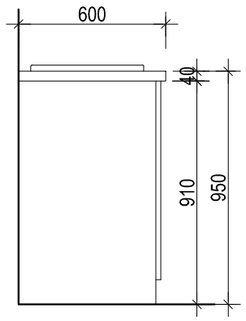

SKŘÍŇKA POD DŘEZ
- OCELOVÝ RÁM OPLÁŠTĚNÝ LAMINOVANÝMI DTD DESKAMI

NOVÝ NOSNÝ RÁM:
- SVAŘENÉ OCELOVÉ PROFILY JAKL 40X40MM
- VYBROUŠENÉ A VYTMELENÉ SVARY
- P.Ú.: NÁSTŘIK Z VÝROBY- PRÁŠKOVÁ BARVA ANTRACIT, BUDE ODSOUHLASENO NA ZÁKLADĚ PŘEDLOŽENÝCH VZORKŮ
- PODLOŽKY PRO ULOŽENÍ NA PODLAHU A PŘÍPRAVA PRO KOTVENÍ KONSTRUKCE KE STĚNĚ.

STÁVAJÍCÍ KAMENINOVÁ DESKA S DŘEZEM:
- STÁVAJÍCÍ VÝROBEK
- OČIŠTĚNÍ A REPASE POVRCHU, OBNOVA INSTALACÍ A PRVKŮ PRO PŘIPOJENÍ K ODPADU

NOVÉ OPLÁŠTĚNÍ KONSTRUKCE:
- NOSNÝ RÁM OPLÁŠTĚN DESKAMI DTD
- MATERIÁL - OBOUSTRANNĚ LAMINOVANÁ DTD TL. 18 MM
- BARVA POVRCHU - SIGNÁLNÍ BÍLÁ
- HLADKÝ DEZÉN
- DETAIL UPEVNĚNÍ OPLÁŠTĚNÍ NA OCELOVOU KONSTRUKCI BUDE PŘEDMĚTEM VÝROBNÍ DOKUMETNACE.
- SPOJE JEDNOTLIVÝCH PRVKŮ OPLÁŠTĚNÍ A KOTVENÍ OPLÁŠTĚNÍ NA OCELOVÉ RÁMY BUDOU SKRYTÉ
- DNO SKŘÍŇKY POD UMVADLY - MATERIÁL DTD TL. 25 MM - dtto OSTATNÍ ČÁSTI OPLÁŠTĚNÍ
- NALOŽENÁ DVÍŘKA - MATERIÁL DTD TL. 18 MM - dtto OSTATNÍ ČÁSTI OPLÁŠTĚNÍ, DVÍŘKA OPATŘENY TLUMENÝM DORAZEM
- ZPŮSOB OTVÍRÁNÍ - DK/05

- KONKRÉTNÍ ROZMĚRY, PŮDORYSNÉ ROZMĚRY KONSTRUKCE A OPLÁŠTĚNÍ A SKŘÍŇKY POD DŘEZ, BUDOU UPRAVENY A PŘIZPŮSOBENY SKUTEČNÝM ROZMĚRŮM PŮVODNÍ ZACHOVANÉ DESKY S DŘEZEM

DK 05

detail úchytu

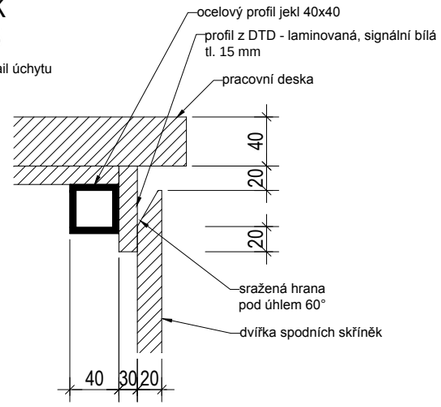

POZN.: TENTO VÝPIS NELZE POVAŽOVAT ZA DÍLENSKOU DOKUMENTACI. DÍLENSKOU DOKUMENTACI NA ZÁKLADĚ SPECIFIKACÍ A DETAILŮ ZPRACUJE VÝROBCE A PŘEDLOŽÍ AD K ODSOUHLASENÍ.
VEŠKERÉ ROZMĚRY NUTNO PŘED ZAPOČETÍM PRACÍ OVĚŘIT NA STAVBĚ.
VEŠKERÉ MATERIÁLY, POVRCHOVÉ ÚPRAVY, PROFILACE A VŠECHNY DETAILY BUDOU UPŘESNĚNY A ODSOUHLASENY AUTORSKÝM DOZOREM NA ZÁKLADĚ REÁLNÝCH VZORKŮ PŘEDLOŽENÝCH DODAVATELEM.

NÁZEV ZAKÁZKY :

MODERNIZACE A REKONSTRUKCE BUDOV B A C UNIVERZITY HRADEC KRÁLOVÉ, NÁMĚSTÍ SVOBODY

DOKUMENT

VÝPIS TRUHLÁŘSKÝCH VÝROBKŮ

DATUM	STRANA
02 / 2019	13

POL.	SCHEMA, ROZMĚR, POPIS	POČET KUSŮ						
		1PP	1NP	2NP	3NP	4NP		Σ
TR 10	M.Č. S129	1	-	-	-	-		1

KONSTRUKCE PÓDIA V KONCERTNÍM SÁLE

PŮDORYS

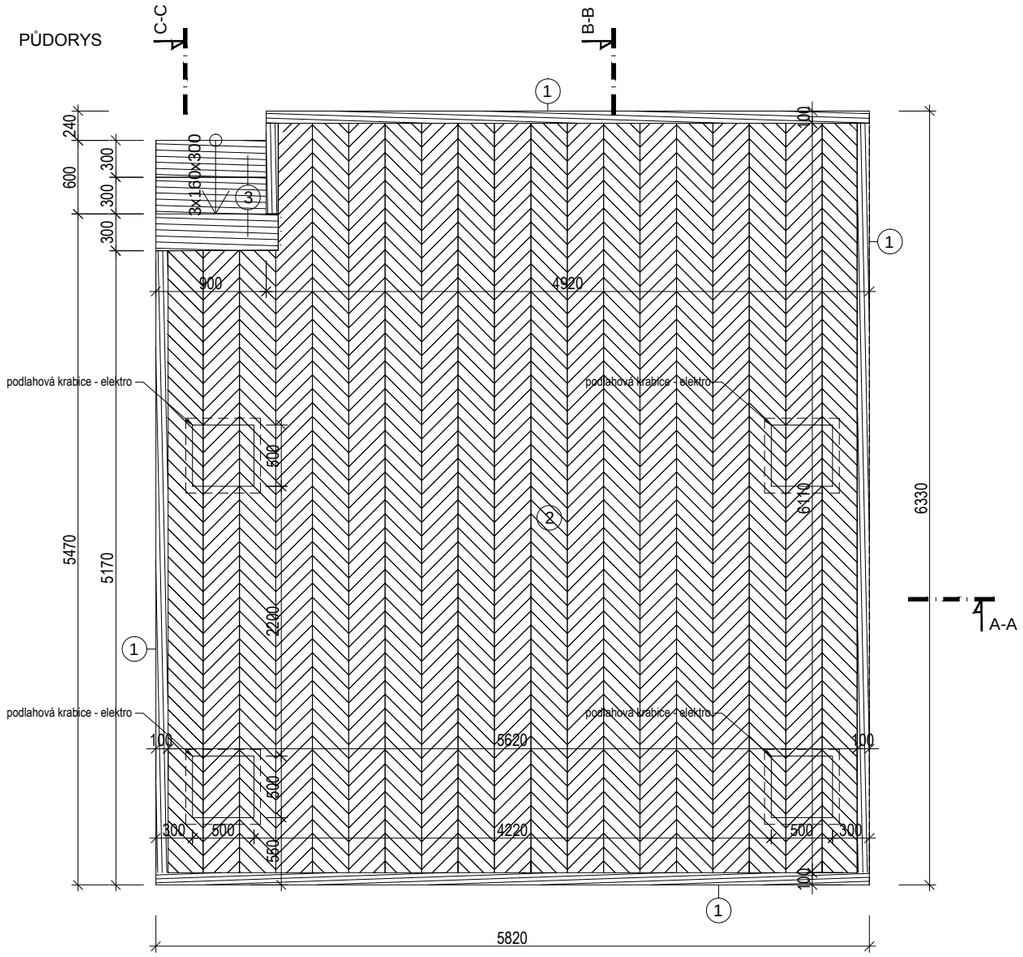

POHLED ČELNÍ

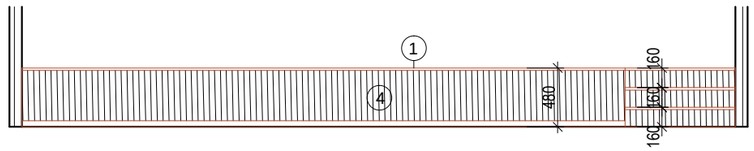

ŘEZ A-A

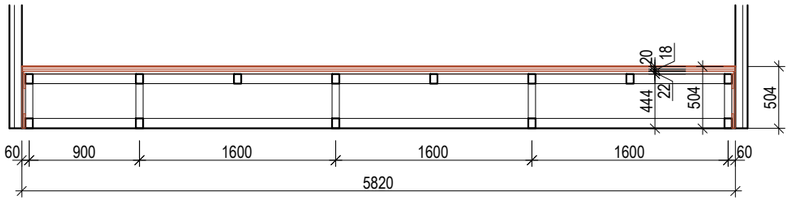

NOSNÁ KONSTRUKCE:
- KONSTRUKCE PÓDIA BUDE PROVEDENA JAKO SVAŘENCE Z OCELOVÝCH PROFILŮ JAKL 60 x 80 x 5 mm, stojky a schody 60 x 60 x 4 mm
- SCHODIŠŤOVÉ STUPNĚ BUDOU PROVEDENY JAKO SVAŘENEC OCELOVÝCH "L" PROFILŮ 60 x 60 x 4 mm
- KONKRÉTNÍ ROZMĚRY A PROFILY PRVKŮ BUDOU UPŘESNĚNY A ODSOUHLASENY NA ZÁKLADĚ VÝROBNÍ DOKUMENTACE.
- KONSTRUKCE BUDE KOTVENÁ K PODLAZE
- OCELOVÁ KONSTRUKCE BUDE MÍT VYBROUŠENÉ SVARY
- KONSTRUKCE BUDE UPRAVENA PRO PEVNÉ KOTVENÍ OPLÁŠTĚNÍ
- P.Ú.: ZÁKLADNÍ NÁTĚR + 2x POVRCHOVÝ NÁTĚR BÍLÉ BARVY

DŘEVĚNÉ OPLÁŠTĚNÍ:
- VŠECHNY VIDITELNÉ PLOCHY JSOU PROVEDENY Z MASIVNÍCH NEBO DÝHOVANÝCH DŘEVĚNÝCH PRVKŮ
- PODKLADNÍ OPLÁŠTĚNÍ
  - KONSTRUKČNÍ PRVKY BUDOU POUŽITY DESKY OSB P+D - TL. 22 mm (1.VRSTVA) + TL. 18 mm (2.VRSTVA)
  - DIMENZE KONSTRUKČNÍCH DESEK BUDE ODPOVÍDAT POTŘEBÁM PRO ZATÍŽENÍ A ODOLNOST ODPOVÍDAJÍCÍ ÚČELU KONSTRUKCE
  - OPLÁŠTĚNÍ PÓDIA Z ČELA - DESKY OSB TL. 15 mm
- OPLÁŠTĚNÍ
  - HRANY BUDOU V CELÉM ROZSAHU PROVEDENY Z MASIVNÍHO DŘEVA - DUB MASIV
  - SCHODIŠTĚ - DŘEVO MASIV DUB
  - PODLAHA - MASIVNÍ PARKETY - DUB, SKLÁDÁNO DO SCHÉMATU "MAĎARSKÝ STROMEČEK" - VIZ. SCHÉMA
  - SVISLÉ PLOCHY (ČELO) - DÝHOVANÉ DTD DESKY TL. 15 mm - DÝHA DUB

- VŠECHNY KONSTRUKČNÍ DESKY A KOTEVNÍ PRVKY BUDOU SKRYTÉ
- VŠECHNY MASIVNÍ DŘEVĚNÉ PRVKY BUDOU PROVEDENY Z DUBU, DÝHOVANÉ PRVKY BUDOU OPATŘENY PŘÍRODNÍ DUBOVOU DÝHOU DTTO MASIV
- POVRCHOVÁ ÚPRAVA - 2x TRVRDÝ VOSKOVÝ OLEJ
- BAREVNOST BUDE SLADĚNA S NAVAZUJÍCÍ PODLAHOU MÍSTNOSTI
- KONKRÉTNÍ MATERIÁL BUDE ODSOUHLASEN AD NA ZÁKLADĚ PŘEDLOŽENÝCH VZORKŮ.
- OBVOD PÓDIA BUDE NAVAZOVAT NA DŘEVĚNÉ OBKLADY STĚN. PŘÍPRAVA VÝROBY A MONTÁŽ VÝROBKŮ BUDE VZÁJEMNĚ KOORDINOVÁNA A DIMENZE JEDNOTLIVÝCH PRVKŮ BUDE SLADĚNA. ZEJMÉNA BUDE KLADEN DŮRAZ NA PŘESNÉ NAPOJENÍ A SLADĚNÍ LEMOVÁNÍ OBKLADŮ STĚN A SOKLŮ VE VAZBĚ NA PÓDIUM
- POLOHA PODLAHOVÝCH KRABIC BUDE DEFINITIVNĚ URČENA V PDPS INTERIÉRU

1. LEMOVÁNÍ HRAN PÓDIA - DŘEVO MASIV DUB
2. DŘEVĚNÁ PODLAHA - DŘEVO MASIV DUB - DTTO PODLAHA KONCERTNÍHO SÁLU
3. NÁŠLAPNÁ PLOCHA - STUPNICE SCHODIŠTĚ - MASIV DUB
4. OBKLADNÍ DÝHOVANÁ DESKA - DÝHA DUB

ŘEZ B-B

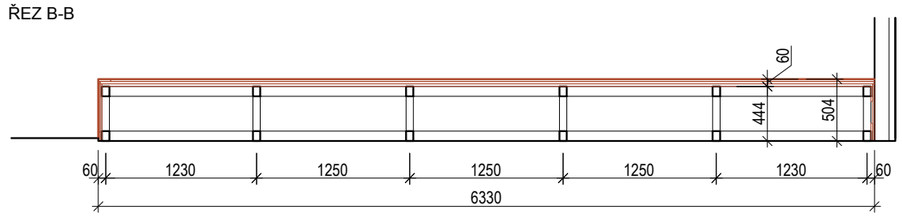

ŘEZ C-C

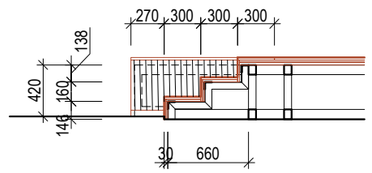

POZN.: TENTO VÝPIS NELZE POVAŽOVAT ZA DÍLENSKOU DOKUMENTACI. DÍLENSKOU DOKUMENTACI NA ZÁKLADĚ SPECIFIKACÍ A DETAILŮ ZPRACUJE VÝROBCE A PŘEDLOŽÍ AD K ODSOUHLASENÍ.
VEŠKERÉ ROZMĚRY NUTNO PŘED ZAPOČETÍM PRACÍ OVĚŘIT NA STAVBĚ.
VEŠKERÉ MATERIÁLY, POVRCHOVÉ ÚPRAVY, PROFILACE A VŠECHNY DETAILY BUDOU UPŘESNĚNY A ODSOUHLASENY AUTORSKÝM DOZOREM NA ZÁKLADĚ REÁLNÝCH VZORKŮ PŘEDLOŽENÝCH DODAVATELEM.

NÁZEV ZAKÁZKY :

MODERNIZACE A REKONSTRUKCE BUDOV B A C UNIVERZITY HRADEC KRÁLOVÉ, NÁMĚSTÍ SVOBODY

DOKUMENT

VÝPIS TRUHLÁŘSKÝCH VÝROBKŮ

DATUM	STRANA
02 / 2019	14

POL.	SCHEMA, ROZMĚR, POPIS	POČET KUSŮ						
		1PP	1NP	2NP	3NP	4NP		Σ

TR 10

KONSTRUKCE PÓDIA V KONCERTNÍM SÁLE

SCHÉMA OCELOVÉ KONSTRUKCE PÓDIA

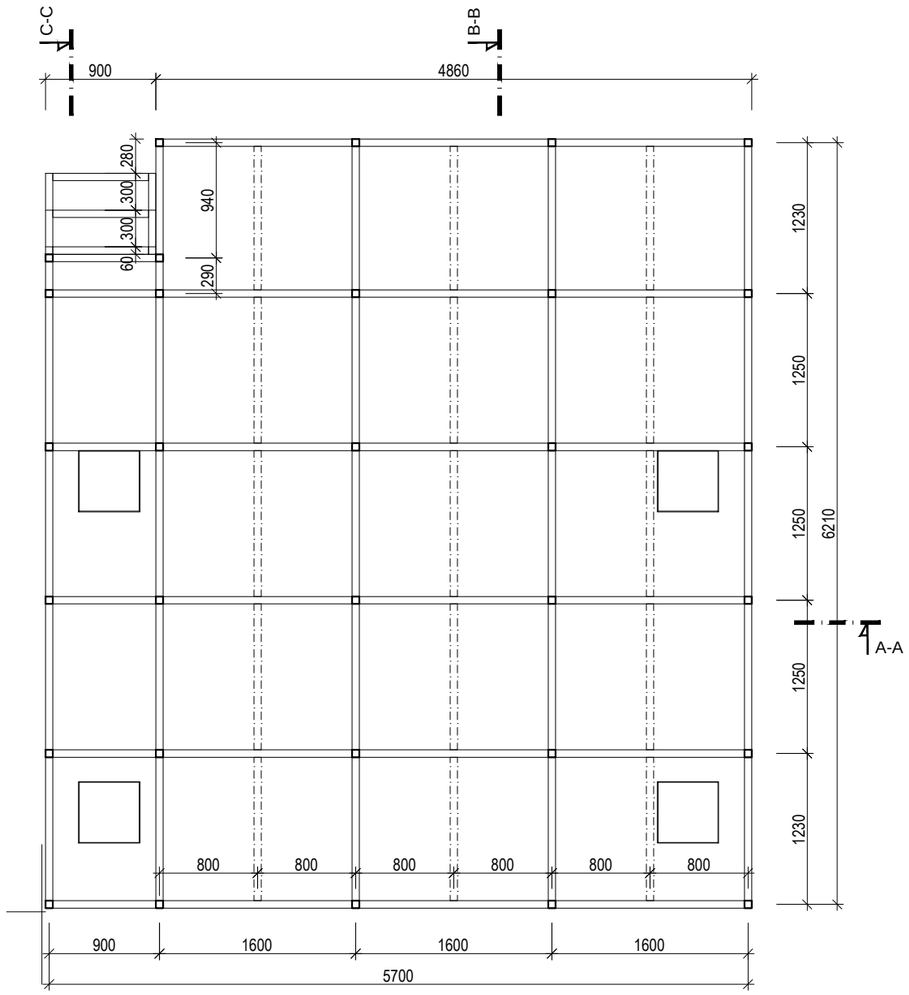

B-B

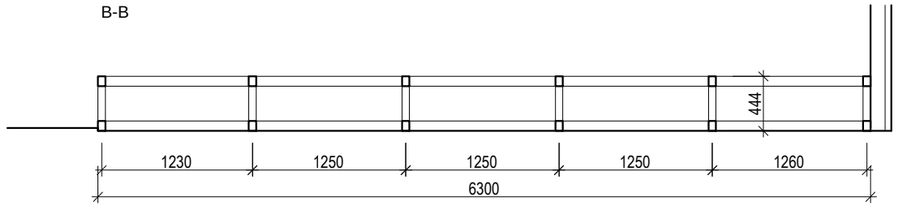

A-A

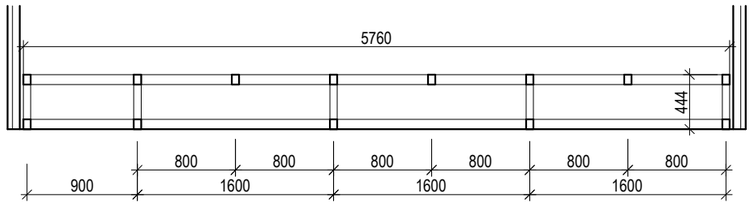

C-C

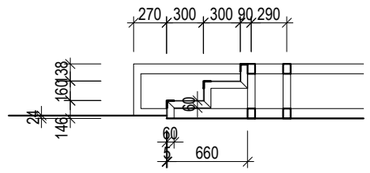

POZN.: TENTO VÝPIS NELZE POVAŽOVAT ZA DÍLENSKOU DOKUMENTACI. DÍLENSKOU DOKUMENTACI NA ZÁKLADĚ SPECIFIKACÍ A DETAILŮ ZPRACUJE VÝROBCE A PŘEDLOŽÍ AD K ODSOUHLASENÍ.
VEŠKERÉ ROZMĚRY NUTNO PŘED ZAPOČETÍM PRACÍ OVĚŘIT NA STAVBĚ.
VEŠKERÉ MATERIÁLY, POVRCHOVÉ ÚPRAVY, PROFILACE A VŠECHNY DETAILY BUDOU UPŘESNĚNY A ODSOUHLASENY AUTORSKÝM DOZOREM NA ZÁKLADĚ REÁLNÝCH VZORKŮ PŘEDLOŽENÝCH DODAVATELEM.

POL.	SCHEMA, ROZMĚR, POPIS	KS					
		1.PP	1.NP	2.NP	3.NP	4.NP	CELKEM
TR 11	MOBILNÍ STOJAN NA PŘENOSNÝ HASÍCÍ PŘÍSTROJ						

- slouží k uložení hasícího přístroje v prostorách, kde je nežádoucí z hlediska památkové péče umísťovat hasící přístroj na zeď
- umístění - m.č. 211
- rozměry š x h x v = 350x350x1000 mm
- korpus - spárovka fix ořech tl. 20 mm, polodrážka 5/5 mm
- obdélný úchyt úchyt pro snadné přenášení
- v pohledové stěně gravírovaný obrys piktogramu hasícího přístroje s rámečkem, rozměr rámečku 200x200 mm
- povrchová úprava: voskový olej, bude odsouhlaseno AD po předložení reálných vzorků, hrany dřevěných prvků sraženy 1,5 - 2 mm
- veškeré povrchové úpravy budou odsouhlaseny autorským dozorem na základě reálných vzorků předložených dodavatelem

POHLED ČELNÍ 1:25

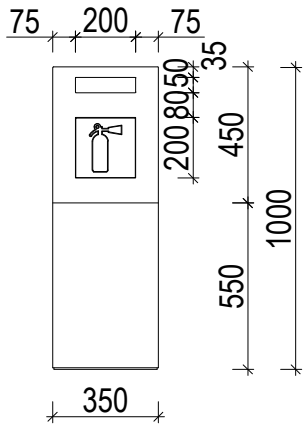

ŘEZ A-A 1:25

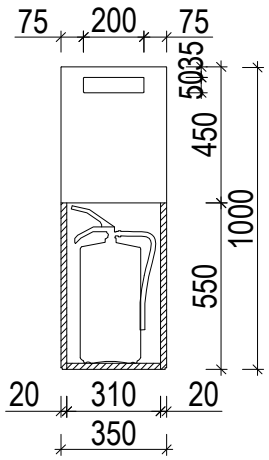

ŘEZ B-B 1:25

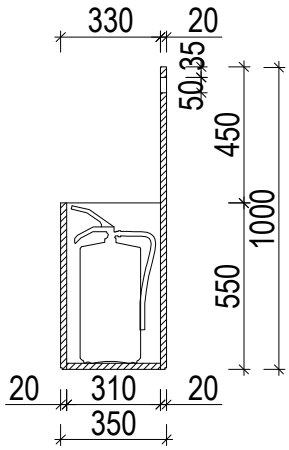

M.Č. 211	-	-	1	-	-	1

POZN. : TENTO VÝPIS NELZE POVAŽOVAT ZA DÍLENSKOU DOKUMENTACI. DÍLENSKOU DOKUMENTACI NA ZÁKLADĚ SPECIFIKACÍ A DETAILŮ ZPRACUJE VÝROBCE A PŘEDLOŽÍ AD K ODSOUHLASENÍ. VEŠKERÉ ROZMĚRY NUTNO OVĚŘIT NA STAVBĚ. PŘI ROZPORU MEZI ROZMĚRY TĚCHTO VÝROBKŮ VE VÝKRESECH DETAILŮ A VE VÝPISU PRVKŮ, PLATÍ ROZMĚRY VE VÝKRESECH DETAILŮ ! VEŠKERÉ POVRCHOVÉ ÚPRAVY BUDOU ODSOUHLASENY AUTORSKÝM DOZOREM NA ZÁKLADĚ REÁLNÝCH VZORKŮ PŘEDLOŽENÝCH DODAVATELEM.

POL.	SCHEMA, ROZMĚR, POPIS	KS					
		1.PP	1.NP	2.NP	3.NP	4.NP	CELKEM
TR 12	NEOBSAZENO						

POZN. : TENTO VÝPIS NELZE POVAŽOVAT ZA DÍLENSKOU DOKUMENTACI. DÍLENSKOU DOKUMENTACI NA ZÁKLADĚ SPECIFIKACÍ A DETAILŮ ZPRACUJE VÝROBCE A PŘEDLOŽÍ AD K ODSOUHLASENÍ. VEŠKERÉ ROZMĚRY NUTNO OVĚŘIT NA STAVBĚ. PŘI ROZPORU MEZI ROZMĚRY TĚCHTO VÝROBKŮ VE VÝKRESECH DETAILŮ A VE VÝPISU PRVKŮ, PLATÍ ROZMĚRY VE VÝKRESECH DETAILŮ ! VEŠKERÉ POVRCHOVÉ ÚPRAVY BUDOU ODSOUHLASENY AUTORSKÝM DOZOREM NA ZÁKLADĚ REÁLNÝCH VZORKŮ PŘEDLOŽENÝCH DODAVATELEM.

NÁZEV ZAKÁZKY :

MODERNIZACE A REKONSTRUKCE BUDOV B A C UNIVERZITY HRADEC KRÁLOVÉ, NÁMĚSTÍ SVOBODY

DOKUMENT

VÝPIS TRUHLÁŘSKÝCH VÝROBKŮ

DATUM	STRANA
02 / 2019	17

POL.	SCHEMA, ROZMĚR, POPIS	POČET KUSŮ						
		1PP	1NP	2NP	3NP	4NP		Σ
TR 13	M.Č. S129	-	1	-	-	-		1

PŮDORYS

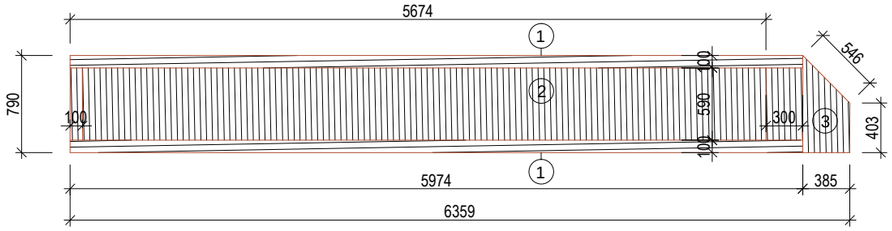

POHLED ČELNÍ

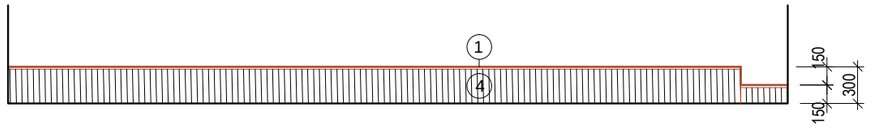

ŘEZ PODÉLNÝ

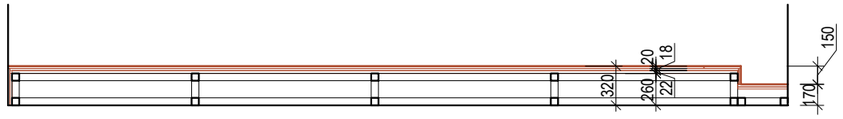

ŘEZ PŘÍČNÝ

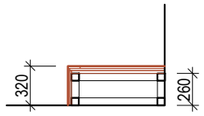

KONSTRUKCE PÓDIA V KONCERTNÍM SÁLE

NOSNÁ KONSTRUKCE:
- KONSTRUKCE PÓDIA BUDE PROVEDENA JAKO SVAŘENCE Z OCELOVÝCH PROFILŮ JAKL 60 x 60 x 4 mm
- KONKRÉTNÍ ROZMĚRY A PROFILY PRVKŮ BUDOU UPŘESNĚNY A ODSOUHLASENY NA ZÁKLADĚ VÝROBNÍ DOKUMENTACE
- KONSTRUKCE BUDE KOTVENÁ K PODLAZE
- OCELOVÁ KONSTRUKCE BUDE MÍT VYBROUŠENÉ SVARY
- KONSTRUKCE BUDE UPRAVENA PRO PEVNÉ KOTVENÍ OPLÁŠTĚNÍ
- POVRCHOVÁ ÚPRAVA - ZÁKLADNÍ NÁTĚR + 2x POVRCHOVÝ NÁTĚR BÍLÉ BARVY

DŘEVĚNÉ OPLÁŠTĚNÍ:
- VŠECHNY VIDITELNÉ PLOCHY JSOU PROVEDENY Z MASIVNÍCH NEBO DÝHOVANÝCH DŘEVĚNÝCH PRVKŮ
- PODKLADNÍ KONSTRUKČNÍ PRVKY- DESKY OSB P+D TL. 22 mm (1. VRSTVA) + 18 mm (2. VRSTVA)
- DIMENZE KONSTRUKČNÍCH DESEK BUDE ODPOVÍDAT POTŘEBÁM PRO ZATÍŽENÍ A ODOLNOST ODPOVÍDAJÍCÍ ÚČELU KONSTRUKCE
- VŠECHNY KONSTRUKČNÍ DESKY A KOTEVNÍ PRVKY BUDOU SKRYTÉ
- POHLEDOVÉ PRVKY
  - OPLÁŠTĚNÍ SCHODIŠTĚ A HRANY BUDOU V CELÉM ROZSAHU PROVEDENY Z MASIVNÍHO DŘEVA - DUB
  - SVISLÉ PLOCHY - DTD DÝHOVANÉ DESKY, DÝHA DUB
  - P.Ú.: 2x TVRDÝ VOSKOVÝ OLEJ

- BAREVNOST BUDE SLADĚNA S NAVAZUJÍCÍ PODLAHOU MÍSTNOSTI
- KONKRÉTNÍ MATERIÁL BUDE ODSOUHLASEN AD NA ZÁKLADĚ PŘEDLOŽENÝCH VZORKŮ
- ROZMĚR A OBVOD PÓDIA BUDE UPRAVEN PODLE SKUTEČNÉHO PROVEDENÍ PŘILEHLÝCH STĚN S POVRCHOVÝMI ÚPRAVAMI A OBKLADY STĚN.

1. LEMOVÁNÍ HRAN PÓDIA - DŘEVO MASIV DUB
2. DŘEVĚNÁ PODLAHA - DŘEVO MASIV DUB
3. NÁŠLAPNÁ PLOCHA - STUPNICE SCHODIŠTĚ, MASIV
4. OBKLADNÍ DÝHOVANÁ DESKA - DÝHA DUB

SCHÉMA OCELOVÉ KONSTRUKCE

PŮDORYS

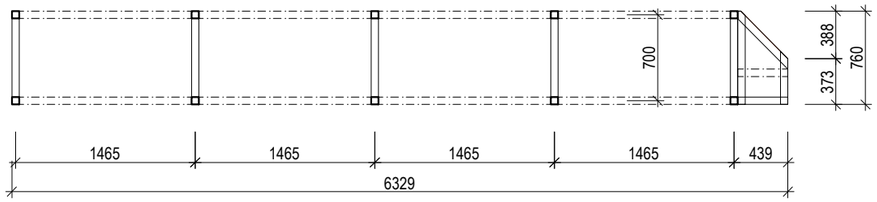

ŘEZ PODÉLNÝ

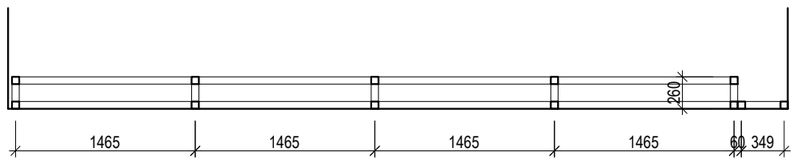

ŘEZ PŘÍČNÝ

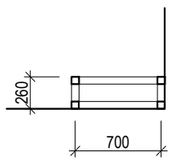

POZN.: TENTO VÝPIS NELZE POVAŽOVAT ZA DÍLENSKOU DOKUMENTACI. DÍLENSKOU DOKUMENTACI NA ZÁKLADĚ SPECIFIKACÍ A DETAILŮ ZPRACUJE VÝROBCE A PŘEDLOŽÍ AD K ODSOUHLASENÍ.
VEŠKERÉ ROZMĚRY NUTNO PŘED ZAPOČETÍM PRACÍ OVĚŘIT NA STAVBĚ.
VEŠKERÉ MATERIÁLY, POVRCHOVÉ ÚPRAVY, PROFILACE A VŠECHNY DETAILY BUDOU UPŘESNĚNY A ODSOUHLASENY AUTORSKÝM DOZOREM NA ZÁKLADĚ REÁLNÝCH VZORKŮ PŘEDLOŽENÝCH DODAVATELEM.

NÁZEV ZAKÁZKY :

MODERNIZACE A REKONSTRUKCE BUDOV B A C UNIVERZITY HRADEC KRÁLOVÉ, NÁMĚSTÍ SVOBODY

DOKUMENT

VÝPIS TRUHLÁŘSKÝCH VÝROBKŮ

DATUM	STRANA
02 / 2019	18

POL.	SCHEMA, ROZMĚR, POPIS	POČET KUSŮ						
		1PP	1NP	2NP	3NP	4NP		Σ
TR 14	M.Č. 222, 230	-	-	2	-	-		2

POHLED SHORA

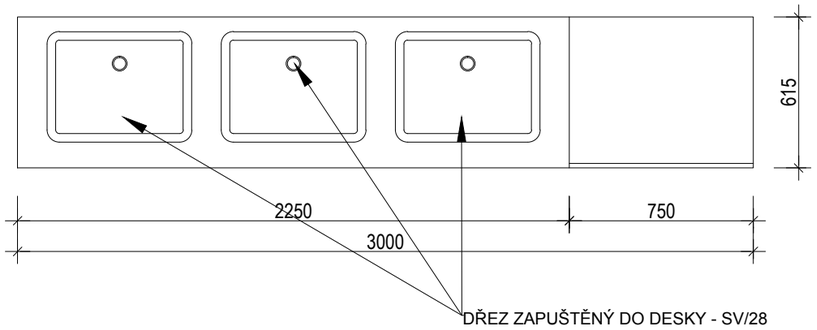

PŮDORYS

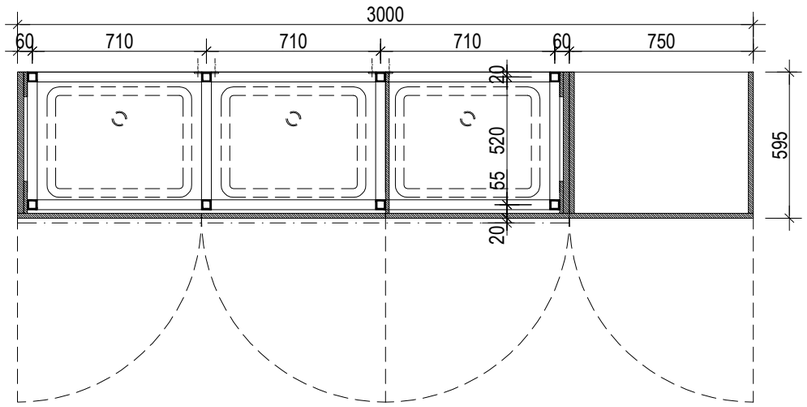

DK 05

detail úchytu

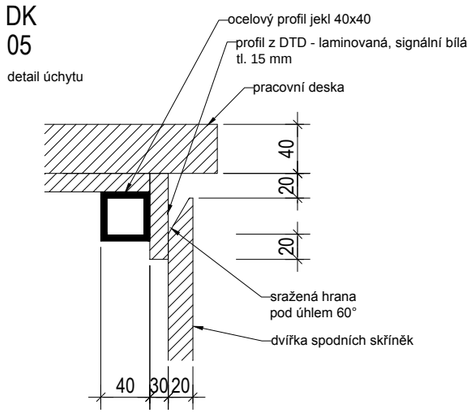

PULT POD DŘEZY SE SKŘÍNÍ PRO BOILER
- OCELOVÝ RÁM OPLÁŠTĚNÝ LAMINOVANÝMI DTD DESKAMI

NOSNÝ RÁM:
- SVAŘENÉ OCELOVÉ PROFILY JAKL 40X40MM
- VYBROUŠENÉ A VYTMELENÉ SVARY
- P.Ú. - NÁSTŘIK Z VÝROBY- PRÁŠKOVÁ BARVA ANTRACIT, BUDE ODSOUHLASENO NA ZÁKLADĚ PŘEDLOŽENÝCH VZORKŮ
- PODLOŽKY PRO ULOŽENÍ NA PODLAHU A PŘÍPRAVA PRO KOTVENÍ KONSTRUKCE KE STĚNĚ.

DESKA SE ZAPUŠTĚNÝMI DŘEZY:
- DESKA OSAZENÁ NA OCELOVÉM RÁMU
- DESKA UPRAVENA NA MÍRU PRO ZAPUŠTĚNÍ TŘÍ DŘEZŮ - VIZ. VÝPIS ZTI VÝROBEK SV/28 - SOUČÁST DODÁVKY ZTI
- MATERIÁL - LAŤOVKA BUK, tl. 40 mm
- POVRCHOVÁ ÚPRAVA - 2x NÁTĚR TRANSPARENTNÍM TVRDÝM VOSKOVÝM OLEJEM
- LAŤOVKA BUDE ULOŽENA NA KONSTRUKČNÍ DŘEVĚNOU DESKU TL. 15 MM
- POVRCH S ATESTEM PRO ODOLNOST PROTI VODĚ

OPLÁŠTĚNÍ KONSTRUKCE:
- NOSNÝ RÁM OPLÁŠTĚN DESKAMI DTD
- NA PŮLT S DŘEZY NAVAZUJE SKŘÍŇKA PRO UMÍSTĚNÍ BOILERU
- MATERIÁL - OBOUSTRANNĚ LAMINOVANÁ DTD TL. 18 MM
- BARVA POVRCHU - SIGNÁLNÍ BÍLÁ
- HLADKÝ DEZÉN
- DETAIL UPEVNĚNÍ OPLÁŠTĚNÍ NA OCELOVOU KONSTRUKCI BUDE PŘEDMĚTEM VÝROBNÍ DOKUMETNACE
- SPOJE JEDNOTLIVÝCH PRVKŮ OPLÁŠTĚNÍ A KOTVENÍ OPLÁŠTĚNÍ NA OCELOVÉ RÁMY BUDOU SKRYTÉ
- DNO SKŘÍŇKY POD UMVADLY - MATERIÁL DTD TL. 25 MM - dtto OSTATNÍ ČÁSTI OPLÁŠTĚNÍ
- NALOŽENÁ DVÍŘKA - MATERIÁL DTD TL. 18 MM - dtto OSTATNÍ ČÁSTI OPLÁŠTĚN, DVÍŘKA OPATŘENY TLUMENÝM DORAZEM
- ZPŮSOB OTVÍRÁNÍ - DK/05

ŘEZ PODÉLNÝ

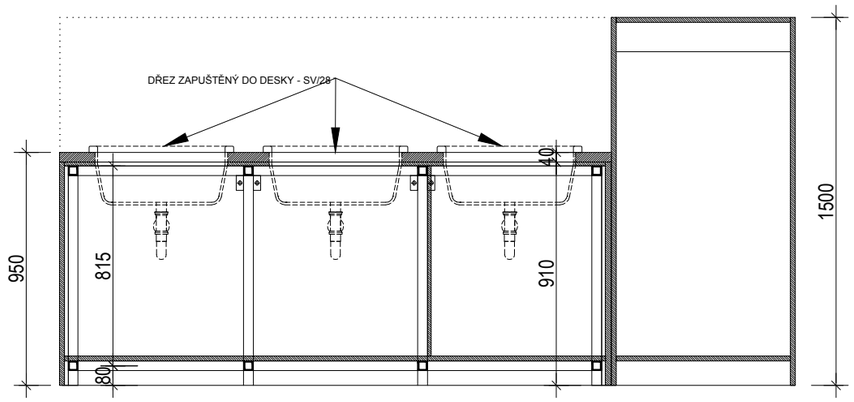

ŘEZ PŘÍČNÝ

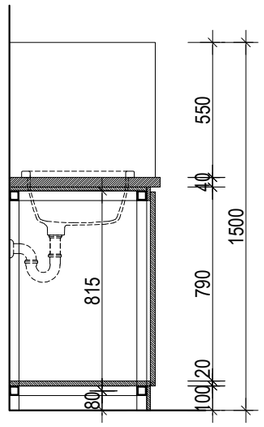

POHLED ČELNÍ

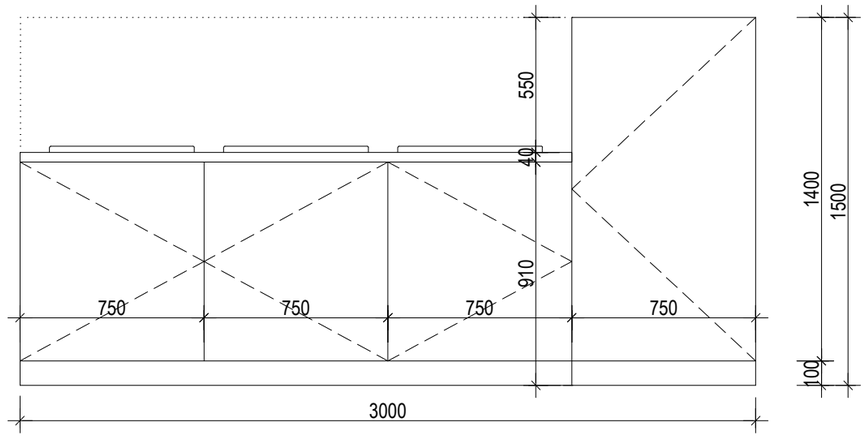

POHLED BOČNÍ

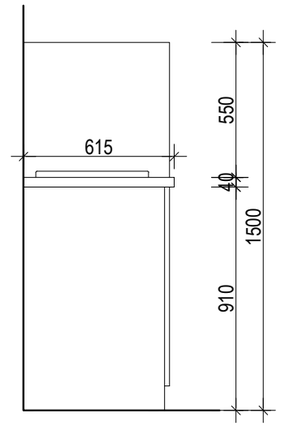

POZN.: TENTO VÝPIS NELZE POVAŽOVAT ZA DÍLENSKOU DOKUMENTACI. DÍLENSKOU DOKUMENTACI NA ZÁKLADĚ SPECIFIKACÍ A DETAILŮ ZPRACUJE VÝROBCE A PŘEDLOŽÍ AD K ODSOUHLASENÍ.
VEŠKERÉ ROZMĚRY NUTNO PŘED ZAPOČETÍM PRACÍ OVĚŘIT NA STAVBĚ.
VEŠKERÉ MATERIÁLY, POVRCHOVÉ ÚPRAVY, PROFILACE A VŠECHNY DETAILY BUDOU UPŘESNĚNY A ODSOUHLASENY AUTORSKÝM DOZOREM NA ZÁKLADĚ REÁLNÝCH VZORKŮ PŘEDLOŽENÝCH DODAVATELEM.

NÁZEV ZAKÁZKY :

MODERNIZACE A REKONSTRUKCE BUDOV B A C UNIVERZITY HRADEC KRÁLOVÉ, NÁMĚSTÍ SVOBODY

DOKUMENT

VÝPIS TRUHLÁŘSKÝCH VÝROBKŮ

DATUM	STRANA
02 / 2019	19

POL.	SCHEMA, ROZMĚR, POPIS	POČET KUSŮ						
		1PP	1NP	2NP	3NP	4NP		Σ
TR 15	M.Č. 123, 124, 125	-	3	-	-	-		3

POHLED SHORA

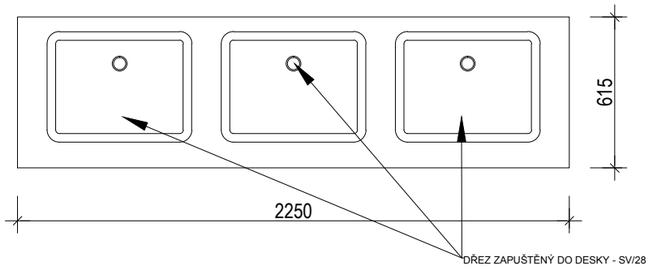

PŮDORYS

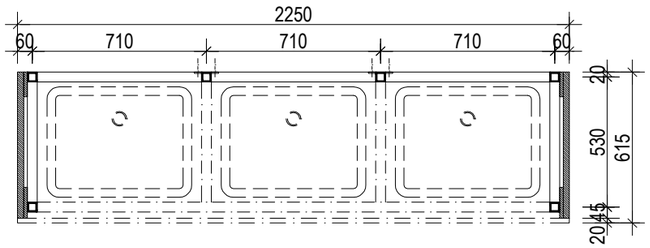

PULT POD DŘEZY
- OCELOVÝ RÁM OPLÁŠTĚNÝ LAMINOVANÝMI DTD DESKAMI

NOSNÝ RÁM:
- SVAŘENÉ OCELOVÉ PROFILY JAKL 40X40MM
- VYBROUŠENÉ A VYTMELENÉ SVARY
- P.Ú. - NÁSTŘIK Z VÝROBY- PRÁŠKOVÁ BARVA ANTRACIT, BUDE ODSOUHLASENO NA ZÁKLADĚ PŘEDLOŽENÝCH VZORKŮ
- PODLOŽKY PRO ULOŽENÍ NA PODLAHU A PŘÍPRAVA PRO KOTVENÍ KONSTRUKCE KE STĚNĚ.

DESKA SE ZAPUŠTĚNÝMI DŘEZY:
- DESKA OSAZENÁ NA OCELOVÉM RÁMU
- DESKA UPRAVENA NA MÍRU PRO ZAPUŠTĚNÍ TŘÍ DŘEZŮ - VIZ. VÝPIS ZTI VÝROBEK SV/28 - SOUČÁST DODÁVKY ZTI
- MATERIÁL - LAŤOVKA BUK, tl. 40 mm
- POVRCHOVÁ ÚPRAVA - 2x NÁTĚR TRANSPARENTNÍM TVRDÝM VOSKOVÝM OLEJEM
- LAŤOVKA BUDE ULOŽENA NA KONSTRUKČNÍ DŘEVĚNOU DESKU TL. 15 MM
- POVRCH S ATESTEM PRO ODOLNOST PROTI VODĚ,

OPLÁŠTĚNÍ KONSTRUKCE:
- NOSNÝ RÁM OPLÁŠTĚN DESKAMI DTD
- MATERIÁL - OBOUSTRANNĚ LAMINOVANÁ DTD TL. 18 MM
- BARVA POVRCHU - SIGNÁLNÍ BÍLÁ
- HLADKÝ DEZÉN
- DETAIL UPEVNĚNÍ OPLÁŠTĚNÍ NA OCELOVOU KONSTRUKCI BUDE PŘEDMĚTEM VÝROBNÍ DOKUMETNACE
- SPOJE JEDNOTLIVÝCH PRVKŮ OPLÁŠTĚNÍ A KOTVENÍ OPLÁŠTĚNÍ NA OCELOVÉ RÁMY BUDOU SKRYTÉ
-BEZ ČELNÍ DESKY

- POD SKŘÍŇKOU UMÍSTĚNY ODKALOVACÍ NÁDOBY - VIZ. VÝPIS SANITÁRNÍCH VÝROBKŮ SV/35 A SV/36
- PODROBNĚJŠÍ SPECIFIKACE DŘEZŮ VIZ. VÝPIS SANITÁRNÍCH VROBKŮ SV/28

ŘEZ PODÉLNÝ

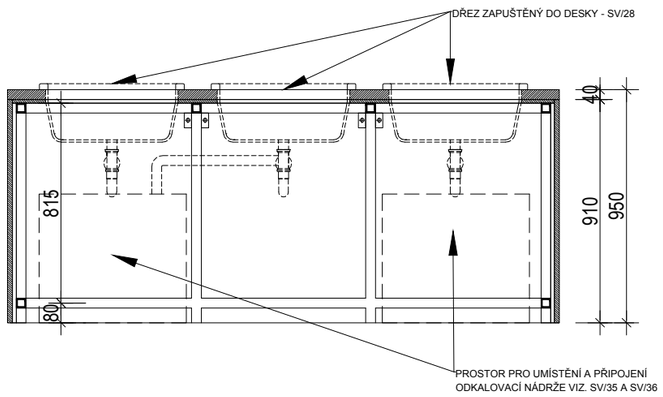

ŘEZ PŘÍČNÝ

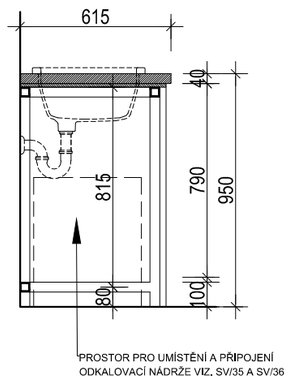

POHLED ČELNÍ

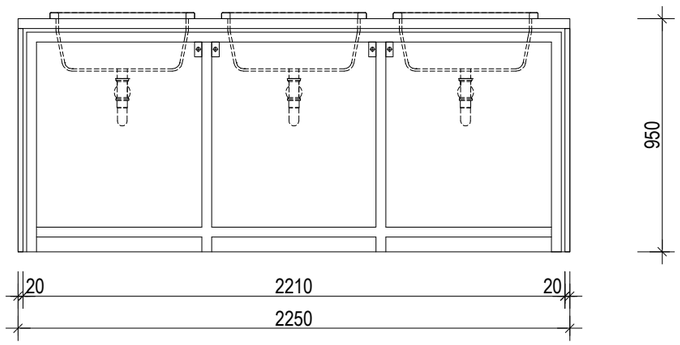

POHLED BOČNÍ

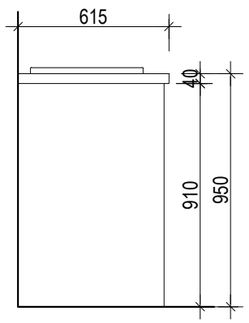

POZN.: TENTO VÝPIS NELZE POVAŽOVAT ZA DÍLENSKOU DOKUMENTACI. DÍLENSKOU DOKUMENTACI NA ZÁKLADĚ SPECIFIKACÍ A DETAILŮ ZPRACUJE VÝROBCE A PŘEDLOŽÍ AD K ODSOUHLASENÍ.
VEŠKERÉ ROZMĚRY NUTNO PŘED ZAPOČETÍM PRACÍ OVĚŘIT NA STAVBĚ.
VEŠKERÉ MATERIÁLY, POVRCHOVÉ ÚPRAVY, PROFILACE A VŠECHNY DETAILY BUDOU UPŘESNĚNY A ODSOUHLASENY AUTORSKÝM DOZOREM NA ZÁKLADĚ REÁLNÝCH VZORKŮ PŘEDLOŽENÝCH DODAVATELEM.

NÁZEV ZAKÁZKY :

MODERNIZACE A REKONSTRUKCE BUDOV B A C UNIVERZITY HRADEC KRÁLOVÉ, NÁMĚSTÍ SVOBODY

DOKUMENT

VÝPIS TRUHLÁŘSKÝCH VÝROBKŮ

DATUM	STRANA
02 / 2019	20

POL.	SCHEMA, ROZMĚR, POPIS	POČET KUSŮ						
		1PP	1NP	2NP	3NP	4NP		Σ
TR 16	M.Č. 228	-	-	1	-	-		1

POHLED SHORA

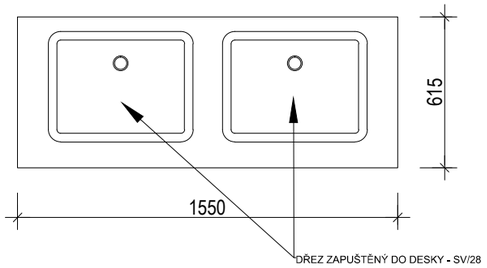

PŮDORYS

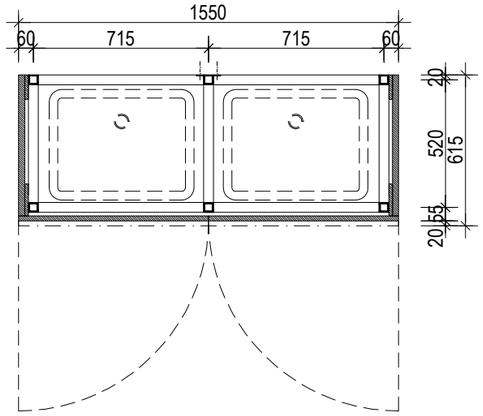

ŘEZ PODÉLNÝ

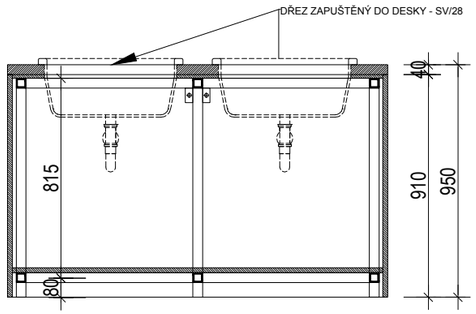

ŘEZ PŘÍČNÝ

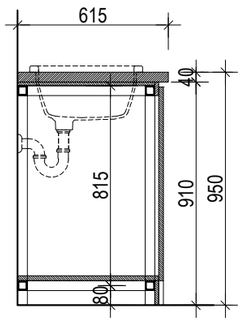

POHLED ČELNÍ

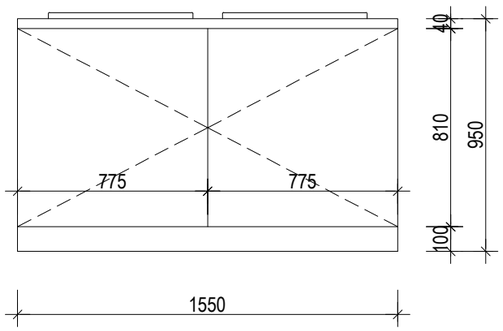

POHLED BOČNÍ

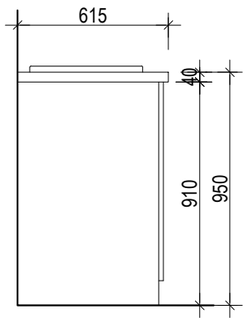

PULT POD DŘEZY

- OCELOVÝ RÁM OPLÁŠTĚNÝ LAMINOVANÝMI DTD DESKAMI

NOSNÝ RÁM:
- SVAŘENÉ OCELOVÉ PROFILY JAKL 40X40MM
- VYBROUŠENÉ A VYTMELENÉ SVARY
- P.Ú. - NÁSTŘIK Z VÝROBY- PRÁŠKOVÁ BARVA ANTRACIT, BUDE ODSOUHLASENO NA ZÁKLADĚ PŘEDLOŽENÝCH VZORKŮ
- PODLOŽKY PRO ULOŽENÍ NA PODLAHU A PŘÍPRAVA PRO KOTVENÍ KONSTRUKCE KE STĚNĚ.

DESKA SE ZAPUŠTĚNÝMI DŘEZY:
- DESKA OSAZENÁ NA OCELOVÉM RÁMU
- DESKA UPRAVENA NA MÍRU PRO ZAPUŠTĚNÍ DVOU DŘEZŮ - VIZ. VÝPIS ZTI VÝROBEK SV/28 - SOUČÁST DODÁVKY ZTI
- MATERIÁL - LAŤOVKA BUK, tl. 40 mm
- POVRCHOVÁ ÚPRAVA - 2x NÁTĚR TRANSPARENTNÍM TVRDÝM VOSKOVÝM OLEJEM
- LAŤOVKA BUDE ULOŽENA NA KONSTRUKČNÍ DŘEVĚNOU DESKU TL. 15 MM
- POVRCH S ATESTEM PRO ODOLNOST PROTI VODĚ,

OPLÁŠTĚNÍ KONSTRUKCE:
- NOSNÝ RÁM OPLÁŠTĚN DESKAMI DTD
- MATERIÁL - OBOUSTRANNĚ LAMINOVANÁ DTD TL. 18 MM
- BARVA POVRCHU - SIGNÁLNÍ BÍLÁ
- HLADKÝ DEZÉN
- DETAIL UPEVNĚNÍ OPLÁŠTĚNÍ NA OCELOVOU KONSTRUKCI BUDE PŘEDMĚTEM VÝROBNÍ DOKUMETNACE.
- SPOJE JEDNOTLIVÝCH PRVKŮ OPLÁŠTĚNÍ A KOTVENÍ OPLÁŠTĚNÍ NA OCELOVÉ RÁMY BUDOU SKRYTÉ
- DNO SKŘÍŇKY POD UMVADLY - MATERIÁL DTD TL. 25 MM - dtto OSTATNÍ ČÁSTI OPLÁŠTĚNÍ
- NALOŽENÁ DVÍŘKA - MATERIÁLDTD TL. 18 MM - dtto OSTATNÍ ČÁSTI OPLÁŠTĚNÍ, DVÍŘKA OPATŘENY TLUMENÝM DORAZEM
- ZPŮSOB OTVÍRÁNÍ - DK/05

DK 05

detail úchytu

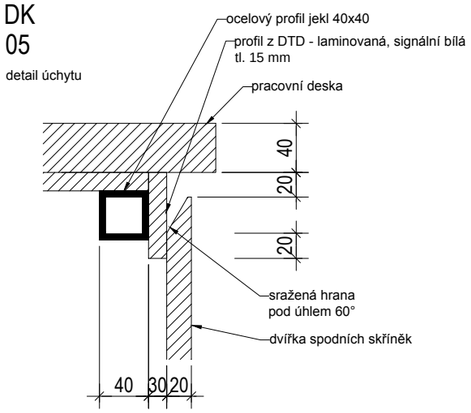

POZN.: TENTO VÝPIS NELZE POVAŽOVAT ZA DÍLENSKOU DOKUMENTACI. DÍLENSKOU DOKUMENTACI NA ZÁKLADĚ SPECIFIKACÍ A DETAILŮ ZPRACUJE VÝROBCE A PŘEDLOŽÍ AD K ODSOUHLASENÍ.
VEŠKERÉ ROZMĚRY NUTNO PŘED ZAPOČETÍM PRACÍ OVĚŘIT NA STAVBĚ.
VEŠKERÉ MATERIÁLY, POVRCHOVÉ ÚPRAVY, PROFILACE A VŠECHNY DETAILY BUDOU UPŘESNĚNY A ODSOUHLASENY AUTORSKÝM DOZOREM NA ZÁKLADĚ REÁLNÝCH VZORKŮ PŘEDLOŽENÝCH DODAVATELEM.

NÁZEV ZAKÁZKY :

MODERNIZACE A REKONSTRUKCE BUDOV B A C UNIVERZITY HRADEC KRÁLOVÉ, NÁMĚSTÍ SVOBODY

DOKUMENT

VÝPIS TRUHLÁŘSKÝCH VÝROBKŮ

DATUM	STRANA
02 / 2019	21

POL.	SCHEMA, ROZMĚR, POPIS	POČET KUSŮ						
		1PP	1NP	2NP	3NP	4NP		Σ
TR 17	M.Č. 124	-	1	-	-	-		1

POHLED SHORA

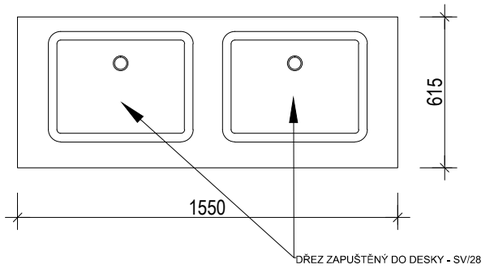

PŮDORYS

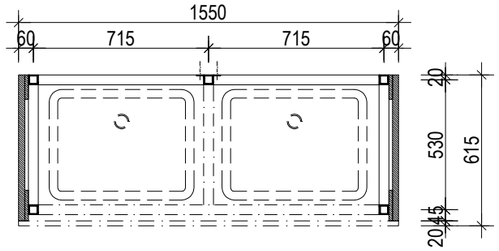

ŘEZ PODÉLNÝ

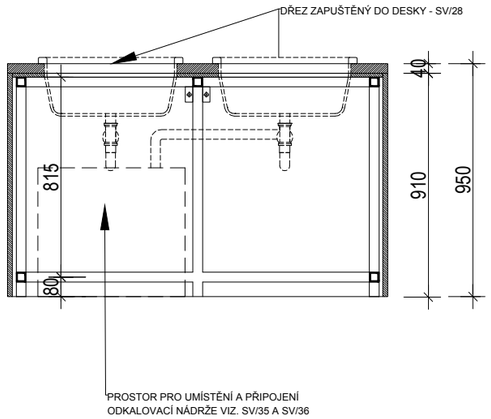

ŘEZ PŘÍČNÝ

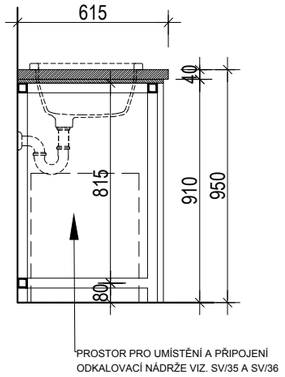

POHLED ČELNÍ

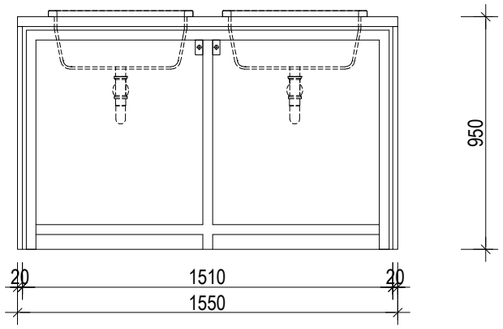

POHLED BOČNÍ

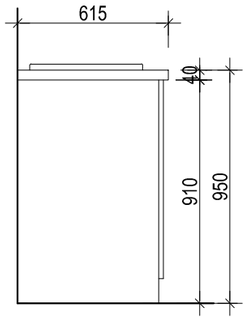

PULT POD DŘEZY
- OCELOVÝ RÁM OPLÁŠTĚNÝ LAMINOVANÝMI DTD DESKAMI

NOSNÝ RÁM:
- SVAŘENÉ OCELOVÉ PROFILY JAKL 40X40MM
- VYBROUŠENÉ A VYTMELENÉ SVARY
- P.Ú.: NÁSTŘIK Z VÝROBY- PRÁŠKOVÁ BARVA ANTRACIT, BUDE ODSOUHLASENO NA ZÁKLADĚ PŘEDLOŽENÝCH VZORKŮ
- PODLOŽKY PRO ULOŽENÍ NA PODLAHU A PŘÍPRAVA PRO KOTVENÍ KONSTRUKCE KE STĚNĚ.

DESKA SE ZAPUŠTĚNÝMI DŘEZY:
- DESKA OSAZENÁ NA OCELOVÉM RÁMU
- DESKA UPRAVENA NA MÍRU PRO ZAPUŠTĚNÍ DVOU DŘEZŮ - VIZ. VÝPIS ZTI VÝROBEK SV/28 - SOUČÁST DODÁVKY ZTI
- MATERIÁL - LAŤOVKA BUK, tl. 40 mm
- POVRCHOVÁ ÚPRAVA - 2x NÁTĚR TRANSPARENTNÍM TVRDÝM VOSKOVÝM OLEJEM
- LAŤOVKA BUDE ULOŽENA NA KONSTRUKČNÍ DŘEVĚNOU DESKU TL. 15 MM
- POVRCH S ATESTEM PRO ODOLNOST PROTI VODĚ

OPLÁŠTĚNÍ KONSTRUKCE:
- NOSNÝ RÁM OPLÁŠTĚN DESKAMI DTD
- MATERIÁL - OBOUSTRANNĚ LAMINOVANÁ DTD TL. 18 MM
- BARVA POVRCHU - SIGNÁLNÍ BÍLÁ
- HLADKÝ DEZÉN
- DETAIL UPEVNĚNÍ OPLÁŠTĚNÍ NA OCELOVOU KONSTRUKCI BUDE PŘEDMĚTEM VÝROBNÍ DOKUMETNACE
- SPOJE JEDNOTLIVÝCH PRVKŮ OPLÁŠTĚNÍ A KOTVENÍ OPLÁŠTĚNÍ NA OCELOVÉ RÁMY BUDOU SKRYTÉ
- DNO SKŘÍŇKY POD UMVADLY - MATERIÁL DTD TL. 25 MM - dtto OSTATNÍ ČÁSTI OPLÁŠTĚNÍ
- NALOŽENÁ DVÍŘKA - MATERIÁLDTD TL. 18 MM - dtto OSTATNÍ ČÁSTI OPLÁŠTĚNÍ
- ZPŮSOB OTVÍRÁNÍ - DK/05

- VE VYBRANÝCH VÝROBCÍCH BUDE NA DNĚ SKŘÍŇKY UMÍSTĚNA ODKALOVACÍ NÁDOBA - VIZ. VÝPIS SANITÁRNÍCH VÝROBKŮMADLO SV/35 A SV/36
- VÝROBKY URČENÉ PRO ODKALOVACÍCH NÁDOB BUDOU PROVEDENY BEZ DVÍŘEK

POZN.: TENTO VÝPIS NELZE POVAŽOVAT ZA DÍLENSKOU DOKUMENTACI. DÍLENSKOU DOKUMENTACI NA ZÁKLADĚ SPECIFIKACÍ A DETAILŮ ZPRACUJE VÝROBCE A PŘEDLOŽÍ AD K ODSOUHLASENÍ.
VEŠKERÉ ROZMĚRY NUTNO PŘED ZAPOČETÍM PRACÍ OVĚŘIT NA STAVBĚ.
VEŠKERÉ MATERIÁLY, POVRCHOVÉ ÚPRAVY, PROFILACE A VŠECHNY DETAILY BUDOU UPŘESNĚNY A ODSOUHLASENY AUTORSKÝM DOZOREM NA ZÁKLADĚ REÁLNÝCH VZORKŮ PŘEDLOŽENÝCH DODAVATELEM.

NÁZEV ZAKÁZKY :

MODERNIZACE A REKONSTRUKCE BUDOV B A C UNIVERZITY HRADEC KRÁLOVÉ, NÁMĚSTÍ SVOBODY

DOKUMENT

VÝPIS TRUHLÁŘSKÝCH VÝROBKŮ

DATUM	STRANA
02 / 2019	22

POL.	SCHEMA, ROZMĚR, POPIS	POČET KUSŮ						
		1PP	1NP	2NP	3NP	4NP		Σ
TR 18	M.Č. 1S17	1	-	-	-	-		1

POHLED SHORA

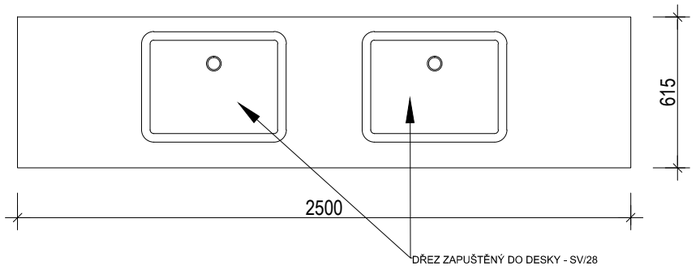

PŮDORYS

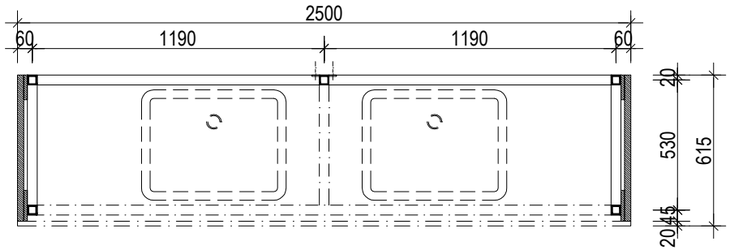

PULT POD DŘEZY
- OCELOVÝ RÁM OPLÁŠTĚNÝ LAMINOVANÝMI DTD DESKAMI

NOSNÝ RÁM:
- SVAŘENÉ OCELOVÉ PROFILY JAKL 40X40MM
- VYBROUŠENÉ A VYTMELENÉ SVARY
- P.Ú. - NÁSTŘIK Z VÝROBY- PRÁŠKOVÁ BARVA ANTRACIT, BUDE ODSOUHLASENO NA ZÁKLADĚ PŘEDLOŽENÝCH VZORKŮ
- PODLOŽKY PRO ULOŽENÍ NA PODLAHU A PŘÍPRAVA PRO KOTVENÍ KONSTRUKCE KE STĚNĚ.

DESKA SE ZAPUŠTĚNÝMI DŘEZY:
- DESKA OSAZENÁ NA OCELOVÉM RÁMU
- DESKA UPRAVENA NA MÍRU PRO ZAPUŠTĚNÍ DVOU DŘEZŮ - VIZ. VÝPIS ZTI VÝROBEK SV/28 - SOUČÁST DODÁVKY ZTI
- MATERIÁL - LAŤOVKA BUK, tl. 40 mm
- POVRCHOVÁ ÚPRAVA - 2x NÁTĚR TRANSPARENTNÍM TVRDÝM VOSKOVÝM OLEJEM
- LAŤOVKA BUDE ULOŽENA NA KONSTRUKČNÍ DŘEVĚNOU DESKU TL. 15 MM
- POVRCH S ATESTEM PRO ODOLNOST PROTI VODĚ,

OPLÁŠTĚNÍ KONSTRUKCE:
- NOSNÝ RÁM OPLÁŠTĚN DESKAMI DTD
- MATERIÁL - OBOUSTRANNĚ LAMINOVANÁ DTD TL. 18 MM
- BARVA POVRCHU - SIGNÁLNÍ BÍLÁ
- HLADKÝ DEZÉN
- DETAIL UPEVNĚNÍ OPLÁŠTĚNÍ NA OCELOVOU KONSTRUKCI BUDE PŘEDMĚTEM VÝROBNÍ DOKUMETNACE.
- SPOJE JEDNOTLIVÝCH PRVKŮ OPLÁŠTĚNÍ A KOTVENÍ OPLÁŠTĚNÍ NA OCELOVÉ RÁMY BUDOU SKRYTÉ
- DNO SKŘÍŇKY POD UMVADLY - MATERIÁL DTD TL. 25 MM - dtto OSTATNÍ ČÁSTI OPLÁŠTĚNÍ
- VLOŽENÁ DVÍŘKA - MATERIÁLDTD TL. 18 MM - dtto OSTATNÍ ČÁSTI OPLÁŠTĚNÍ
- ZPŮSOB OTVÍRÁNÍ - DK/05

ŘEZ PODÉLNÝ

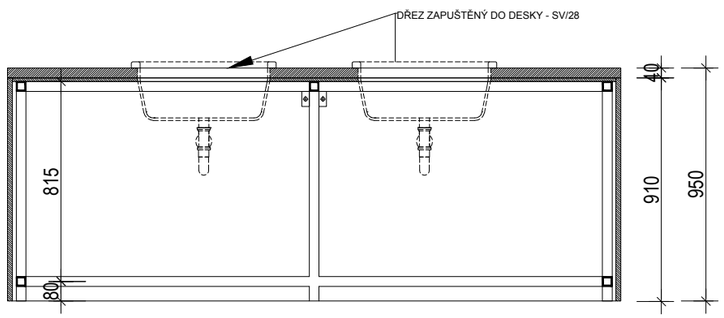

ŘEZ PŘÍČNÝ

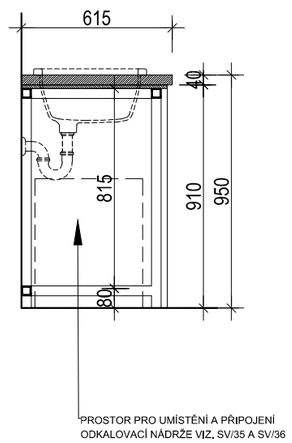

POHLED ČELNÍ

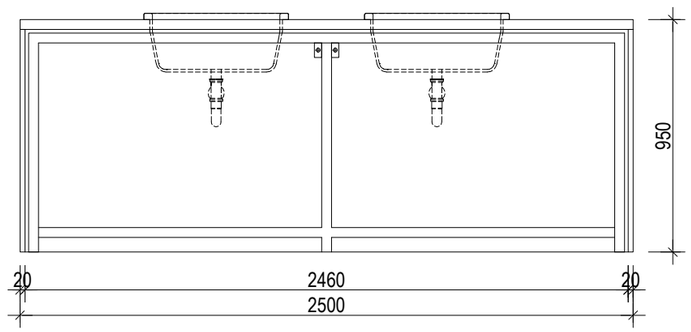

POHLED BOČNÍ

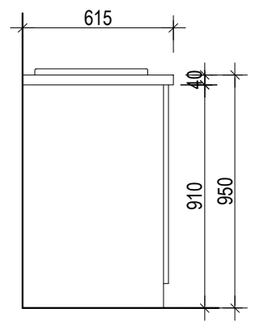

POZN.: TENTO VÝPIS NELZE POVAŽOVAT ZA DÍLENSKOU DOKUMENTACI. DÍLENSKOU DOKUMENTACI NA ZÁKLADĚ SPECIFIKACÍ A DETAILŮ ZPRACUJE VÝROBCE A PŘEDLOŽÍ AD K ODSOUHLASENÍ.
VEŠKERÉ ROZMĚRY NUTNO PŘED ZAPOČETÍM PRACÍ OVĚŘIT NA STAVBĚ.
VEŠKERÉ MATERIÁLY, POVRCHOVÉ ÚPRAVY, PROFILACE A VŠECHNY DETAILY BUDOU UPŘESNĚNY A ODSOUHLASENY AUTORSKÝM DOZOREM NA ZÁKLADĚ REÁLNÝCH VZORKŮ PŘEDLOŽENÝCH DODAVATELEM.

POL.	SCHEMA, ROZMĚR, POPIS	KS 1.PP	1.NP	2.NP	3.NP	4.NP	CELKEM
TR 19	REVIZNÍ DVEŘE - vestavěné revizní dveře, dvoukřídlové - materiál - dýhovaná dřevotřísková deska, tl. 20 mm - dýha - přírodní dýhou - buk - madlo - masivní - dveře opatřeny skříňkovým zámkem (DK02) - rozměr dveří - 1000 x 2250 mm - rozměr stavebního otvoru - 1000 x 2250 mm ČELNÍ POHLED 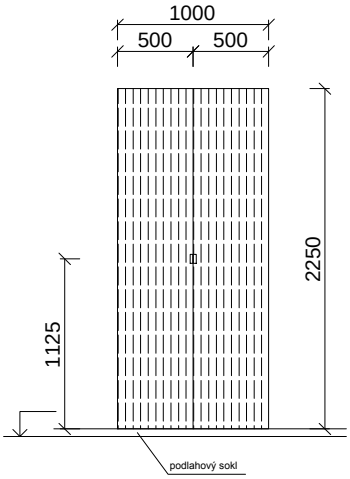 PŮDORYS OSAZNÍ DVEŘÍ VZHLEDEM KE STAVEBNÍMU OTVORU 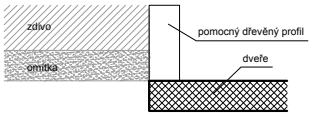 MADLO - masivní bukový profil - zasazeno do hrany dvířek - madlo bude vyvzorkováno ve skutečné podobě na vzorkovém panelu 200x200 mm ČELNÍ POHLED PŘÍČNÝ ŘEZ 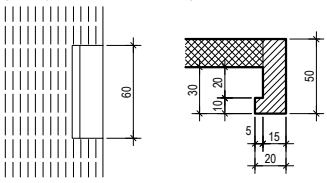 M.Č. 139,223	-	1	1	-	-	2
TR 20	REVIZNÍ DVEŘE - vestavěné revizní dveře, dvoukřídlové - materiál - dýhovaná dřevotřísková deska, tl. 20 mm - dýha - přírodní dýhou - buk - madlo - masivní - dveře opatřeny skříňkovým zámkem (DK02) - rozměr dveří - 1000 x 2550 mm - rozměr stavebního otvoru - 1000 x 2550 mm ČELNÍ POHLED 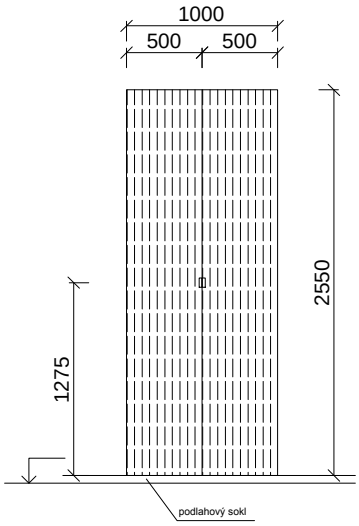 PŮDORYS OSAZNÍ DVEŘÍ VZHLEDEM KE STAVEBNÍMU OTVORU 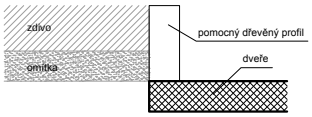 MADLO - masivní bukový profil - zasazeno do hrany dvířek - madlo bude vyvzorkováno ve skutečné podobě na vzorkovém panelu 200x200 mm ČELNÍ POHLED PŘÍČNÝ ŘEZ 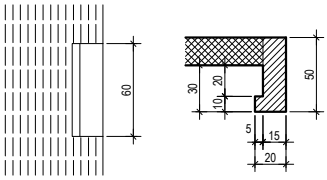 M.Č. 321	-	-	-	1	-	1

POZN. : TENTO VÝPIS NELZE POVAŽOVAT ZA DÍLENSKOU DOKUMENTACI. DÍLENSKOU DOKUMENTACI NA ZÁKLADĚ SPECIFIKACÍ A DETAILŮ ZPRACUJE VÝROBCE A PŘEDLOŽÍ AD K ODSOUHLASENÍ. VEŠKERÉ ROZMĚRY NUTNO OVĚŘIT NA STAVBĚ. PŘI ROZPORU MEZI ROZMĚRY TĚCHTO VÝROBKŮ VE VÝKRESECH DETAILŮ A VE VÝPISU PRVKŮ, PLATÍ ROZMĚRY VE VÝKRESECH DETAILŮ ! VEŠKERÉ POVRCHOVÉ ÚPRAVY BUDOU ODSOUHLASENY AUTORSKÝM DOZOREM NA ZÁKLADĚ REÁLNÝCH VZORKŮ PŘEDLOŽENÝCH DODAVATELEM.

POL.	SCHEMA, ROZMĚR, POPIS	KS 1.PP	1.NP	2.NP	3.NP	4.NP	CELKEM
TR 21	REVIZNÍ DVEŘE - vestavěné revizní dveře, dvoukřídlové - materiál - dýhovaná dřevotřísková deska, tl. 20 mm - dýha - přírodní dýhou - buk - madlo - masivní - dveře opatřeny skříňkovým zámkem (DK02) - rozměr dveří - 1000 x 2280 mm - rozměr stavebního otvoru - 1000 x 2280 mm ČELNÍ POHLED 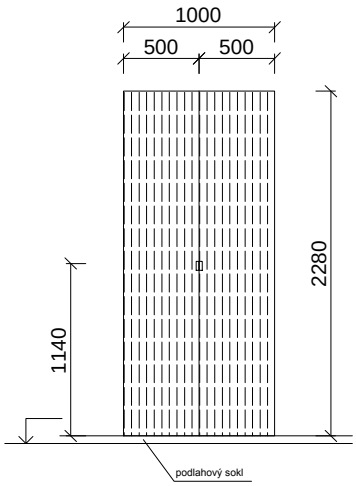 PŮDORYS OSAZNÍ DVEŘÍ VZHLEDEM KE STAVEBNÍMU OTVORU 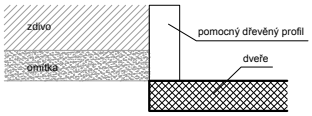 MADLO - masivní bukový profil - zasazeno do hrany dvířek - madlo bude vyvzorkováno ve skutečné podobě na vzorkovém panelu 200x200 mm ČELNÍ POHLED PŘÍČNÝ ŘEZ 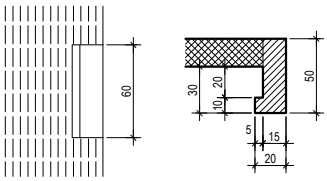 M.Č. 128	1	-	-	-	-	1
TR 22	DŘEVĚNÝ PARAPET - dřevěný masivní parapet - profilace bude řešena jako kopie stávajících parapetů dřevěných oken (která byla vyměňována v r. 2016) - povrchová úprava - silikonová krycí lazura v barvě RAL 1015 (technologický postup jednotlivých vrstev vodou ředitelných laků bude vycházet z požadavků dodavatele laků. Rámcvý předpis - základ 50-75g/m2, vrch 250 g/m2) - lepeno k podkladu - rozměr - délka 1,55 m x hloubka 0,1 m 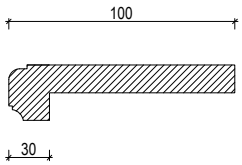 M.Č. 1S29	6	-	-	-	-	6

POL.	SCHEMA, ROZMĚR, POPIS	KS					
		1.PP	1.NP	2.NP	3.NP	4.NP	CELKEM
TR 24	DŘEVĚNÉ MADLO - kombinovaná konstrukce zámečnická a truhlářská - navazuje na ocelovou kci zábradlí celého schodiště "V Lipkách" - dubové profilované madlo obdélného profilu - profilace dle stávajícího historického madla na schodišti "k Labi" - horní hrana s výrazně zaoblenými hranami, po bocích mělké pravoúhlé vybrání. rozměr 45/70 mm osazeno na ocelové pásovině 20/5 mm zámečnické kce z07 - povrchová úprava - 3x transparentním olejovým lak						

DETAIL NAPOJENÍ ŠIKMÉHO MADLA NA VODOROVNÉ
M 1:5

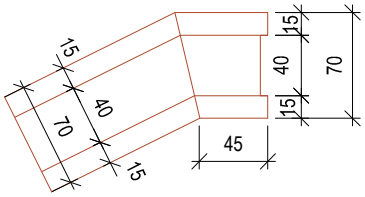

DETAIL PROFILU MADLA

M 1:2

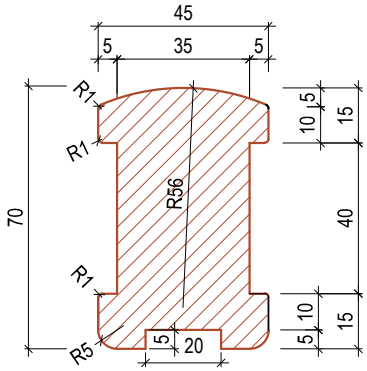

POHLED
M 1:100

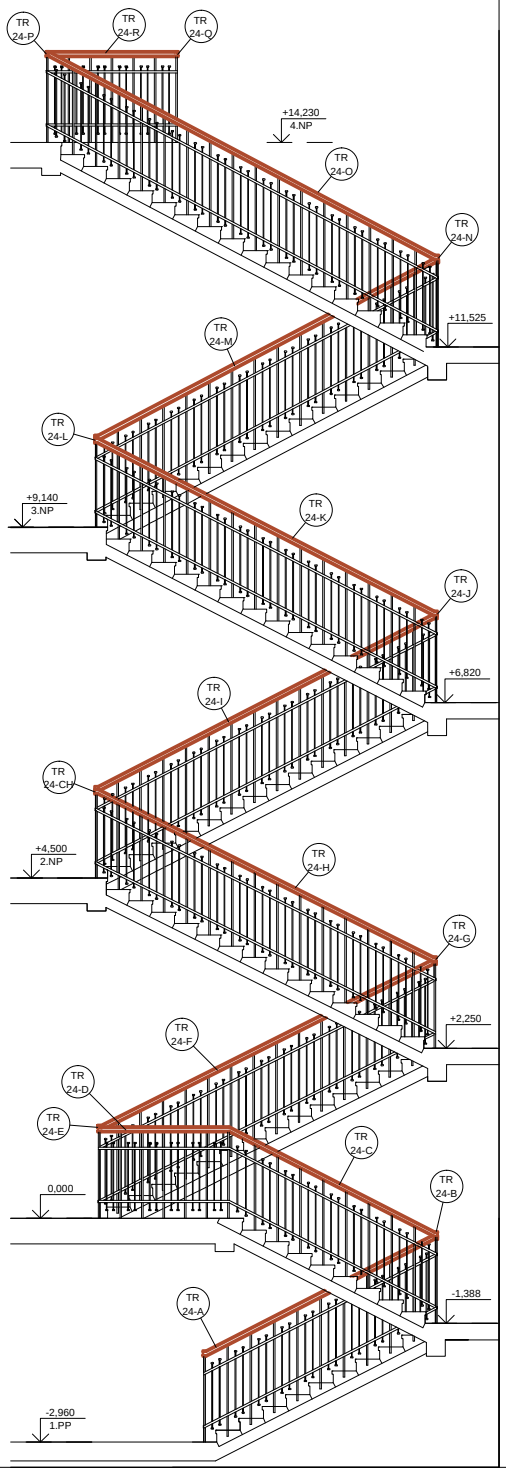

POZN. : TENTO VÝPIS NELZE POVAŽOVAT ZA DÍLENSKOU DOKUMENTACI. DÍLENSKOU DOKUMENTACI NA ZÁKLADĚ SPECIFIKACÍ A DETAILŮ ZPRACUJE VÝROBCE A PŘEDLOŽÍ AD K ODSOUHLASENÍ. VEŠKERÉ ROZMĚRY NUTNO OVĚŘIT NA STAVBĚ. PŘI ROZPORU MEZI ROZMĚRY TĚCHTO VÝROBKŮ VE VÝKRESECH DETAILŮ A VE VÝPISU PRVKŮ, PLATÍ ROZMĚRY VE VÝKRESECH DETAILŮ ! VEŠKERÉ POVRCHOVÉ ÚPRAVY BUDOU ODSOUHLASENY AUTORSKÝM DOZOREM NA ZÁKLADĚ REÁLNÝCH VZORKŮ PŘEDLOŽENÝCH DODAVATELEM.

DOKUMENT :

D.1.1.c.110 VÝPIS TRUHLÁŘSKÝCH VÝROBKŮ

DATUM : ÚNOR 2019

STRANA : 26

POL.	SCHEMA, ROZMĚR, POPIS	KS					
		1.PP	1.NP	2.NP	3.NP	4.NP	CELKEM
	TR 24-A 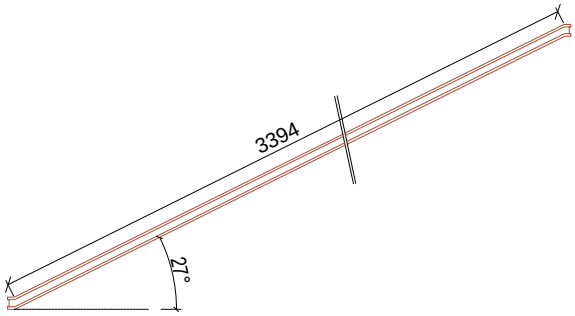	1	-	-	-	-	1
	TR 24-B 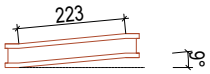	1	-	-	-	-	1
	TR 24-C 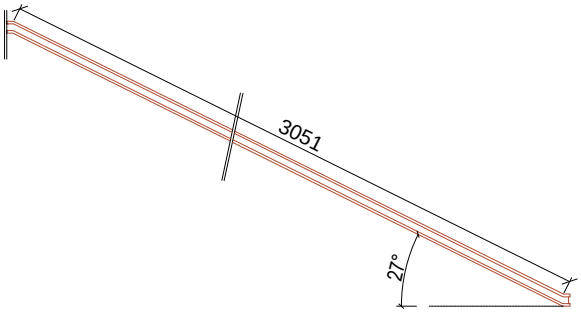	1	-	-	-	-	1
	TR 24-D 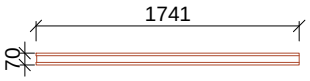	-	1	-	-	-	1
	TR 24-E 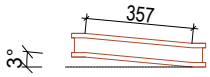	-	1	-	-	-	1
	TR 24-F 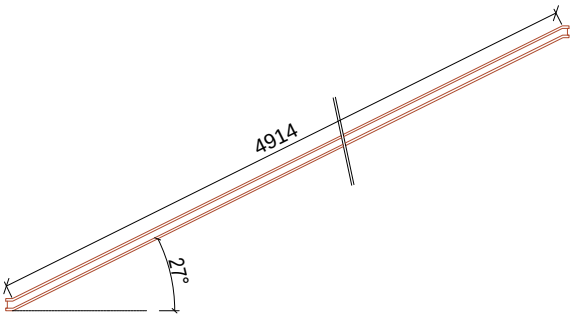	-	1	-	-	-	1
	TR 24-G 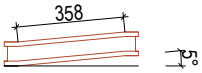	-	1	-	-	-	1
	TR 24-H 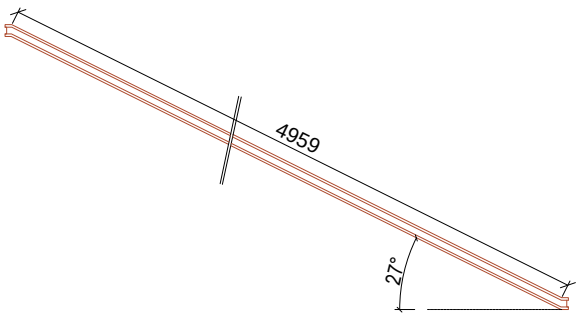	-	1	-	-	-	1

POZN. : TENTO VÝPIS NELZE POVAŽOVAT ZA DÍLENSKOU DOKUMENTACI. DÍLENSKOU DOKUMENTACI NA ZÁKLADĚ SPECIFIKACÍ A DETAILŮ ZPRACUJE VÝROBCE A PŘEDLOŽÍ AD K ODSOUHLASENÍ. VEŠKERÉ ROZMĚRY NUTNO OVĚŘIT NA STAVBĚ. PŘI ROZPORU MEZI ROZMĚRY TĚCHTO VÝROBKŮ VE VÝKRESECH DETAILŮ A VE VÝPISU PRVKŮ, PLATÍ ROZMĚRY VE VÝKRESECH DETAILŮ ! VEŠKERÉ POVRCHOVÉ ÚPRAVY BUDOU ODSOUHLASENY AUTORSKÝM DOZOREM NA ZÁKLADĚ REÁLNÝCH VZORKŮ PŘEDLOŽENÝCH DODAVATELEM.

DOKUMENT :

D.1.1.c.110 VÝPIS TRUHLÁŘSKÝCH VÝROBKŮ

DATUM : ÚNOR 2019

STRANA : 27

POL.	SCHEMA, ROZMĚR, POPIS	KS					
		1.PP	1.NP	2.NP	3.NP	4.NP	CELKEM
	TR 24-CH 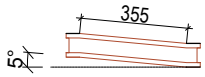	-	-	1	-	-	1
	TR 24-I 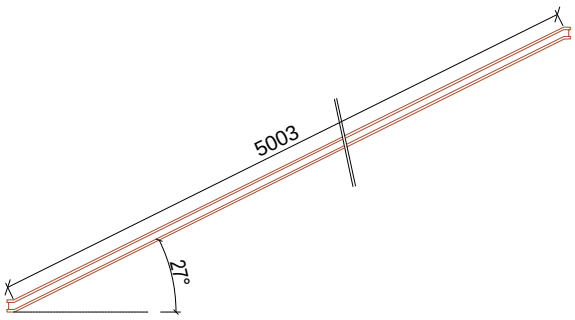	-	-	1	-	-	1
	TR 24-J 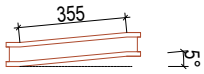	-	-	1	-	-	1
	TR 24-K 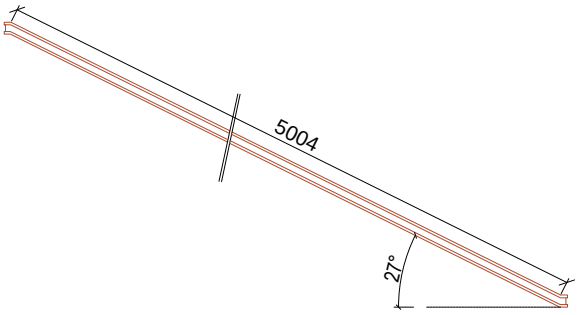	-	-	1	-	-	1
	TR 24-L 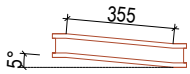	-	-	-	1	-	1
	TR 24-M 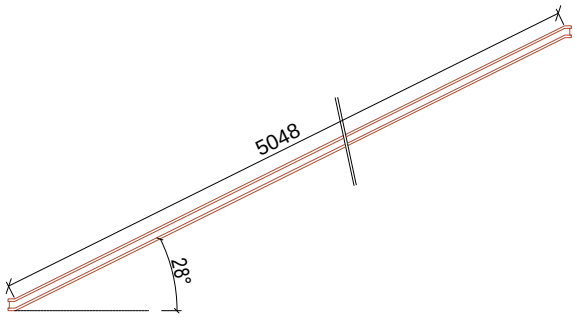	-	-	-	1	-	1
	TR 24-N 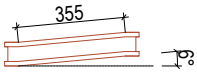	-	-	-	1	-	1
	TR 24-O 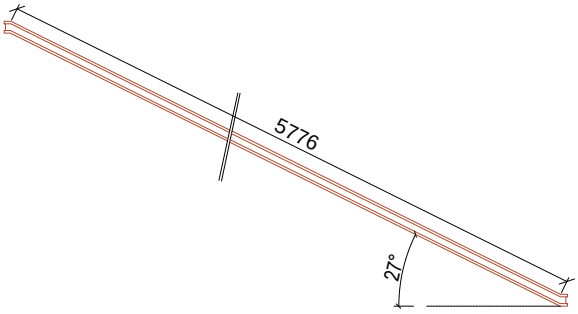	-	-	-	1	-	1

POZN. : TENTO VÝPIS NELZE POVAŽOVAT ZA DÍLENSKOU DOKUMENTACI. DÍLENSKOU DOKUMENTACI NA ZÁKLADĚ SPECIFIKACÍ A DETAILŮ ZPRACUJE VÝROBCE A PŘEDLOŽÍ AD K ODSOUHLASENÍ. VEŠKERÉ ROZMĚRY NUTNO OVĚŘIT NA STAVBĚ. PŘI ROZPORU MEZI ROZMĚRY TĚCHTO VÝROBKŮ VE VÝKRESECH DETAILŮ A VE VÝPISU PRVKŮ, PLATÍ ROZMĚRY VE VÝKRESECH DETAILŮ ! VEŠKERÉ POVRCHOVÉ ÚPRAVY BUDOU ODSOUHLASENY AUTORSKÝM DOZOREM NA ZÁKLADĚ REÁLNÝCH VZORKŮ PŘEDLOŽENÝCH DODAVATELEM.

DOKUMENT :

D.1.1.c.110 VÝPIS TRUHLÁŘSKÝCH VÝROBKŮ

DATUM : ÚNOR 2019

STRANA : 28

POL.	SCHEMA, ROZMĚR, POPIS	KS					
		1.PP	1.NP	2.NP	3.NP	4.NP	CELKEM
	TR 24-P 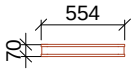	-	-	-	-	1	1
	TR 24-Q 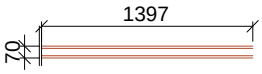	-	-	-	-	1	1
	TR 24-R 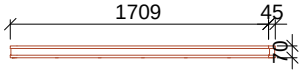	-	-	-	-	1	1
	TR 24-S 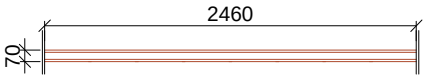	-	-	1	-	-	1
	TR 24-T 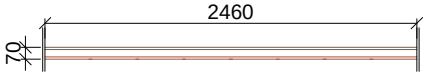	-	-	-	1	-	1

POZN. : TENTO VÝPIS NELZE POVAŽOVAT ZA DÍLENSKOU DOKUMENTACI. DÍLENSKOU DOKUMENTACI NA ZÁKLADĚ SPECIFIKACÍ A DETAILŮ ZPRACUJE VÝROBCE A PŘEDLOŽÍ AD K ODSOUHLASENÍ. VEŠKERÉ ROZMĚRY NUTNO OVĚŘIT NA STAVBĚ. PŘI ROZPORU MEZI ROZMĚRY TĚCHTO VÝROBKŮ VE VÝKRESECH DETAILŮ A VE VÝPISU PRVKŮ, PLATÍ ROZMĚRY VE VÝKRESECH DETAILŮ ! VEŠKERÉ POVRCHOVÉ ÚPRAVY BUDOU ODSOUHLASENY AUTORSKÝM DOZOREM NA ZÁKLADĚ REÁLNÝCH VZORKŮ PŘEDLOŽENÝCH DODAVATELEM.

POL.	SCHEMA, ROZMĚR, POPIS	KS					
		1.PP	1.NP	2.NP	3.NP	4.NP	CELKEM
TR 25	DŘEVĚNÉ MADLO						

- kombinovaná konstrukce zámečnická a truhlářská - navazuje na ocelovou kci zábradlí nové části schodiště "k Labi" ze 3.np do 4.np
- madlo svým profilem plynule navazuje ve 3.np na stávajcící madlo historického původního schodiště
- dubové profilované madlo obdélného profilu - profilace dle stávajícího historického madla na schodišti "k Labi" - horní hrana s výrazně zaoblenými hranami, po bocích mělké pravoúhlé vybrání. rozměr 45/70 mm osazeno na ocelové pásovině 20/5 mm zámečnické kce z06
- povrchová úprava - 3x transparentním olejovým lak

DETAIL NAPOJENÍ ŠIKMÉHO MADLA NA VODOROVNÉ
M 1:5

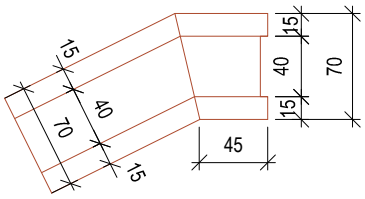

DETAIL PROFILU MADLA
M 1:2

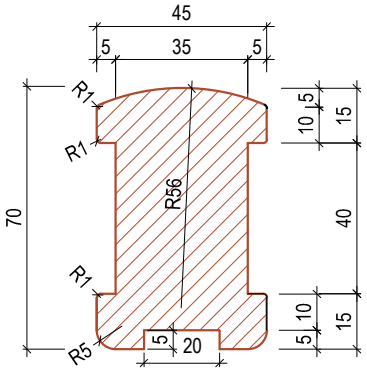

ŘEZOPOHLED
M1:25

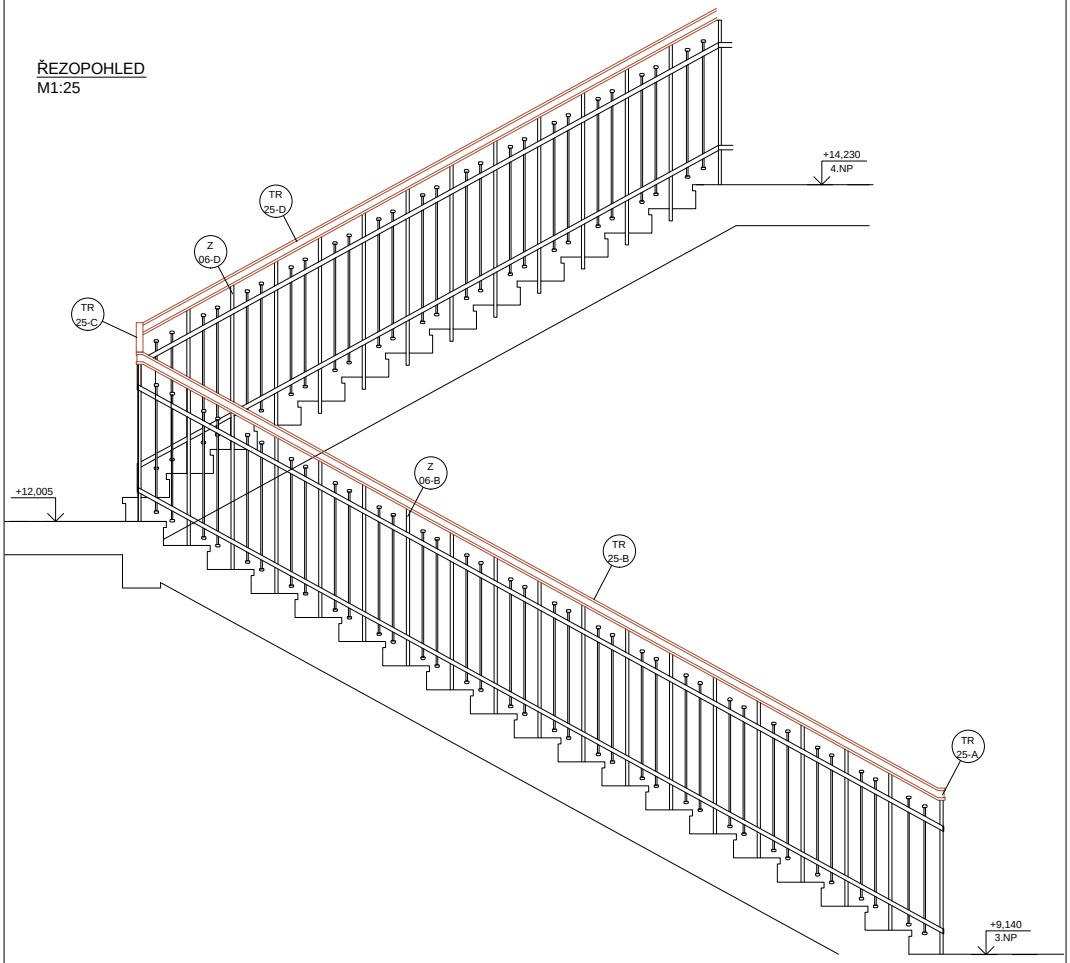

POZN. : TENTO VÝPIS NELZE POVAŽOVAT ZA DÍLENSKOU DOKUMENTACI. DÍLENSKOU DOKUMENTACI NA ZÁKLADĚ SPECIFIKACÍ A DETAILŮ ZPRACUJE VÝROBCE A PŘEDLOŽÍ AD K ODSOUHLASENÍ. VEŠKERÉ ROZMĚRY NUTNO OVĚŘIT NA STAVBĚ. PŘI ROZPORU MEZI ROZMĚRY TĚCHTO VÝROBKŮ VE VÝKRESECH DETAILŮ A VE VÝPISU PRVKŮ, PLATÍ ROZMĚRY VE VÝKRESECH DETAILŮ ! VEŠKERÉ POVRCHOVÉ ÚPRAVY BUDOU ODSOUHLASENY AUTORSKÝM DOZOREM NA ZÁKLADĚ REÁLNÝCH VZORKŮ PŘEDLOŽENÝCH DODAVATELEM.

DOKUMENT :

D.1.1.c.110 VÝPIS TRUHLÁŘSKÝCH VÝROBKŮ

DATUM : ÚNOR 2019

STRANA : 30

POL.	SCHEMA, ROZMĚR, POPIS	KS					
		1.PP	1.NP	2.NP	3.NP	4.NP	CELKEM
	TR 25-A 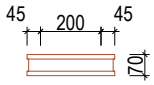 CELKEM	-	-	-	1	-	1
	TR 25-B 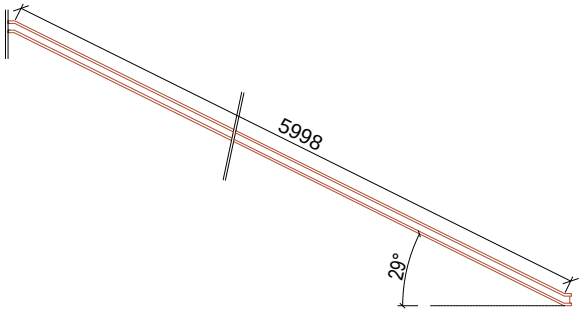 CELKEM	-	-	-	1	-	1
	TR 25-C 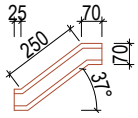 CELKEM	-	-	-	1	-	1
	TR 25-D 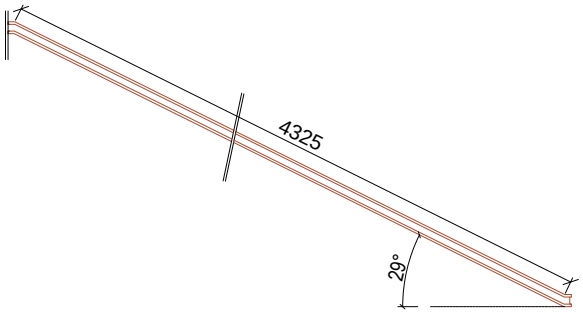 CELKEM	-	-	-	1	-	1
	TR 25-E 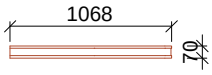 CELKEM	-	-	-	-	1	1
	TR 22-F 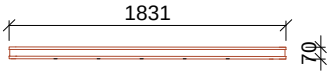 CELKEM	-	-	-	-	1	1
	TR 24-G 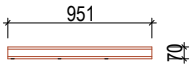 CELKEM	-	-	-	-	1	1

POZN. : TENTO VÝPIS NELZE POVAŽOVAT ZA DÍLENSKOU DOKUMENTACI. DÍLENSKOU DOKUMENTACI NA ZÁKLADĚ SPECIFIKACÍ A DETAILŮ ZPRACUJE VÝROBCE A PŘEDLOŽÍ AD K ODSOUHLASENÍ. VEŠKERÉ ROZMĚRY NUTNO OVĚŘIT NA STAVBĚ. PŘI ROZPORU MEZI ROZMĚRY TĚCHTO VÝROBKŮ VE VÝKRESECH DETAILŮ A VE VÝPISU PRVKŮ, PLATÍ ROZMĚRY VE VÝKRESECH DETAILŮ ! VEŠKERÉ POVRCHOVÉ ÚPRAVY BUDOU ODSOUHLASENY AUTORSKÝM DOZOREM NA ZÁKLADĚ REÁLNÝCH VZORKŮ PŘEDLOŽENÝCH DODAVATELEM.

POL.	SCHEMA, ROZMĚR, POPIS	KS					
		1.PP	1.NP	2.NP	3.NP	4.NP	CELKEM
TR 26	DŘEVĚNÉ MADLO - kombinovaná konstrukce zámečnická a truhlářská - je nesena ocelovou podpůrnou kci pro madlo na schodišťovývh stěnách schodiště "k labi" - dubové profilované madlo obdélného profilu - profilace dle stávajícího madla na schodišti "K Labi" - horní hrana s výrazně zaoblenými hranami, po bocích mělké pravoúhlé vybrání. rozměr 45/70 mm, osazeno na ocelové pásovině 20/5 mm - madlo bude přesahovat 150 mm přes hranu prvního (nástupního) a posledního (výstupního) stupně - povrchová úprava - 3x transparentním olejovým lak - ocelová konstrukce sestává z kotev (u každé délky různý počet kotev) a ocelové pásoviny 20/5 mm, která je o 120mm kratší než než délka madla. - pásnice je zapuštěna do dřevěného madla a zalícována - povrchová úprava ocelové konstrukce 2x nátěr olejovou barvou dle původní barevnosti stávajícícho zábradlí KV Z2						

DETAIL PROFILU MADLA
M 1:2

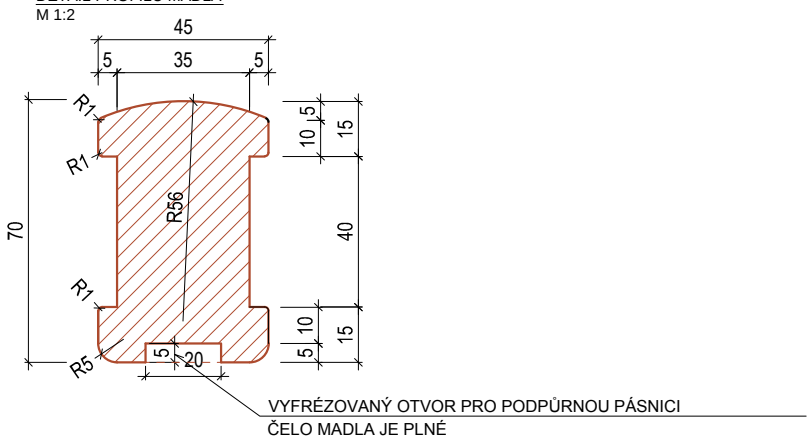

KOTVENÍ MADLA DO ZDI NA VEDLEJŠÍCH SCHODIŠTÍCH
- podpůrná pásnice (20x5mm) na délku madla, kratší o 60mm na každé straně
- ocelová kotva, kotvená do zdi, připevněna k podpůrné pásnici

POHLED
M 1:5

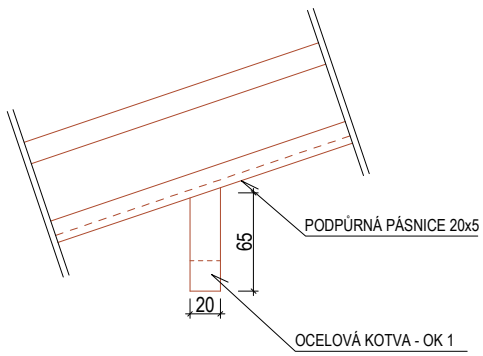

ŘEZ
M 1:5

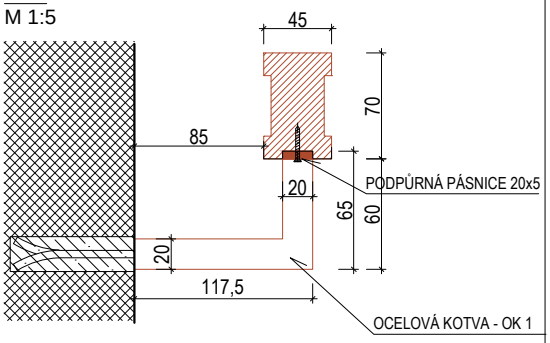

POZN. : TENTO VÝPIS NELZE POVAŽOVAT ZA DÍLENSKOU DOKUMENTACI. DÍLENSKOU DOKUMENTACI NA ZÁKLADĚ SPECIFIKACÍ A DETAILŮ ZPRACUJE VÝROBCE A PŘEDLOŽÍ AD K ODSOUHLASENÍ. VEŠKERÉ ROZMĚRY NUTNO OVĚŘIT NA STAVBĚ. PŘI ROZPORU MEZI ROZMĚRY TĚCHTO VÝROBKŮ VE VÝKRESECH DETAILŮ A VE VÝPISU PRVKŮ, PLATÍ ROZMĚRY VE VÝKRESECH DETAILŮ ! VEŠKERÉ POVRCHOVÉ ÚPRAVY BUDOU ODSOUHLASENY AUTORSKÝM DOZOREM NA ZÁKLADĚ REÁLNÝCH VZORKŮ PŘEDLOŽENÝCH DODAVATELEM.

POL.	SCHEMA, ROZMĚR, POPIS	KS					
		1.PP	1.NP	2.NP	3.NP	4.NP	CELKEM

TR 26-A - DŘEVĚNÉ MADLO

- madlo schodiště mezi 1.pp a mezipodestou 1.pp a 1. np
- délka madla 3510mm, délka pásnice 3390mm
- podporováno 4 ocelovými kotvami

ŘEZOPOHLED
M1:25

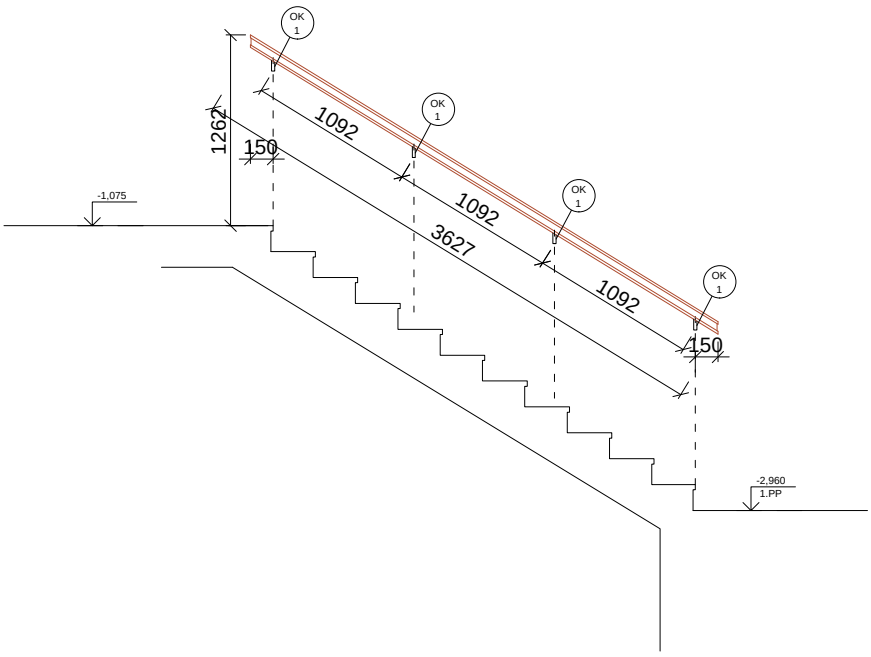

CELKEM	1	-	-	-	-	1

TR 26-B - DŘEVĚNÉ MADLO

- madlo schodiště mezi mezipodestou 1.pp a 1. np a 1. np
- délka madla 2521mm, délka pásnice 2401mm
- podporováno 3 ocelovými kotvami

ŘEZOPOHLED
M1:25

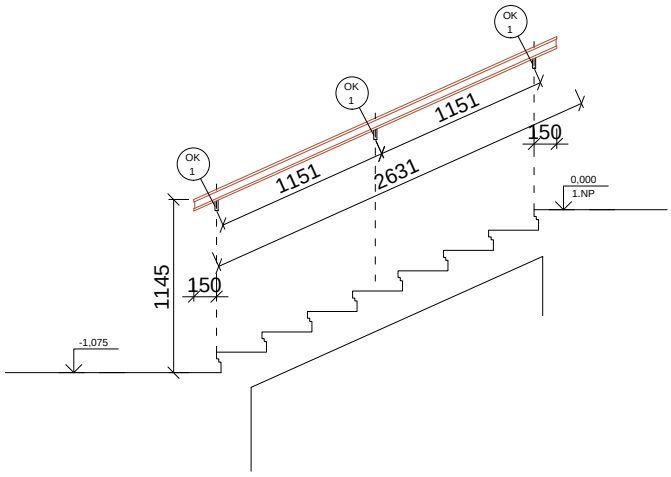

CELKEM	1	-	-	-	-	1

POZN. : TENTO VÝPIS NELZE POVAŽOVAT ZA DÍLENSKOU DOKUMENTACI. DÍLENSKOU DOKUMENTACI NA ZÁKLADĚ SPECIFIKACÍ A DETAILŮ ZPRACUJE VÝROBCE A PŘEDLOŽÍ AD K ODSOUHLASENÍ. VEŠKERÉ ROZMĚRY NUTNO OVĚŘIT NA STAVBĚ. PŘI ROZPORU MEZI ROZMĚRY TĚCHTO VÝROBKŮ VE VÝKRESECH DETAILŮ A VE VÝPISU PRVKŮ, PLATÍ ROZMĚRY VE VÝKRESECH DETAILŮ ! VEŠKERÉ POVRCHOVÉ ÚPRAVY BUDOU ODSOUHLASENY AUTORSKÝM DOZOREM NA ZÁKLADĚ REÁLNÝCH VZORKŮ PŘEDLOŽENÝCH DODAVATELEM.

POL.	SCHEMA, ROZMĚR, POPIS	KS					
		1.PP	1.NP	2.NP	3.NP	4.NP	CELKEM

TR 26-C - DŘEVĚNÉ MADLO

- madlo schodiště mezi 1.np a mezipodestou 1. a 2. np
- délka madla 5636mm, délka pásnice 5516mm
- podporováno 5 ocelovými kotvami

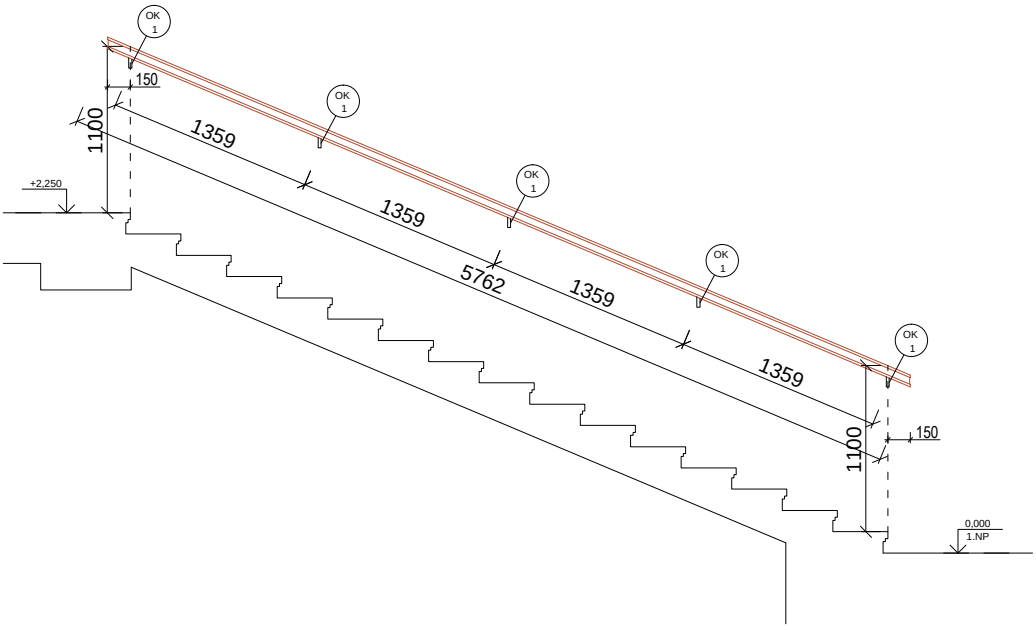

CELKEM	-	1	-	-	-	1

TR 26-D - DŘEVĚNÉ MADLO

- madlo schodiště mezi mezipodestou 1. a 2. np a 2. np
- délka madla 5636mm, délka pásnice 5516mm
- podporováno 5 ocelovými kotvami

ŘEZOPOHLED
M1:25

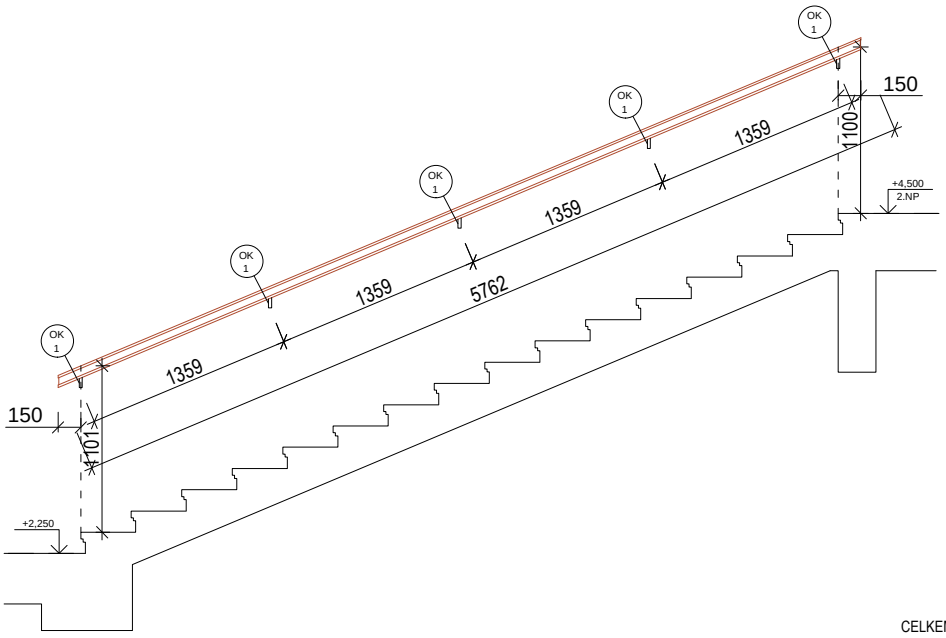

CELKEM	-	1	-	-	-	1

POZN. : TENTO VÝPIS NELZE POVAŽOVAT ZA DÍLENSKOU DOKUMENTACI. DÍLENSKOU DOKUMENTACI NA ZÁKLADĚ SPECIFIKACÍ A DETAILŮ ZPRACUJE VÝROBCE A PŘEDLOŽÍ AD K ODSOUHLASENÍ. VEŠKERÉ ROZMĚRY NUTNO OVĚŘIT NA STAVBĚ. PŘI ROZPORU MEZI ROZMĚRY TĚCHTO VÝROBKŮ VE VÝKRESECH DETAILŮ A VE VÝPISU PRVKŮ, PLATÍ ROZMĚRY VE VÝKRESECH DETAILŮ ! VEŠKERÉ POVRCHOVÉ ÚPRAVY BUDOU ODSOUHLASENY AUTORSKÝM DOZOREM NA ZÁKLADĚ REÁLNÝCH VZORKŮ PŘEDLOŽENÝCH DODAVATELEM.

POL.	SCHEMA, ROZMĚR, POPIS	KS					
		1.PP	1.NP	2.NP	3.NP	4.NP	CELKEM

TR 26-E - DŘEVĚNÉ MADLO

- madlo schodiště mezi 2.np a mezipodestou 2. a 3. np
- délka madla 5676mm, délka pásnice 5556mm
- podporováno 5 ocelovými kotvami

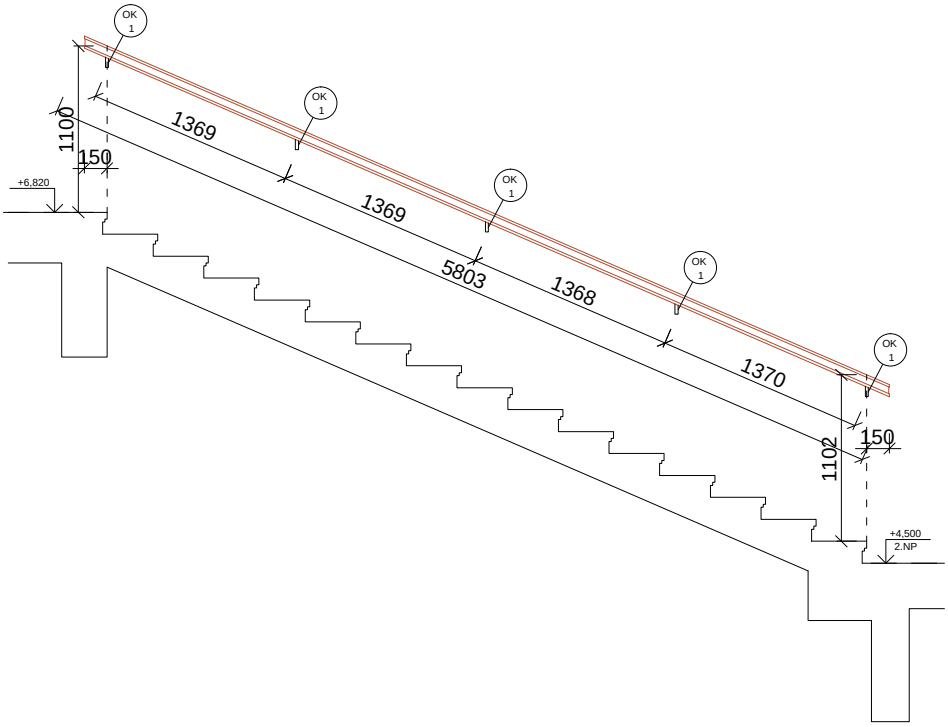

CELKEM	-	-	1	-	-	1

TR 26-F - DŘEVĚNÉ MADLO

- madlo schodiště mezi mezipodestou 2. a 3. np a 3. np
- délka madla 5676mm, délka pásnice 5556mm
- podporováno 5 ocelovými kotvami

ŘEZOPOHLED
M1:25

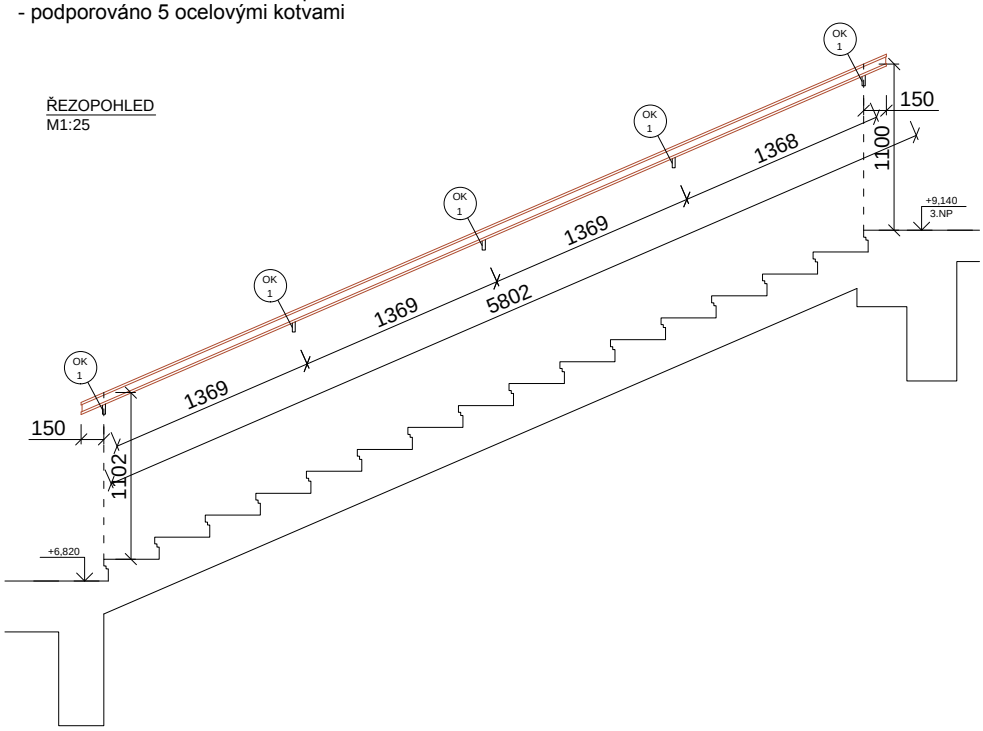

CELKEM	-	-	1	-	-	1

POZN. : TENTO VÝPIS NELZE POVAŽOVAT ZA DÍLENSKOU DOKUMENTACI. DÍLENSKOU DOKUMENTACI NA ZÁKLADĚ SPECIFIKACÍ A DETAILŮ ZPRACUJE VÝROBCE A PŘEDLOŽÍ AD K ODSOUHLASENÍ. VEŠKERÉ ROZMĚRY NUTNO OVĚŘIT NA STAVBĚ. PŘI ROZPORU MEZI ROZMĚRY TĚCHTO VÝROBKŮ VE VÝKRESECH DETAILŮ A VE VÝPISU PRVKŮ, PLATÍ ROZMĚRY VE VÝKRESECH DETAILŮ ! VEŠKERÉ POVRCHOVÉ ÚPRAVY BUDOU ODSOUHLASENY AUTORSKÝM DOZOREM NA ZÁKLADĚ REÁLNÝCH VZORKŮ PŘEDLOŽENÝCH DODAVATELEM.

POL.	SCHEMA, ROZMĚR, POPIS	KS					
		1.PP	1.NP	2.NP	3.NP	4.NP	CELKEM

TR 26-G - DŘEVĚNÉ MADLO

- madlo schodiště mezi 3. np a mezipodestou 3. a 4. np
- délka madla 5850mm, délka pásnice 5730mm
- podporováno 5 ocelovými kotvami

ŘEZOPOHLED
M1:25

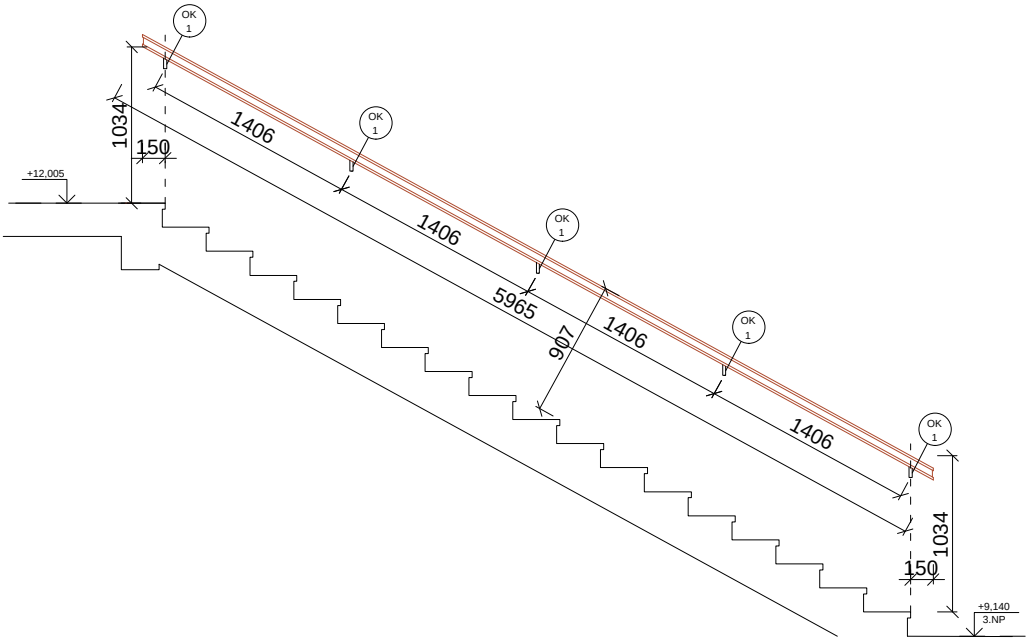

CELKEM	-	-	-	1	-	1

TR 26-H - DŘEVĚNÉ MADLO

- madlo schodiště mezi mezipodestou 3. a 4. np a 4. np
- délka madla 4528mm, délka pásnice 4408mm
- podporováno 5 ocelovými kotvami

ŘEZOPOHLED
M1:25

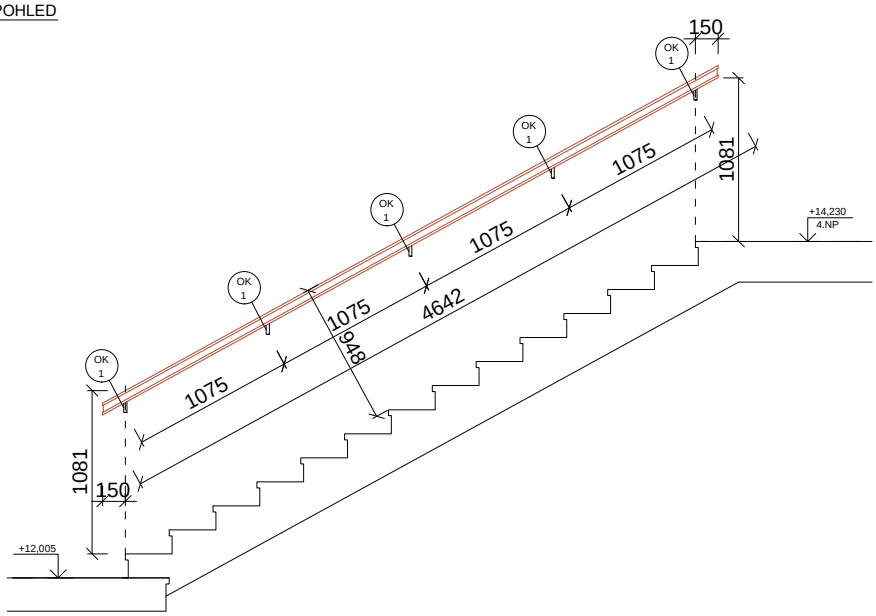

CELKEM	-	-	-	1	-	1

POZN. : TENTO VÝPIS NELZE POVAŽOVAT ZA DÍLENSKOU DOKUMENTACI. DÍLENSKOU DOKUMENTACI NA ZÁKLADĚ SPECIFIKACÍ A DETAILŮ ZPRACUJE VÝROBCE A PŘEDLOŽÍ AD K ODSOUHLASENÍ. VEŠKERÉ ROZMĚRY NUTNO OVĚŘIT NA STAVBĚ. PŘI ROZPORU MEZI ROZMĚRY TĚCHTO VÝROBKŮ VE VÝKRESECH DETAILŮ A VE VÝPISU PRVKŮ, PLATÍ ROZMĚRY VE VÝKRESECH DETAILŮ ! VEŠKERÉ POVRCHOVÉ ÚPRAVY BUDOU ODSOUHLASENY AUTORSKÝM DOZOREM NA ZÁKLADĚ REÁLNÝCH VZORKŮ PŘEDLOŽENÝCH DODAVATELEM.

POL.	SCHEMA, ROZMĚR, POPIS	KS					
		1.PP	1.NP	2.NP	3.NP	4.NP	CELKEM
TR 27	DŘEVĚNÉ MADLO						

- kombinovaná konstrukce zámečnická a truhlářská - je nesena ocelovou podpůrnou kci pro madlo na schodišťovývh stěnách schodiště "V Lipkách"
- dubové profilované madlo obdélného profilu - profilace dle stávajícího madla na schodišti "K Labi" - horní hrana s výrazně zaoblenými hranami, po bocích mělké pravoúhlé vybrání. rozměr 45/70 mm, osazeno na ocelové pásovině 20/5 mm
- madlo bude přesahovat 150 mm přes hranu prvního (nástupního) a posledního (výstupního) stupně
- povrchová úprava - 3x transparentním olejovým lak

- ocelová konstrukce sestává z kotev (u každé délky různý počet kotev) a ocelové pásoviny 20/5 mm, která je o 120mm kratší než než délka madla.
- pásnice je zapuštěna do dřevěného madla a zalícována
- povrchová úprava ocelové konstrukce 2x nátěr olejovou barvou dle původní barevnosti stávajícícho zábradlí KV Z2

DETAIL PROFILU MADLA
M 1:2

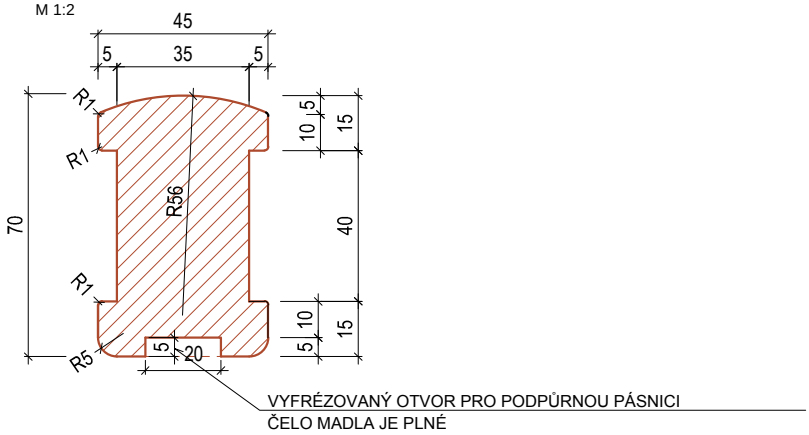

KOTVENÍ MADLA DO ZDI NA VEDLEJŠÍCH SCHODIŠTÍCH

- podpůrná pásnice (20x5mm) na délku madla, kratší o 60mm na každé straně
- ocelová kotva, kotvená do zdi, připevněna k podpůrné pásnici

POHLED
M 1:5

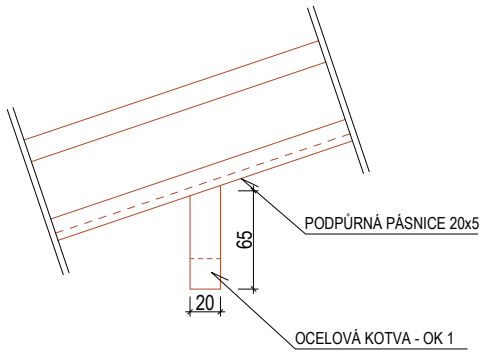

ŘEZ
M 1:5

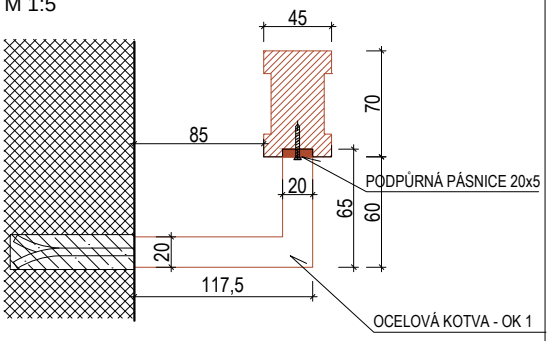

POZN. : TENTO VÝPIS NELZE POVAŽOVAT ZA DÍLENSKOU DOKUMENTACI. DÍLENSKOU DOKUMENTACI NA ZÁKLADĚ SPECIFIKACÍ A DETAILŮ ZPRACUJE VÝROBCE A PŘEDLOŽÍ AD K ODSOUHLASENÍ. VEŠKERÉ ROZMĚRY NUTNO OVĚŘIT NA STAVBĚ. PŘI ROZPORU MEZI ROZMĚRY TĚCHTO VÝROBKŮ VE VÝKRESECH DETAILŮ A VE VÝPISU PRVKŮ, PLATÍ ROZMĚRY VE VÝKRESECH DETAILŮ ! VEŠKERÉ POVRCHOVÉ ÚPRAVY BUDOU ODSOUHLASENY AUTORSKÝM DOZOREM NA ZÁKLADĚ REÁLNÝCH VZORKŮ PŘEDLOŽENÝCH DODAVATELEM.

POL.	SCHEMA, ROZMĚR, POPIS	KS					
		1.PP	1.NP	2.NP	3.NP	4.NP	CELKEM

TR 27-A - DŘEVĚNÉ MADLO

- madlo schodiště mezi 1.pp a mezipodestou 1.pp a 1.np
- délka madla 3334mm, délka pásnice 3214mm
- podporováno 4 ocelovými kotvami

ŘEZOPOHLED
M1:25

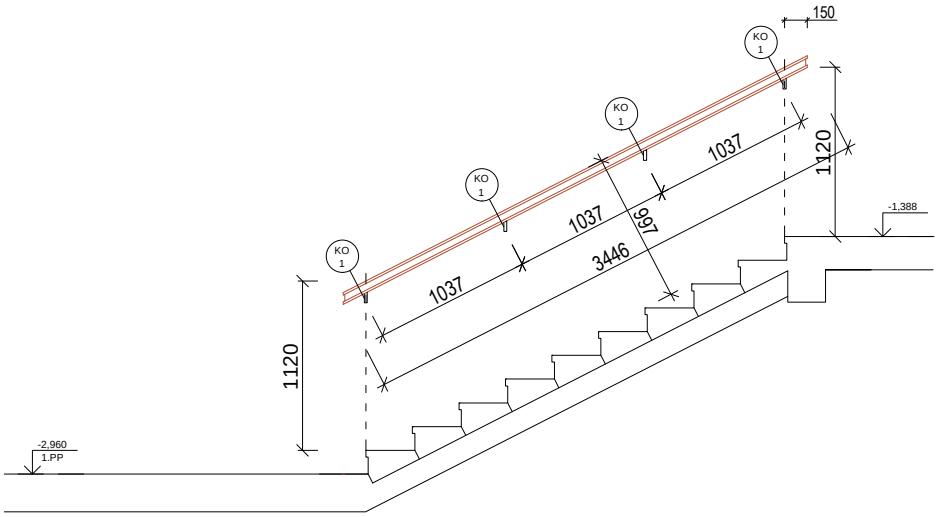

CELKEM	2	-	-	-	-	2

TR 27-C - DŘEVĚNÉ MADLO

- madlo schodiště mezi mezipodestou 1.pp a 1. np a 1. np
- délka madla 2937mm, délka pásnice 2817mm
- podporováno 4 ocelovými kotvami

ŘEZOPOHLED
M1:25

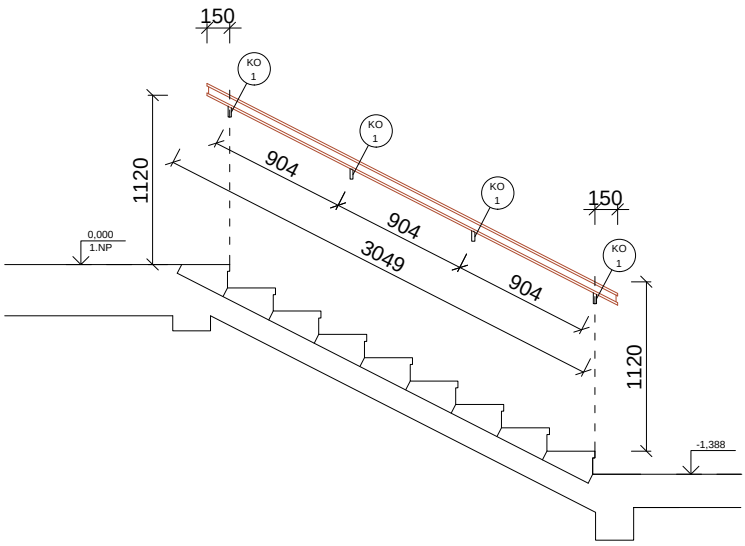

CELKEM	1	-	-	-	-	1

POZN. : TENTO VÝPIS NELZE POVAŽOVAT ZA DÍLENSKOU DOKUMENTACI. DÍLENSKOU DOKUMENTACI NA ZÁKLADĚ SPECIFIKACÍ A DETAILŮ ZPRACUJE VÝROBCE A PŘEDLOŽÍ AD K ODSOUHLASENÍ. VEŠKERÉ ROZMĚRY NUTNO OVĚŘIT NA STAVBĚ. PŘI ROZPORU MEZI ROZMĚRY TĚCHTO VÝROBKŮ VE VÝKRESECH DETAILŮ A VE VÝPISU PRVKŮ, PLATÍ ROZMĚRY VE VÝKRESECH DETAILŮ ! VEŠKERÉ POVRCHOVÉ ÚPRAVY BUDOU ODSOUHLASENY AUTORSKÝM DOZOREM NA ZÁKLADĚ REÁLNÝCH VZORKŮ PŘEDLOŽENÝCH DODAVATELEM.

POL.	SCHEMA, ROZMĚR, POPIS	KS					
		1.PP	1.NP	2.NP	3.NP	4.NP	CELKEM

TR 27-F - DŘEVĚNÉ MADLO
- MADLO SCHODIŠTĚ MEZI 1.NP A MEZIPODESTOU 1.NP A 2.NP
- DÉLKA MADLA 4917MM, DÉLKA PÁSNICE 4797MM
- PODPOROVÁNO 5 OCELOVÝMI KOTVAMI

ŘEZOPOHLED
M1:25

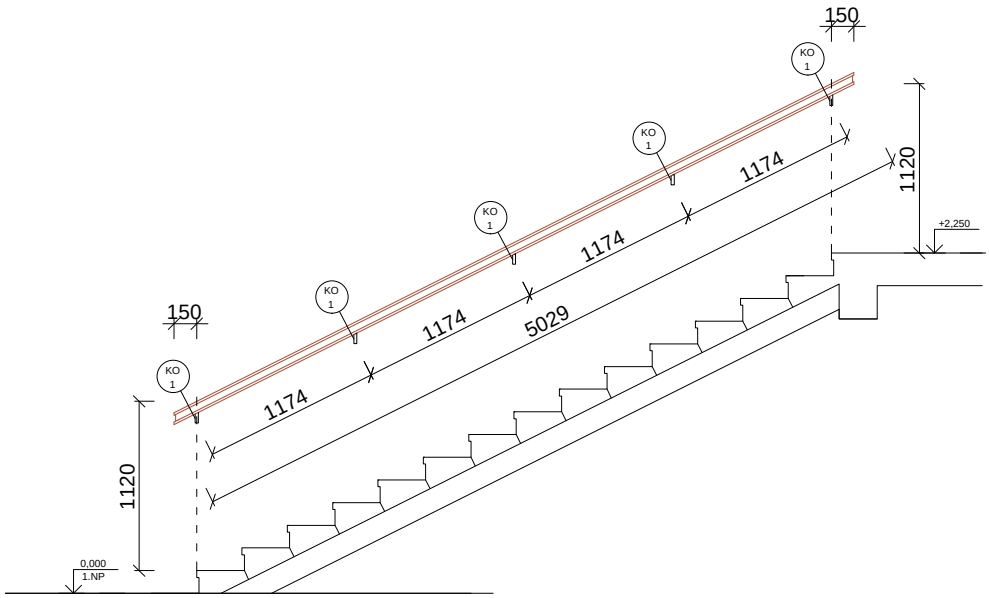

CELKEM	-	1	-	-	-	1

TR 27-H - DŘEVĚNÉ MADLO

- madlo schodiště mezi mezipodestou 1.np a 2. np a 2. np
- délka madla 4917mm, délka pásnice 4797mm
- podporováno 5 ocelovými kotvami

ŘEZOPOHLED
M1:25

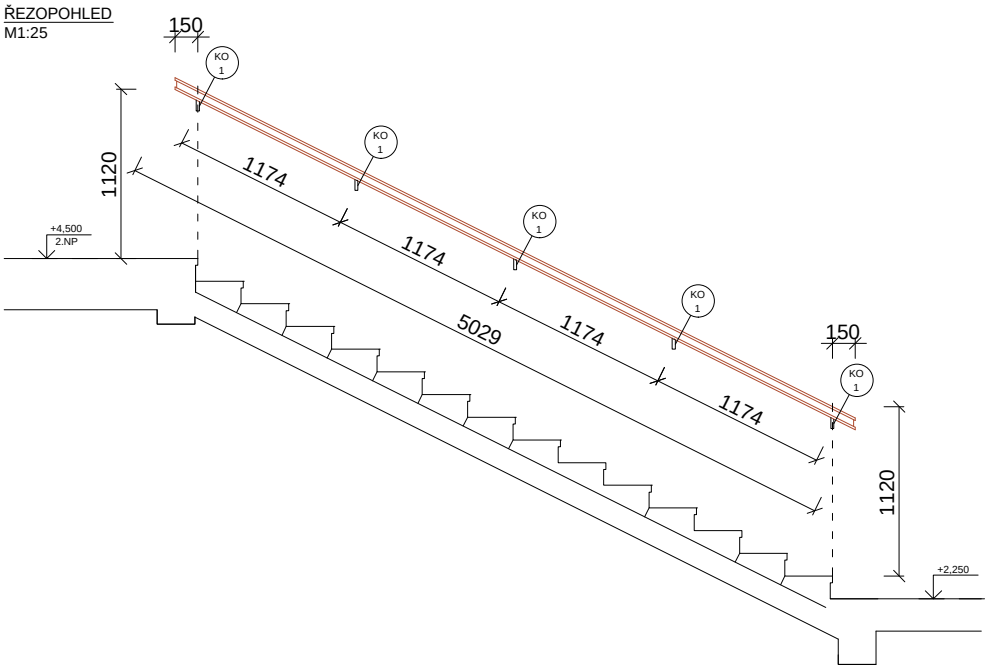

CELKEM	-	1	-	-	-	1

POZN. : TENTO VÝPIS NELZE POVAŽOVAT ZA DÍLENSKOU DOKUMENTACI. DÍLENSKOU DOKUMENTACI NA ZÁKLADĚ SPECIFIKACÍ A DETAILŮ ZPRACUJE VÝROBCE A PŘEDLOŽÍ AD K ODSOUHLASENÍ. VEŠKERÉ ROZMĚRY NUTNO OVĚŘIT NA STAVBĚ. PŘI ROZPORU MEZI ROZMĚRY TĚCHTO VÝROBKŮ VE VÝKRESECH DETAILŮ A VE VÝPISU PRVKŮ, PLATÍ ROZMĚRY VE VÝKRESECH DETAILŮ ! VEŠKERÉ POVRCHOVÉ ÚPRAVY BUDOU ODSOUHLASENY AUTORSKÝM DOZOREM NA ZÁKLADĚ REÁLNÝCH VZORKŮ PŘEDLOŽENÝCH DODAVATELEM.

POL.	SCHEMA, ROZMĚR, POPIS	KS					
		1.PP	1.NP	2.NP	3.NP	4.NP	CELKEM

TR 27-I - DŘEVĚNÉ MADLO

- madlo schodiště mezi 2.np a mezipodestou 2.np a 3.np
- délka madla 4961mm, délka pásnice 4841mm
- podporováno 5 ocelovými kotvami

ŘEZOPOHLED
M1:25

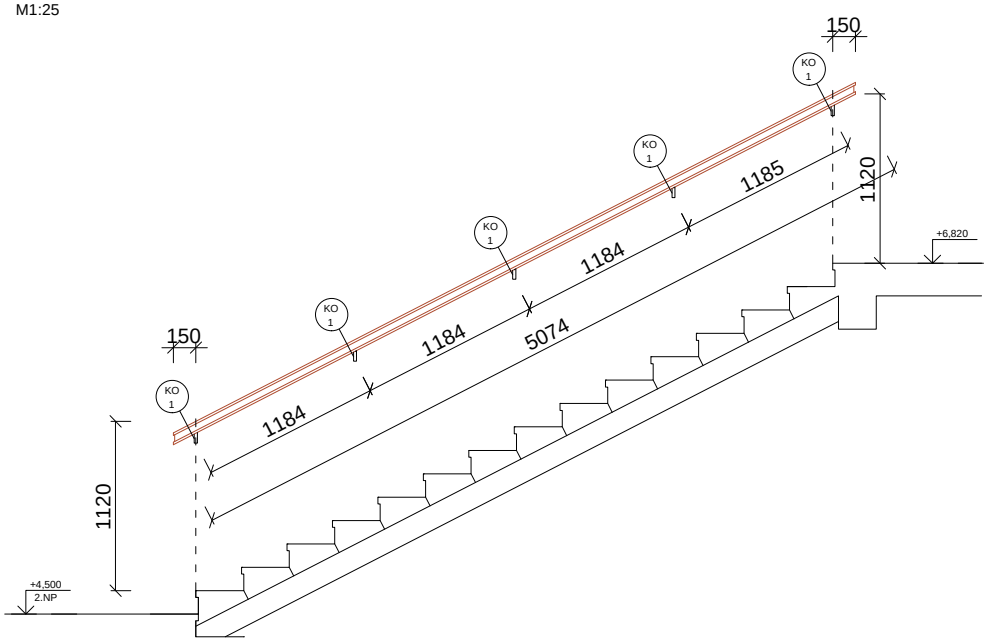

CELKEM	-	-	1	-	-	1

TR 27-K - DŘEVĚNÉ MADLO

- madlo schodiště mezi mezipodestou 2.np a 3. np a 3. np
- délka madla 4961mm, délka pásnice 4841mm
- podporováno 5 ocelovými kotvami

ŘEZOPOHLED
M1:25

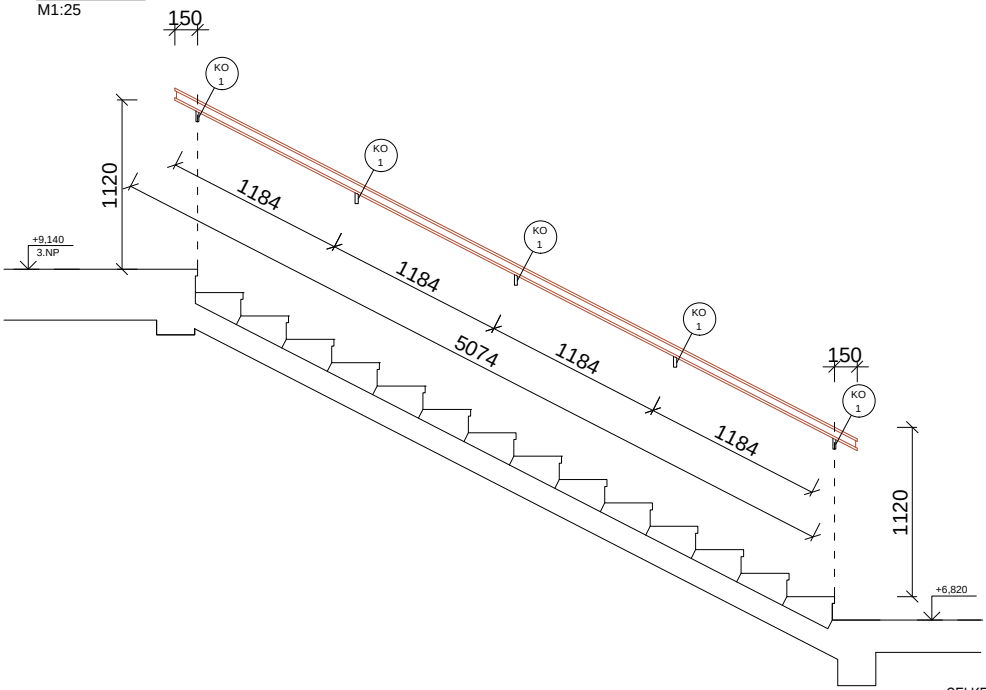

CELKEM	-	-	1	-	-	1

POZN. : TENTO VÝPIS NELZE POVAŽOVAT ZA DÍLENSKOU DOKUMENTACI. DÍLENSKOU DOKUMENTACI NA ZÁKLADĚ SPECIFIKACÍ A DETAILŮ ZPRACUJE VÝROBCE A PŘEDLOŽÍ AD K ODSOUHLASENÍ. VEŠKERÉ ROZMĚRY NUTNO OVĚŘIT NA STAVBĚ. PŘI ROZPORU MEZI ROZMĚRY TĚCHTO VÝROBKŮ VE VÝKRESECH DETAILŮ A VE VÝPISU PRVKŮ, PLATÍ ROZMĚRY VE VÝKRESECH DETAILŮ ! VEŠKERÉ POVRCHOVÉ ÚPRAVY BUDOU ODSOUHLASENY AUTORSKÝM DOZOREM NA ZÁKLADĚ REÁLNÝCH VZORKŮ PŘEDLOŽENÝCH DODAVATELEM.

POL.	SCHEMA, ROZMĚR, POPIS	KS					
		1.PP	1.NP	2.NP	3.NP	4.NP	CELKEM

TR 27-M - DŘEVĚNÉ MADLO

- madlo schodiště mezi 3.np a mezipodestou 3.np a 4.np
- délka madla 5004mm, délka pásnice 4884mm
- podporováno 5 ocelovými kotvami

ŘEZOPOHLED
M1:25

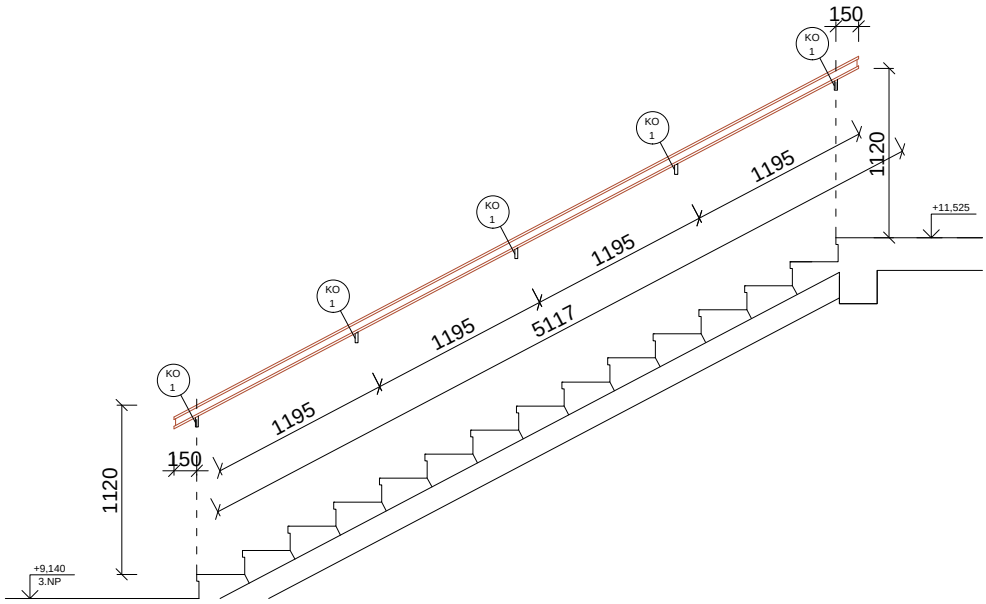

CELKEM	-	-	-	1	-	1

TR 27-O - DŘEVĚNÉ MADLO

- madlo schodiště mezi mezipodestou 3.np a 4. np a 4. np
- délka madla 5686mm, délka pásnice 5566mm
- podporováno 5 ocelovými kotvami

ŘEZOPOHLED
M1:25

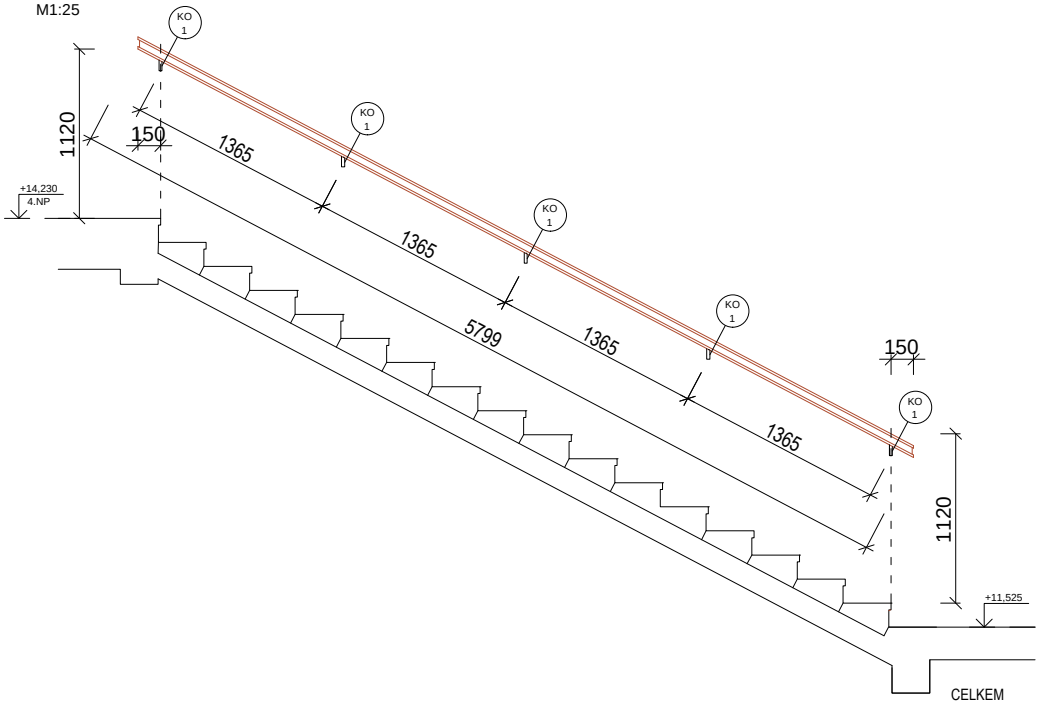

CELKEM	-	-	-	1	-	1

POZN. : TENTO VÝPIS NELZE POVAŽOVAT ZA DÍLENSKOU DOKUMENTACI. DÍLENSKOU DOKUMENTACI NA ZÁKLADĚ SPECIFIKACÍ A DETAILŮ ZPRACUJE VÝROBCE A PŘEDLOŽÍ AD K ODSOUHLASENÍ. VEŠKERÉ ROZMĚRY NUTNO OVĚŘIT NA STAVBĚ. PŘI ROZPORU MEZI ROZMĚRY TĚCHTO VÝROBKŮ VE VÝKRESECH DETAILŮ A VE VÝPISU PRVKŮ, PLATÍ ROZMĚRY VE VÝKRESECH DETAILŮ ! VEŠKERÉ POVRCHOVÉ ÚPRAVY BUDOU ODSOUHLASENY AUTORSKÝM DOZOREM NA ZÁKLADĚ REÁLNÝCH VZORKŮ PŘEDLOŽENÝCH DODAVATELEM.

POL.	SCHEMA, ROZMĚR, POPIS	KS					
		1.PP	1.NP	2.NP	3.NP	4.NP	CELKEM
TR 28	DŘEVĚNÉ MADLO						

- kombinovaná konstrukce zámečnická a truhlářská
- madlo je kotveno ocelovými kotvami do schodišových zdí hlavního schodiště
- dubové profilované madlo obdélného profilu
- profilace dle stávajícího madla na schodišti "K Labi" - horní hrana s výrazně zaoblenými hranami, po bocích mělké pravoúhlé vybrání. rozměr 45/70 mm
- povrchová úprava - 3x transparentním olejovým lak

- ocelová konstrukce sestává z kotev (u každé délky různý počet kotev)
- povrchová úprava ocelové konstrukce 2x nátěr olejovou barvou dle původní barevnosti stávajícícho zábradlí KV Z2

DETAIL UKONČENÍ MADLA
M 1:5

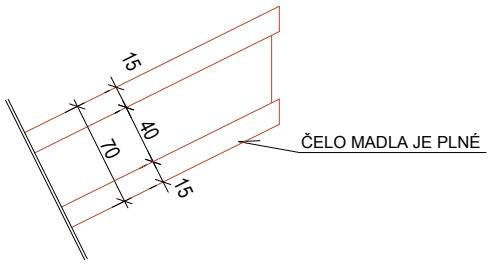

DETAIL PROFILU MADLA
M 1:2

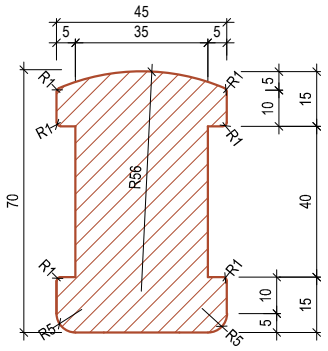

KOTVENÍ MADLA DO ZDI NA VEDLEJŠÍCH SCHODIŠTÍCH

- dřevěné madlo kotvené přes ocelovou kotvu do zdi

ŘEZ KOTVOU
M 1:5

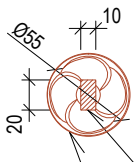

POHLED
M 1:5

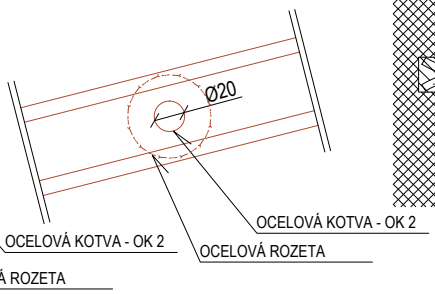

ŘEZ MADLEM
M 1:5

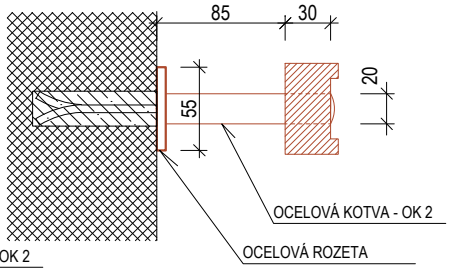

POZN. : TENTO VÝPIS NELZE POVAŽOVAT ZA DÍLENSKOU DOKUMENTACI. DÍLENSKOU DOKUMENTACI NA ZÁKLADĚ SPECIFIKACÍ A DETAILŮ ZPRACUJE VÝROBCE A PŘEDLOŽÍ AD K ODSOUHLASENÍ. VEŠKERÉ ROZMĚRY NUTNO OVĚŘIT NA STAVBĚ. PŘI ROZPORU MEZI ROZMĚRY TĚCHTO VÝROBKŮ VE VÝKRESECH DETAILŮ A VE VÝPISU PRVKŮ, PLATÍ ROZMĚRY VE VÝKRESECH DETAILŮ ! VEŠKERÉ POVRCHOVÉ ÚPRAVY BUDOU ODSOUHLASENY AUTORSKÝM DOZOREM NA ZÁKLADĚ REÁLNÝCH VZORKŮ PŘEDLOŽENÝCH DODAVATELEM.

POL.	SCHEMA, ROZMĚR, POPIS	KS					
		1.PP	1.NP	2.NP	3.NP	4.NP	CELKEM

TR 28-A - DŘEVĚNÉ MADLO

- madlo schodiště mezi 1.np a mezipodestou 1.np a 1.pp
- podporováno 3 ocelovými kotvami

ŘEZOPOHLED
M1:25

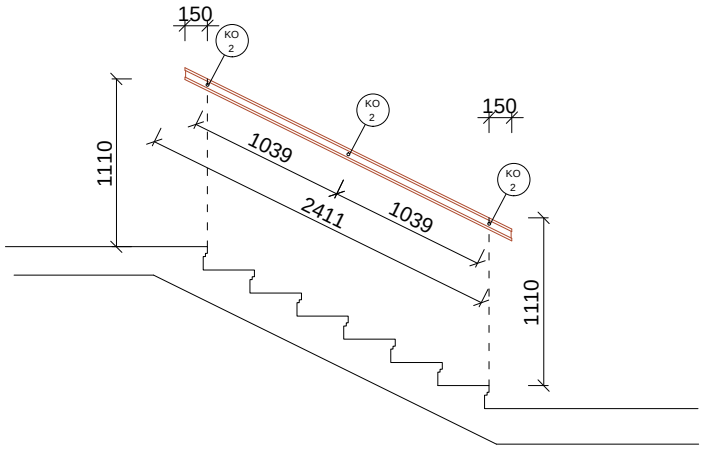

CELKEM	4	-	-	-	-	4

TR 28-B - DŘEVĚNÉ MADLO

- madlo schodiště mezi mezipodestou 1.np a 1. pp a 1. pp
- podporováno 4 ocelovými kotvami

ŘEZOPOHLED
M1:25

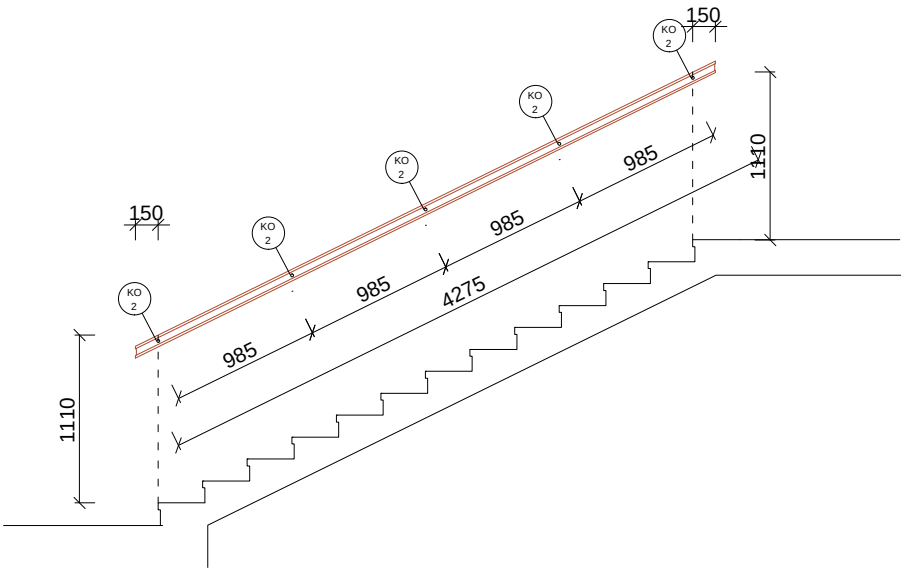

CELKEM	2	-	-	-	-	2

POZN. : TENTO VÝPIS NELZE POVAŽOVAT ZA DÍLENSKOU DOKUMENTACI. DÍLENSKOU DOKUMENTACI NA ZÁKLADĚ SPECIFIKACÍ A DETAILŮ ZPRACUJE VÝROBCE A PŘEDLOŽÍ AD K ODSOUHLASENÍ. VEŠKERÉ ROZMĚRY NUTNO OVĚŘIT NA STAVBĚ. PŘI ROZPORU MEZI ROZMĚRY TĚCHTO VÝROBKŮ VE VÝKRESECH DETAILŮ A VE VÝPISU PRVKŮ, PLATÍ ROZMĚRY VE VÝKRESECH DETAILŮ ! VEŠKERÉ POVRCHOVÉ ÚPRAVY BUDOU ODSOUHLASENY AUTORSKÝM DOZOREM NA ZÁKLADĚ REÁLNÝCH VZORKŮ PŘEDLOŽENÝCH DODAVATELEM.

POL.	SCHEMA, ROZMĚR, POPIS	KS					
		1.PP	1.NP	2.NP	3.NP	4.NP	CELKEM

TR 28-C - DŘEVĚNÉ MADLO

- madlo schodiště mezi 1.np a mezipodestou 1.np a 2.np
- podporováno 2 ocelovými kotvami
- osazeno do původní výšky cca 970mm

ŘEZOPOHLED
M1:25

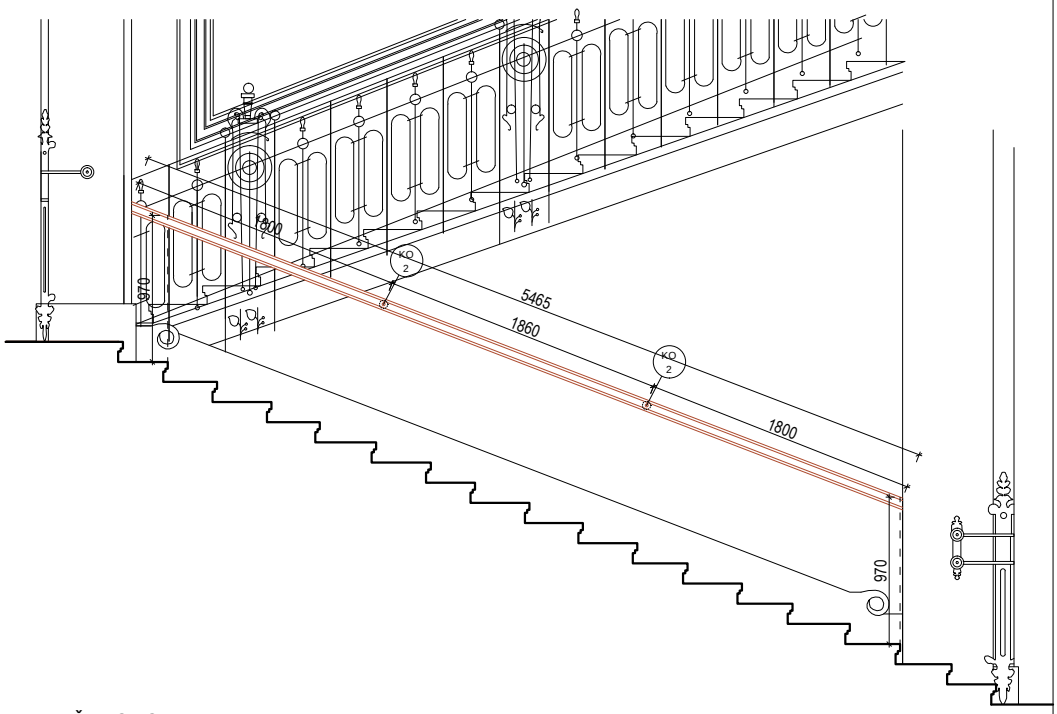

ŘEZOPOHLED
M1:25

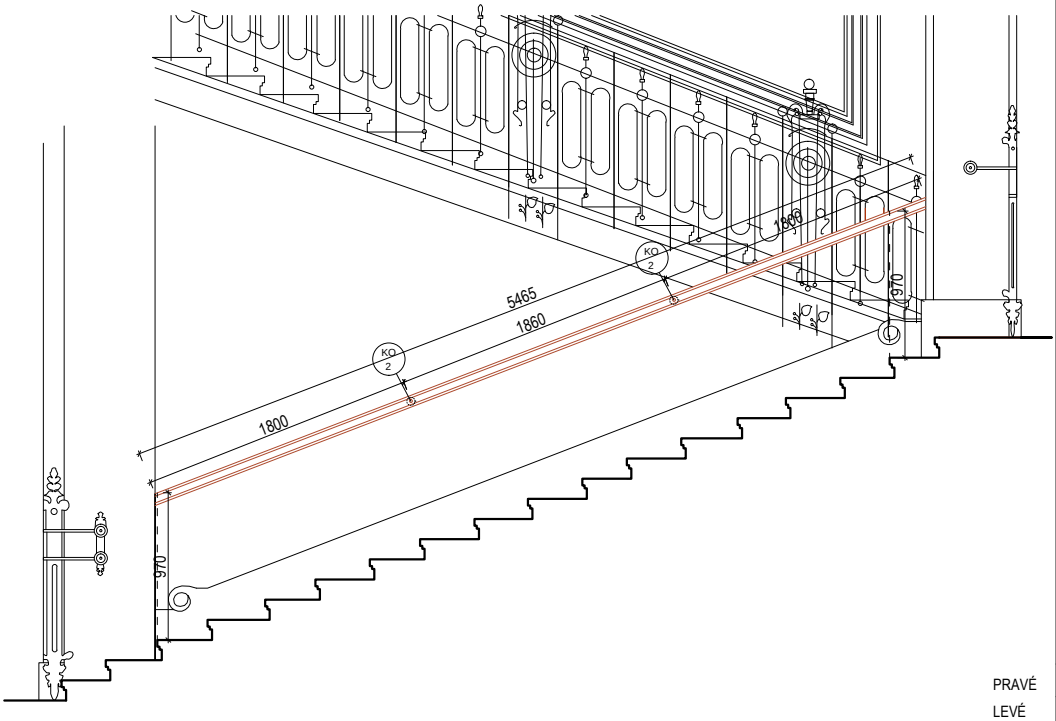

PRAVÉ	-	1	-	-	-	
LEVÉ	-	1	-	-	-	2

POZN. : TENTO VÝPIS NELZE POVAŽOVAT ZA DÍLENSKOU DOKUMENTACI. DÍLENSKOU DOKUMENTACI NA ZÁKLADĚ SPECIFIKACÍ A DETAILŮ ZPRACUJE VÝROBCE A PŘEDLOŽÍ AD K ODSOUHLASENÍ. VEŠKERÉ ROZMĚRY NUTNO OVĚŘIT NA STAVBĚ. PŘI ROZPORU MEZI ROZMĚRY TĚCHTO VÝROBKŮ VE VÝKRESECH DETAILŮ A VE VÝPISU PRVKŮ, PLATÍ ROZMĚRY VE VÝKRESECH DETAILŮ ! VEŠKERÉ POVRCHOVÉ ÚPRAVY BUDOU ODSOUHLASENY AUTORSKÝM DOZOREM NA ZÁKLADĚ REÁLNÝCH VZORKŮ PŘEDLOŽENÝCH DODAVATELEM.

NÁZEV ZAKÁZKY :

MODERNIZACE A REKONSTRUKCE BUDOV B A C UNIVERZITY HRADEC KRÁLOVÉ, NÁMĚSTÍ SVOBODY

DOKUMENT

VÝPIS TRUHLÁŘSKÝCH VÝROBKŮ

DATUM	STRANA
02 / 2019	44

POL.	SCHEMA, ROZMĚR, POPIS	POČET KUSŮ						
		1PP	1NP	2NP	3NP	4NP		Σ
TR ST01	UZAVÍRATELNÁ KUCHYŇKA — M.Č. 216, 314, 327, 410	-	-	1	2	1		**4**

VODOROVNÝ ŘEZ A-A
(OTEVŘENÁ POLOHA)

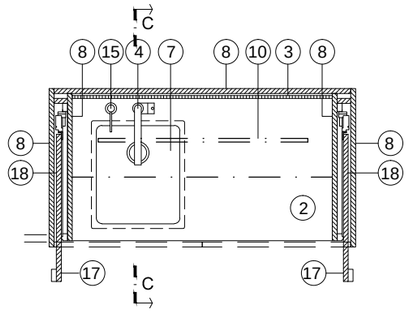

VODOROVNÝ ŘEZ B-B
(ZAVŘENÁ POLOHA)

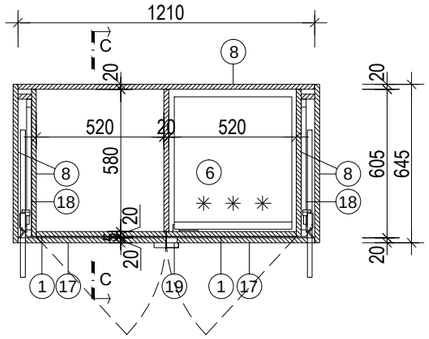

LEGENDA OZNAČENÍ

1. dvířka - DTD 18mm dýhovaná bukovou dýhou (viz detailní materiálové řešení DM02), dvířka opatřeny tlumeným dorazem
2. bílé krystalické sklo tl. 18mm (viz detailní materiálové řešení DM03)
3. bílé krystalické sklo tl. 12mm (viz detailní materiálové řešení DM04)
4. dřezová baterie (viz výpis sanitárních výrobků SV16)
5. výškově nastavitelná police - DTD 18 mm dýhovaná bukovou dýhou (viz detailní materiálové řešení DM09)
6. plně vestavěná chladnička, pod pracovní deskou, zúžená - šířka max 480mm (viz výpis ostatních výrobků OV07)
7. dřez 340x400 mm, zapuštěný pod desku, barva bílá (viz výpis sanitárních výrobků SV31)
8. korpus/sokl - DTD 18mm dýhovaná bukovou dýhou (viz detailní materiálové řešení DM02), v místě vestavné lednice v soklu podélné větrací štěrbiny (viz detailní konstrukční řešení DK06)
9. 2x230V zásuvka a vypínač osvětlení prac. plochy, bílé provedení (viz KE01, KE02)
10. osvětlení pracovní plochy. zapuštěný LED pásek (viz detailní konstrukční řešení DK03, OV05)
12. nábytková hliníková rektifikační noha
14. odpadkový koš (viz výpis ostatních výrobků OV09)
15. dávkovač čistícího prostředku (viz výpis ostatních výrobků OV08)
16. 2x230V zásuvka, bílé provedení (viz KE02), dodávkou stavby - vypínače osazeny přímo na stěně
17. otočné posuvné jednokřídlové dveře - DTD 18mm dýhovaná bukovou dýhou (viz detailní materiálové řešení DM02)
18. kování pro otočné posuvné jednokřídlové dveře (viz detailní konstrukční řešení DK04)
19. zámek (viz detailní konstrukční řešení DK02)
20. dřezový sifon (viz výpis sanitárních výrobků SV32)
    - součástí kuchyňské linky v m.č. 216, 314 a 327 bude integrovaný zásobník TUV umístěný pod dřezem kuchyňská linka v m.č.410 bude připojena k zásobníku umístěném ve vedlejší místnosti
21. zásobníkový ohřívač 5l - dodávka profese ZTI

ÚCHYTKY
- horní skříňky otevíravé na výtlak, bez úchytek (systém "push to open")
- spodní skříňky bez úchytek se sraženou horní hranou (viz detailní konstrukční řešení DK05)
- otočné posuvné jednokřídlové dveře opatřeny masivní bukovou úchytkou (viz detailní konstrukční řešení DK01)
- dvířka opatřeny tlumeným dorazem

ČELNÍ POHLED - OTEVŘENÁ POLOHA

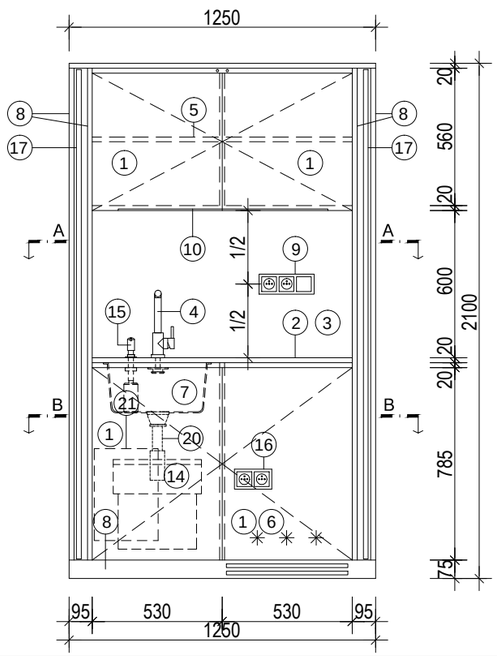

ČELNÍ POHLED - ZAVŘENÁ POLOHA

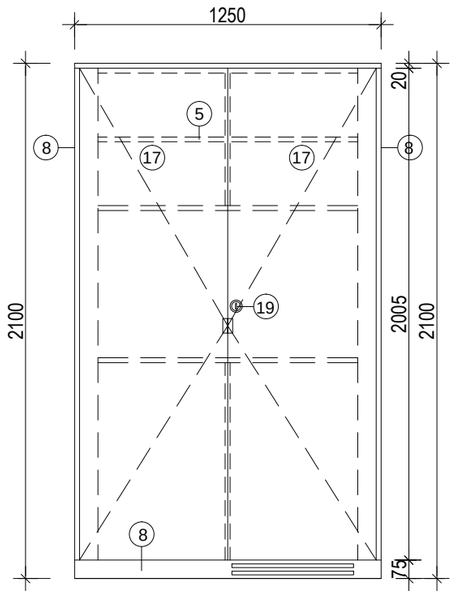

SVISLÝ ŘEZ C-C (ZAVŘENÁ POLOHA)

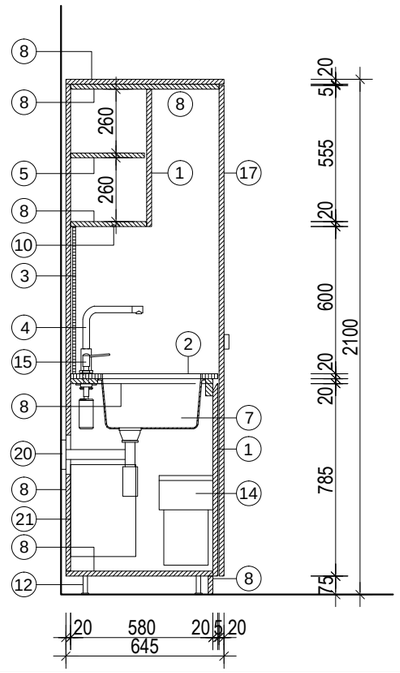

POZN.: TENTO VÝPIS NELZE POVAŽOVAT ZA DÍLENSKOU DOKUMENTACI. DÍLENSKOU DOKUMENTACI NA ZÁKLADĚ SPECIFIKACÍ A DETAILŮ ZPRACUJE VÝROBCE A PŘEDLOŽÍ AD K ODSOUHLASENÍ.
VEŠKERÉ ROZMĚRY NUTNO PŘED ZAPOČETÍM PRACÍ OVĚŘIT NA STAVBĚ.
VEŠKERÉ MATERIÁLY, POVRCHOVÉ ÚPRAVY, PROFILACE A VŠECHNY DETAILY BUDOU UPŘESNĚNY A ODSOUHLASENY AUTORSKÝM DOZOREM NA ZÁKLADĚ REÁLNÝCH VZORKŮ PŘEDLOŽENÝCH DODAVATELEM.

NÁZEV ZAKÁZKY :

MODERNIZACE A REKONSTRUKCE BUDOV B A C UNIVERZITY HRADEC KRÁLOVÉ, NÁMĚSTÍ SVOBODY

DOKUMENT

VÝPIS TRUHLÁŘSKÝCH VÝROBKŮ

DATUM	STRANA
02 / 2019	45

POL.	SCHEMA, ROZMĚR, POPIS	POČET KUSŮ						
		1PP	1NP	2NP	3NP	4NP		Σ
TR ST02	KUCHYŇSKÁ LINKA M.Č. 219	-	-	1	-	-		1

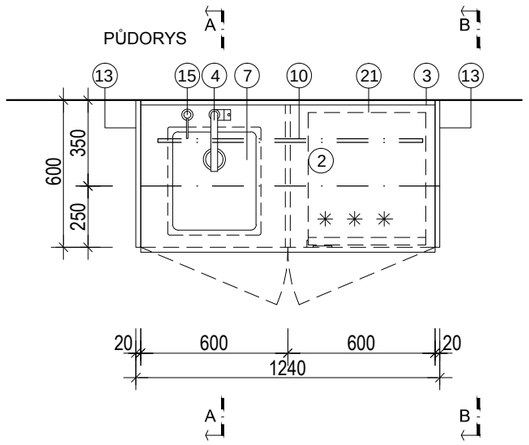

ČELNÍ POHLED

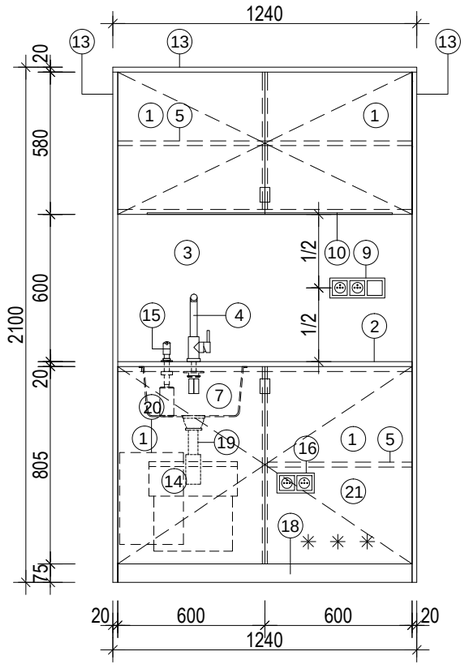

ŘEZ A-A

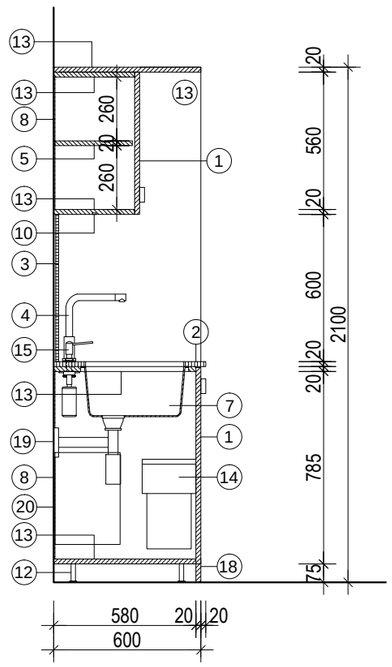

LEGENDA OZNAČENÍ

1. dvířka - DTD 18mm dýhovaná bukovou dýhou (viz detailní materiálové řešení DM02), dvířka opatřeny tlumeným dorazem
2. bílé krystalické sklo tl. 18mm (viz detailní materiálové řešení DM03)
3. bílé krystalické sklo tl. 12mm (viz detailní materiálové řešení DM04)
4. dřezová baterie (viz výpis sanitárních výrobků SV16)
5. výškově nastavitelná police - DTD 18 mm lamino barva bílá (viz detailní materiálové řešení DM06)
7. dřez 340x400 mm, zapuštěný pod desku, barva bílá (viz výpis sanitárních výrobků SV31)
9. 2x230V zásuvka a vypínač osvětlení prac. plochy, bílé provedení (viz KE01, KE02)
8. záda skříňky - sololak tl. 5mm, pohledová barva bílá (viz detalní materiálové řešení DM07)
10. osvětlení pracovní plochy. zapuštěný LED pásek (viz výpis ostatních výrobků OV05)
12. nábytková hliníková rektifikační noha
13. korpus - DTD 18mm dýhovaná bukovou dýhou (viz detailní materiálové řešení DM02)
14. odpadkový koš (viz výpis ostatních výrobků OV09)
15. dávkovač čistícího prostředku (viz výpis ostatních výrobků OV08)
16. 2x230V zásuvka, bílé proved ení (viz KE02), dodávkou stavby - vypínače osazeny přímo na stěně
18. sokl - DTD 18mm dýhovaná bukovou dýhou (viz detailní materiálové řešení DM02),
19. dřezový sifon (viz výpis sanitárních výrobků SV32)
20. zásobníkový ohřívač 5l - dodávka profese ZTI
21. plně vestavěná chladnička, pod pracovní deskou, zúžená - šířka max 480mm (viz výpis ostatních výrobků OV07)

ÚCHYTKY
- horní skříňky otevíravé na výtlak, bez úchytek (systém "push to open")
- otočné posuvné jednokřídlové dveře opatřeny masivní bukovou úchytkou (viz detailní konstrukční řešení DK01)
- dvířka opatřeny tlumeným dorazem

POZN.: TENTO VÝPIS NELZE POVAŽOVAT ZA DÍLENSKOU DOKUMENTACI. DÍLENSKOU DOKUMENTACI NA ZÁKLADĚ SPECIFIKACÍ A DETAILŮ ZPRACUJE VÝROBCE A PŘEDLOŽÍ AD K ODSOUHLASENÍ.
VEŠKERÉ ROZMĚRY NUTNO PŘED ZAPOČETÍM PRACÍ OVĚŘIT NA STAVBĚ.
VEŠKERÉ MATERIÁLY, POVRCHOVÉ ÚPRAVY, PROFILACE A VŠECHNY DETAILY BUDOU UPŘESNĚNY A ODSOUHLASENY AUTORSKÝM DOZOREM NA ZÁKLADĚ REÁLNÝCH VZORKŮ PŘEDLOŽENÝCH DODAVATELEM.

NÁZEV ZAKÁZKY :

MODERNIZACE A REKONSTRUKCE BUDOV B A C UNIVERZITY HRADEC KRÁLOVÉ, NÁMĚSTÍ SVOBODY

DOKUMENT

VÝPIS TRUHLÁŘSKÝCH VÝROBKŮ

DATUM	STRANA
02 / 2019	46

POL.	SCHEMA, ROZMĚR, POPIS	POČET KUSŮ						
		1PP	1NP	2NP	3NP	4NP		Σ
TR ST03	UZAVÍRATELNÁ KUCHYŇKA M.Č. 210	-	-	1	-	-		1

VODOROVNÝ ŘEZ A-A (OTEVŘENÁ POLOHA)

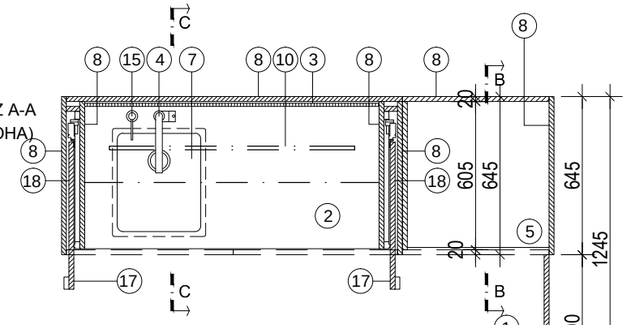

VODOROVNÝ ŘEZ B-B (ZAVŘENÁ POLOHA)

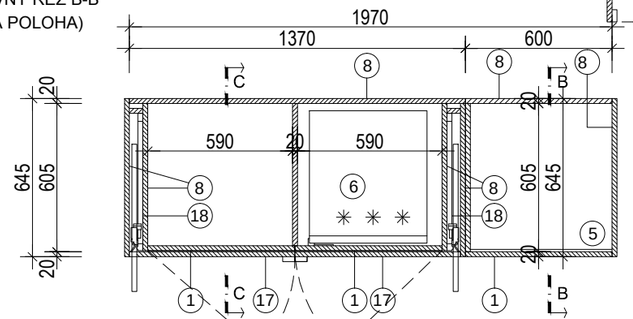

LEGENDA OZNAČENÍ

1. dvířka - DTD 18mm dýhovaná ořechovou dýhou (viz detailní materiálové řešení DM01), dvířka opatřeny tlumeným dorazem
2. bílé krystalické sklo tl. 18mm (viz detailní materiálové řešení DM03)
3. bílé krystalické sklo tl. 12mm (viz detailní materiálové řešení DM04)
4. dřezová baterie (viz výpis sanitárních výrobků SV16)
5. výškově nastavitelná police - DTD 18 mm dýhovaná ořechovou dýhou (viz detailní materiálové řešení DM08)
6. plně vestavěná chladnička, pod pracovní deskou (viz výpis ostatních výrobků OV10)
7. dřez 340x400 mm , zapuštěný pod desku, barva bílá (viz výpis sanitárních výrobků SV31)
8. korpus/sokl - DTD 18mm dýhovaná ořechovou dýhou (viz detailní materiálové řešení DM01), v místě vestavné lednice v soklu podélné větrací štěrbiny (viz detailní konstrukční řešení DK06)
9. 2x230V zásuvka a vypínač osv ětlení prac. plochy, bílé provedení (viz KE01, KE02)
10. osvětlení pracovní plochy. zapuštěný LED pásek (viz detailní konstrukční řešení DK03, OV05)
12. nábytková hliníková rektifikační noha
13. korpus - DTD 18mm dýhovaná ořechovou dýhou (viz detailní materiálové řešení DM01)
14. odpadkový koš (viz výpis ostatních výrobků OV09)
15. dávkovač čistícího prostředku (viz výpis ostatních výrobků OV08)
16. 2x230V zásuvka, bílé proved ení (viz KE02), dodávkou stavby - vypínače osazeny přímo na stěně
17. otočné posuvné jednokřídlové dveře - DTD 18mm dýhovaná ořechovou dýhou (viz detailní materiálové řešení DM01)
18. kování pro otočné posuvné jednokřídlové dveře (viz detailní konstrukční řešení DK04)
19. dřezový sifon (viz výpis sanitárních výrobků SV32)
    - součástí kuchyňské linky bude integrovaný zásobník TUV umístěný pod dřezem
20. zásobníkový ohřívač 5l - dodávka profese ZTI

ÚCHYTKY
- horní skříňky otevíravé na výtlak, bez úchytek (systém "push to open")
- spodní skříňky bez úchytek se sraženou horní hranou (viz detailní konstrukční řešení DK05)
- otočné posuvné jednokřídlové dveře opatřeny masivní ořechovou úchytkou (viz detailní konstrukční řešení DK01)
- dvířka opatřeny tlumeným dorazem

ČELNÍ POHLED - OTEVŘENÁ POLOHA

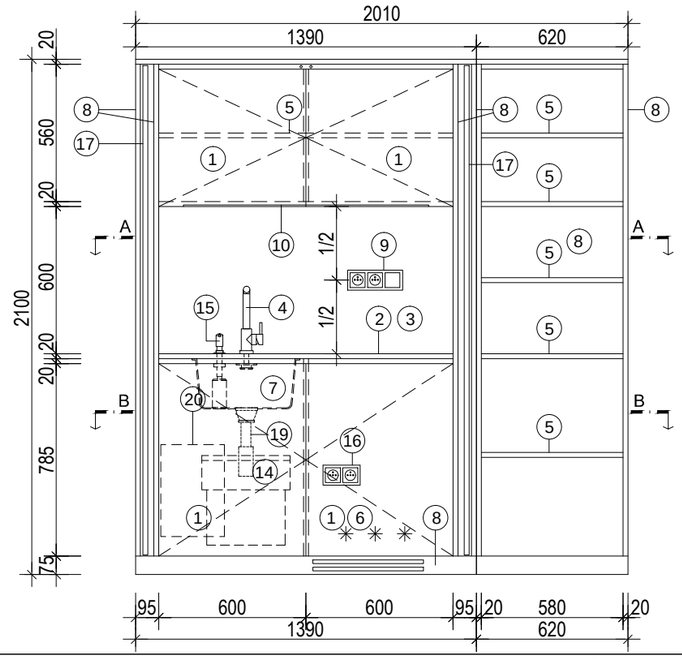

ČELNÍ POHLED - ZAVŘENÁ POLOHA

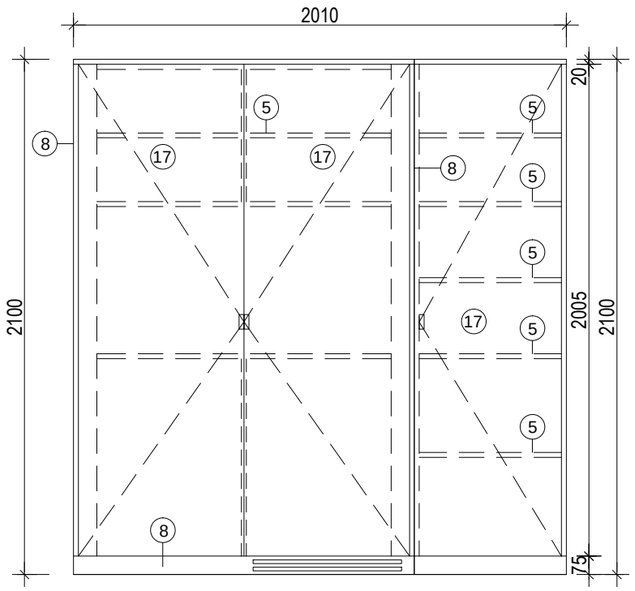

SVISLÝ ŘEZ C-C (ZAVŘENÁ POLOHA)

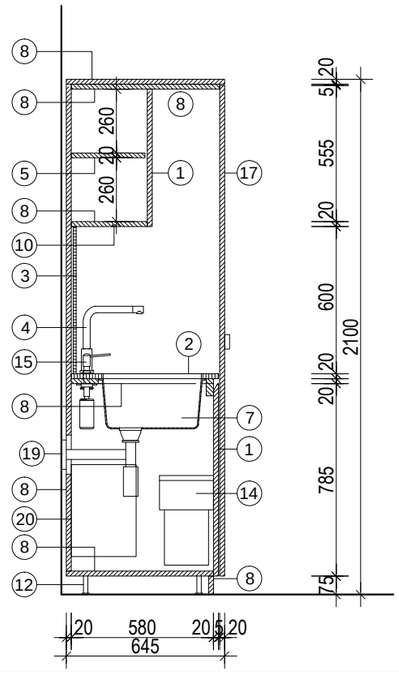

ŘEZ B-B

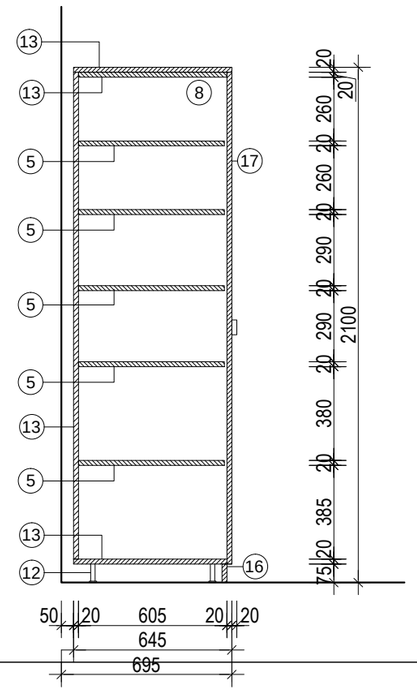

POZN.: TENTO VÝPIS NELZE POVAŽOVAT ZA DÍLENSKOU DOKUMENTACI. DÍLENSKOU DOKUMENTACI NA ZÁKLADĚ SPECIFIKACÍ A DETAILŮ ZPRACUJE VÝROBCE A PŘEDLOŽÍ AD K ODSOUHLASENÍ.
VEŠKERÉ ROZMĚRY NUTNO PŘED ZAPOČETÍM PRACÍ OVĚŘIT NA STAVBĚ.
VEŠKERÉ MATERIÁLY, POVRCHOVÉ ÚPRAVY, PROFILACE A VŠECHNY DETAILY BUDOU UPŘESNĚNY A ODSOUHLASENY AUTORSKÝM DOZOREM NA ZÁKLADĚ REÁLNÝCH VZORKŮ PŘEDLOŽENÝCH DODAVATELEM.

NÁZEV ZAKÁZKY :

MODERNIZACE A REKONSTRUKCE BUDOV B A C UNIVERZITY HRADEC KRÁLOVÉ, NÁMĚSTÍ SVOBODY

DOKUMENT

VÝPIS TRUHLÁŘSKÝCH VÝROBKŮ

DATUM	STRANA
02 / 2019	47

POL.	SCHEMA, ROZMĚR, POPIS	POČET KUSŮ						
		1PP	1NP	2NP	3NP	4NP		Σ
TR ST04 ST05	KUCHYŇSKÁ LINKA M.Č. 118, 309	-	1	-	1	-		**2**

PŮDORYS

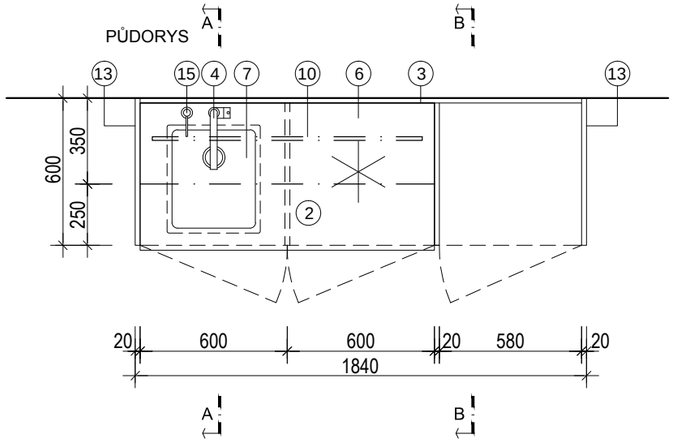

LEGENDA OZNAČENÍ

1. dvířka - DTD 18mm dýhovaná bukovou dýhou (viz detailní materiálové řešení DM02), dvířka opatřeny tlumeným dorazem
2. bílé krystalické sklo tl. 18mm (viz detailní materiálové řešení DM03)
3. bílé krystalické sklo tl. 12mm (viz detailní materiálové řešení DM04)
4. dřezová baterie (viz výpis sanitárních výrobků SV16)
5. výškově nastavitelná police - DTD 18 mm lamino barva bílá (viz detailní materiálové řešení DM06)
6. plně vestavěná chladnička, pod pracovní deskou (viz výpis ostatních výrobků OV10)
7. dřez 340x400 mm , zapuštěný pod desku, barva bílá (viz výpis sanitárních výrobků SV31)
8. záda skříňky - sololak tl. 5mm, pohledová barva bílá (viz detalní materiálové řešení DM07)
9. 2x230V zásuvka a vypínač osvětlení prac. plo chy, bílé provedení (viz KE01, KE02)
10. osvětlení pracovní plochy. zapuštěný LED pásek (viz detailní konstrukční řešení DK03, OV05)
12. nábytková hliníková rektifikační noha
13. korpus - DTD 18mm dýhovaná bukovou dýhou (viz detailní materiálové řešení DM02)
14. odpadkový koš (viz výpis ostatních výrobků OV09)
15. dávkovač čistícího prostředku (viz výpis ostatních výrobků OV08)
16. 2x230V zásuvka, bílé proved ení (viz KE02), dodávkou stavby - vypínače osazeny přímo na stěně
18. sokl - DTD 18mm dýhovaná bukovou dýhou (viz detailní materiálové řešení DM02), v místě vestavné lednice v soklu podélné větrací štěrbiny (viz detailní konstrukční řešení DK06)
19. dřezový sifon (viz výpis sanitárních výrobků SV32) - součástí kuchyňské linky bude integrovaný zásobník TUV umístěný pod dřezem
20. zásobníkový ohřívač 5l - dodávka profese ZTI

ČELNÍ POHLED

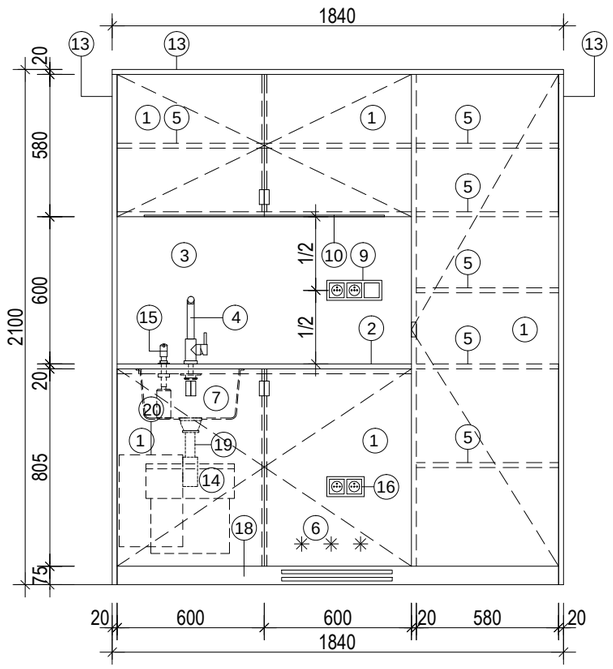

ŘEZ A-A

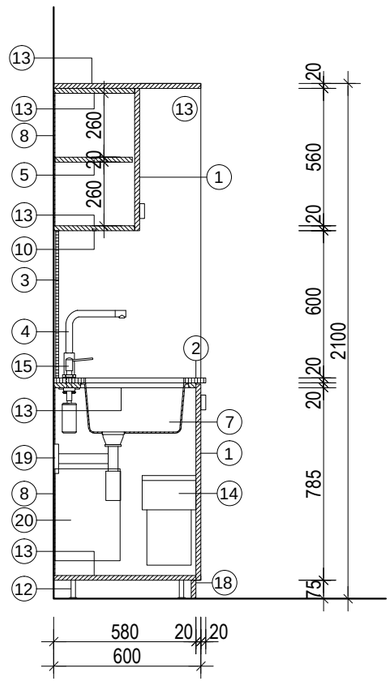

ŘEZ B-B

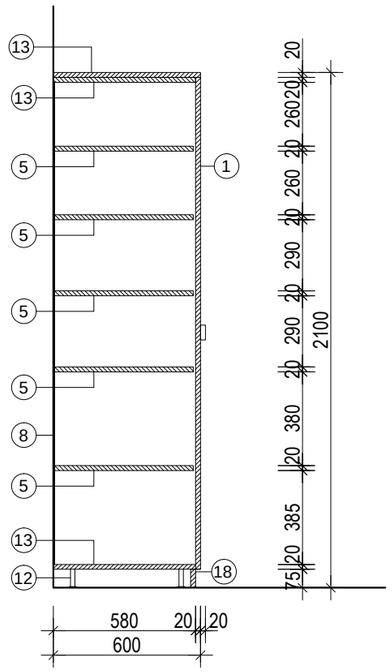

ÚCHYTKY
- horní skříňky otevíravé na výtlak, bez úchytek (systém "push to open")
- otočné posuvné jednokřídlové dveře opatřeny masivní bukovou úchytkou (viz detailní konstrukční řešení DK01)
- dvířka opatřeny tlumeným dorazem

POZN.: TENTO VÝPIS NELZE POVAŽOVAT ZA DÍLENSKOU DOKUMENTACI. DÍLENSKOU DOKUMENTACI NA ZÁKLADĚ SPECIFIKACÍ A DETAILŮ ZPRACUJE VÝROBCE A PŘEDLOŽÍ AD K ODSOUHLASENÍ.
VEŠKERÉ ROZMĚRY NUTNO PŘED ZAPOČETÍM PRACÍ OVĚŘIT NA STAVBĚ.
VEŠKERÉ MATERIÁLY, POVRCHOVÉ ÚPRAVY, PROFILACE A VŠECHNY DETAILY BUDOU UPŘESNĚNY A ODSOUHLASENY AUTORSKÝM DOZOREM NA ZÁKLADĚ REÁLNÝCH VZORKŮ PŘEDLOŽENÝCH DODAVATELEM.

NÁZEV ZAKÁZKY :

MODERNIZACE A REKONSTRUKCE BUDOV B A C UNIVERZITY HRADEC KRÁLOVÉ, NÁMĚSTÍ SVOBODY

DOKUMENT

VÝPIS TRUHLÁŘSKÝCH VÝROBKŮ

DATUM	STRANA
02 / 2019	48

POL.	SCHEMA, ROZMĚR, POPIS	POČET KUSŮ						
		1PP	1NP	2NP	3NP	4NP		Σ
TR ST06	UZAVÍRATELNÁ KUCHYŇKA M.Č. 412	-	-	-	-	1		1

VODOROVNÝ ŘEZ A-A
(OTEVŘENÁ POLOHA)

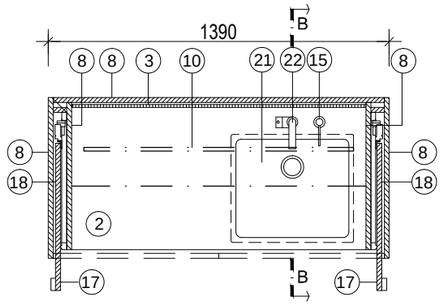

VODOROVNÝ ŘEZ B-B
(ZAVŘENÁ POLOHA)

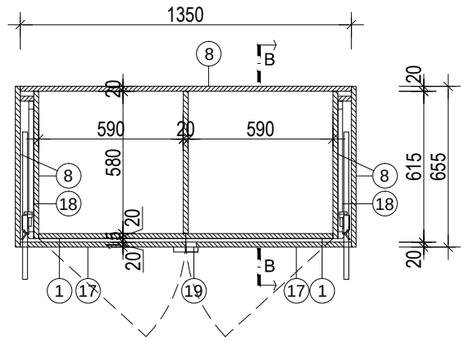

LEGENDA OZNAČENÍ

1. dvířka - DTD 18mm dýhovaná bukovou dýhou (viz detailní materiálové řešení DM02), dvířka opatřeny tlumeným dorazem
2. bílé krystalické sklo tl. 18mm (viz detailní materiálové řešení DM03)
3. bílé krystalické sklo tl. 12mm (viz detailní materiálové řešení DM04)
5. výškově nastavitelná poli ce - DTD 18 mm dýhovaná bukovou dýhou (viz detailní materiálové řešení DM/09)
8. korpus/sokl - DTD 18mm dýhovaná bukovou dýhou (viz detailní materiálové řešení DM02),
9. 2x230V zásuvka a vypínač osvětlení prac. plochy, bílé provedení (viz KE01, KE02)
10. osvětlení pracovní plochy. zapuštěný LED pásek (viz detailní konstrukční řešení DK03, OV05)
12. nábytková hliníková rektifikační noha
14. odpadkový koš (viz výpis ostatních výrobků OV09)
15. dávkovač čistícího prostředku (viz výpis ostatních výrobků OV08)
16. vestavěná mikrovlnná trouba (viz výpis ostatních výrobků OV12)
17. otočné posuvné jednokřídlové dveře - DTD 18mm dýhovaná bukovou dýhou (viz detailní materiálové řešení DM02)
18. kování pro otočné posuvné jednokřídlové dveře (viz detailní konstrukční řešení DK04)
19. zámek (viz detailní konstrukční řešení DK02)
20. vhoz odpadkového koše (viz výpis sanitárních výrobků doplňků SVD05)
21. umyvadlo pod desku (viz výpis sanitárních výrobků SV33)
22. páková baterie umyvadlová (viz výpis sanitárních výrobků SV15)
23. zásobník na papírové ručníky (viz výpis sanitárních výrobků doplňků SVD05)
24. umyvadlový sifon (viz výpis sanitárních výrobků SV32)
    - součástí kuchyňské linky bude integrovaný zásobník TUV umístěný pod dřezem
25. zásobníkový ohřívač 5l - dodávka profese ZTI

ÚCHYTKY
- horní skříňky otevíravé na výtlak, bez úchytek (systém "push to open")
- spodní skříňky bez úchytek se sraženou horní hranou (viz detailní konstrukční řešení DK05)
- otočné posuvné jednokřídlové dveře opatřeny masivní bukovou úchytkou (viz detailní konstrukční řešení DK01)
- dvířka opatřeny tlumeným dorazem

ČELNÍ POHLED - OTEVŘENÁ POLOHA

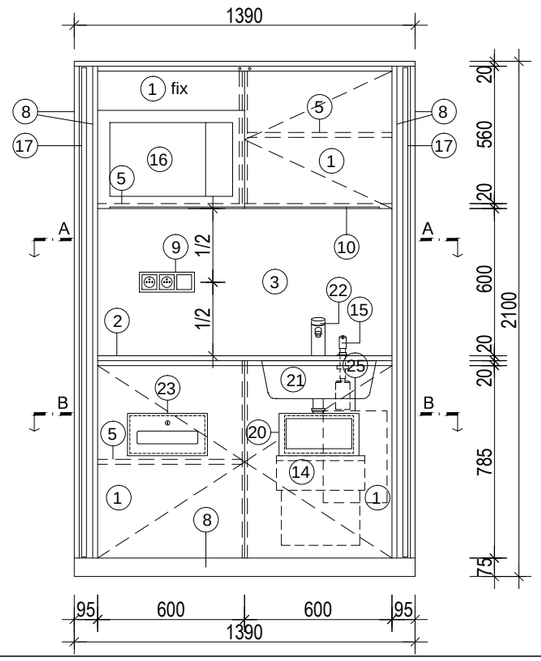

ČELNÍ POHLED - ZAVŘENÁ POLOHA

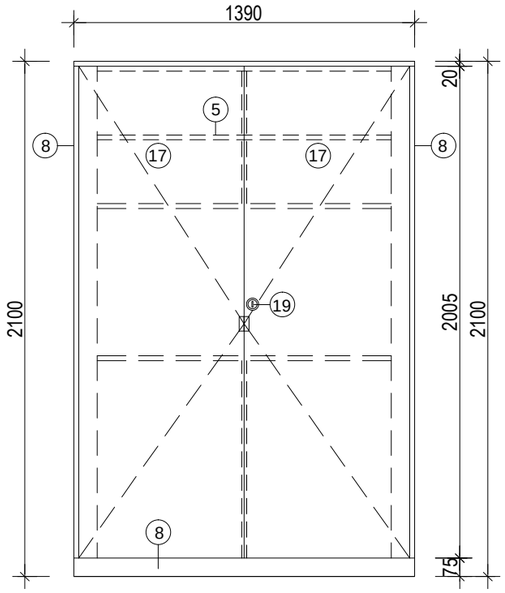

SVISLÝ ŘEZ B-B (ZAVŘENÁ POLOHA)

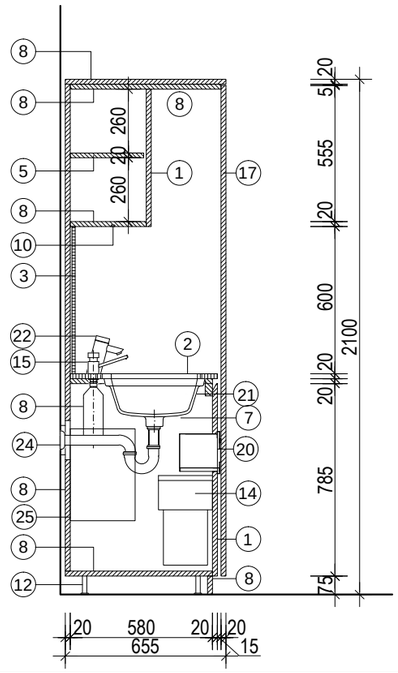

POZN.: TENTO VÝPIS NELZE POVAŽOVAT ZA DÍLENSKOU DOKUMENTACI. DÍLENSKOU DOKUMENTACI NA ZÁKLADĚ SPECIFIKACÍ A DETAILŮ ZPRACUJE VÝROBCE A PŘEDLOŽÍ AD K ODSOUHLASENÍ.
VEŠKERÉ ROZMĚRY NUTNO PŘED ZAPOČETÍM PRACÍ OVĚŘIT NA STAVBĚ.
VEŠKERÉ MATERIÁLY, POVRCHOVÉ ÚPRAVY, PROFILACE A VŠECHNY DETAILY BUDOU UPŘESNĚNY A ODSOUHLASENY AUTORSKÝM DOZOREM NA ZÁKLADĚ REÁLNÝCH VZORKŮ PŘEDLOŽENÝCH DODAVATELEM.

NÁZEV ZAKÁZKY :

MODERNIZACE A REKONSTRUKCE BUDOV B A C UNIVERZITY HRADEC KRÁLOVÉ, NÁMĚSTÍ SVOBODY

DOKUMENT

VÝPIS TRUHLÁŘSKÝCH VÝROBKŮ

DATUM	STRANA
02 / 2019	49

POL.	SCHEMA, ROZMĚR, POPIS	POČET KUSŮ						
		1PP	1NP	2NP	3NP	4NP		Σ
TR ST07	UZAVÍRATELNÁ KUCHYŇKA M.Č. 412	-	-	-	-	1		1

VODOROVNÝ ŘEZ A-A
(OTEVŘENÁ POLOHA)

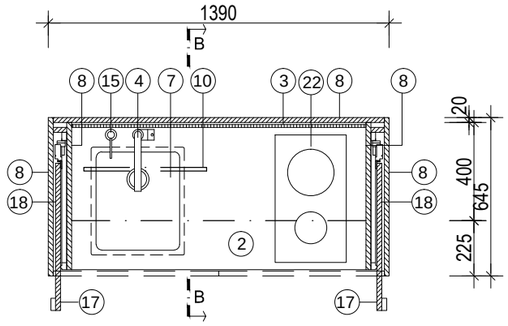

VODOROVNÝ ŘEZ B-B
(ZAVŘENÁ POLOHA)

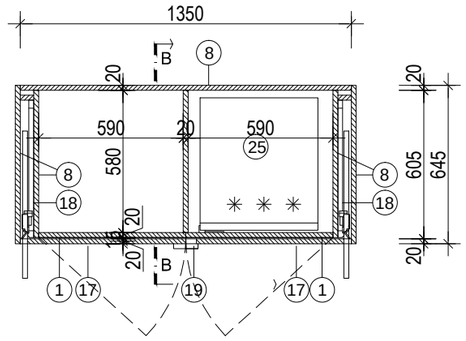

LEGENDA OZNAČENÍ

1. dvířka - DTD 18mm dýhovaná bukovou dýhou (viz detailní materiálové řešení DM02), dvířka opatřeny tlumeným dorazem
2. bílé krystalické sklo tl. 18mm (viz detailní materiálové řešení DM03)
3. bílé krystalické sklo tl. 12mm (viz detailní materiálové řešení DM04)
4. dřezová baterie (viz výpis sanitárních výrobků SV16)
5. výškově nastavitelná police - DTD 18 mm dýhovaná bukovou dýhou (viz detailní materiálové řešení DM/09)
7. dřez 340x400 mm, zapuštěný pod desku, barva bílá (viz výpis sanitárních výrobků SV31)
8. korpus/sokl - DTD 18mm dýhovaná bukovou dýhou (viz detailní materiálové řešení DM02),
9. 2x230V zásuvka a vypínač osvětlení prac. plochy, bílé provedení (viz KE01, KE02)
10. osvětlení pracovní plochy. zapuštěný LED pásek (viz detailní konstrukční řešení DK03, OV05)
12. nábytková hliníková rektifikační noha
14. odpadkový koš (viz výpis ostatních výrobků OV09)
15. dávkovač čistícího prostředku (viz výpis ostatních výrobků OV08)
16. 2x230V zásuvka, bílé provedení (viz KE02), dodávkou stavby - vypínače osazeny přímo na stěně
17. otočné posuvné jednokřídlové dveře - DTD 18mm dýhovaná bukovou dýhou (viz detailní materiálové řešení DM02)
18. kování pro otočné posuvné jednokřídlové dveře (viz detailní konstrukční řešení DK04)
19. zámek (viz detailní konstrukční řešení DK02)
20. vestavěná mikrovlnná trouba (viz výpis ostatních výrobků OV12)
21. plně vestavěná digestoř, š. 600mm, hl. 350mm (viz výpis ostatních výrobků OV11)
22. dvouplotýnková sklokeramická varná deska, barva bílá (viz výpis ostatních výrobků OV06)
23. umyvadlový sifon (viz výpis sanitárních výrobků SV32)

- součástí kuchyňské linky bude integrovaný zásobník TUV umístěný pod dřezem

24. zásobníkový ohřívač 10l
25. plně vestavěná chladnička, pod pracovní deskou (viz výpis ostatních výrobků OV07)

ÚCHYTKY
- horní skříňky otevíravé na výtlak, bez úchytek (systém "push to open")
- spodní skříňky bez úchytek se sraženou horní hranou (viz detailní konstrukční řešení DK05)
- otočné posuvné jednokřídlové dveře opatřeny masivní bukovou úchytkou (viz detailní konstrukční řešení DK01)
- dvířka opatřeny tlumeným dorazem

ČELNÍ POHLED - OTEVŘENÁ POLOHA

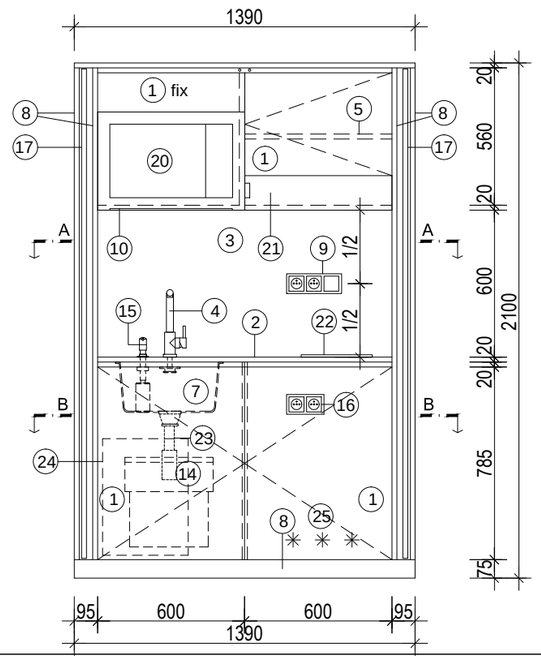

ČELNÍ POHLED - ZAVŘENÁ POLOHA

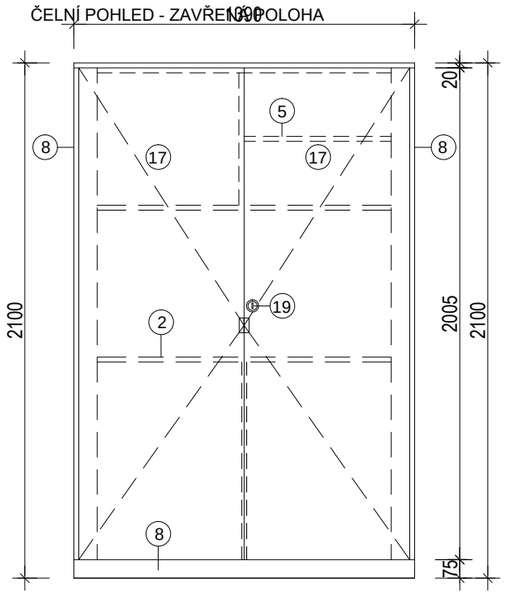

SVISLÝ ŘEZ B-B (ZAVŘENÁ POLOHA)

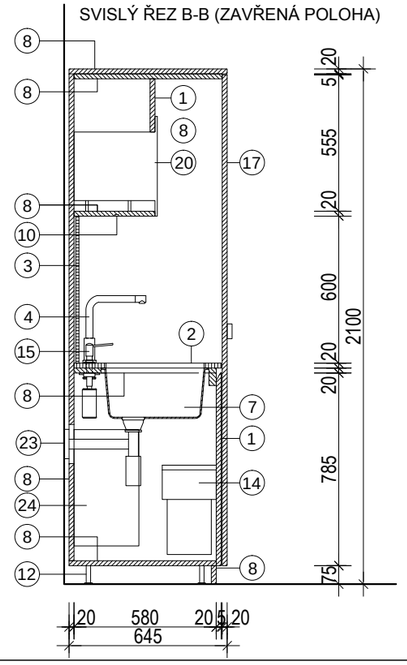

POZN.: TENTO VÝPIS NELZE POVAŽOVAT ZA DÍLENSKOU DOKUMENTACI. DÍLENSKOU DOKUMENTACI NA ZÁKLADĚ SPECIFIKACÍ A DETAILŮ ZPRACUJE VÝROBCE A PŘEDLOŽÍ AD K ODSOUHLASENÍ.
VEŠKERÉ ROZMĚRY NUTNO PŘED ZAPOČETÍM PRACÍ OVĚŘIT NA STAVBĚ.
VEŠKERÉ MATERIÁLY, POVRCHOVÉ ÚPRAVY, PROFILACE A VŠECHNY DETAILY BUDOU UPŘESNĚNY A ODSOUHLASENY AUTORSKÝM DOZOREM NA ZÁKLADĚ REÁLNÝCH VZORKŮ PŘEDLOŽENÝCH DODAVATELEM.

NÁZEV ZAKÁZKY :

MODERNIZACE A REKONSTRUKCE BUDOV B A C UNIVERZITY HRADEC KRÁLOVÉ, NÁMĚSTÍ SVOBODY

DOKUMENT

VÝPIS TRUHLÁŘSKÝCH VÝROBKŮ

DATUM	STRANA
02 / 2019	50

POL.	SCHEMA, ROZMĚR, POPIS	POČET KUSŮ						
		1PP	1NP	2NP	3NP	4NP		Σ
TR ST08	M.Č. 319	-	-	-	1	-		1

ILUSTRAČNÍ OBRÁZKY

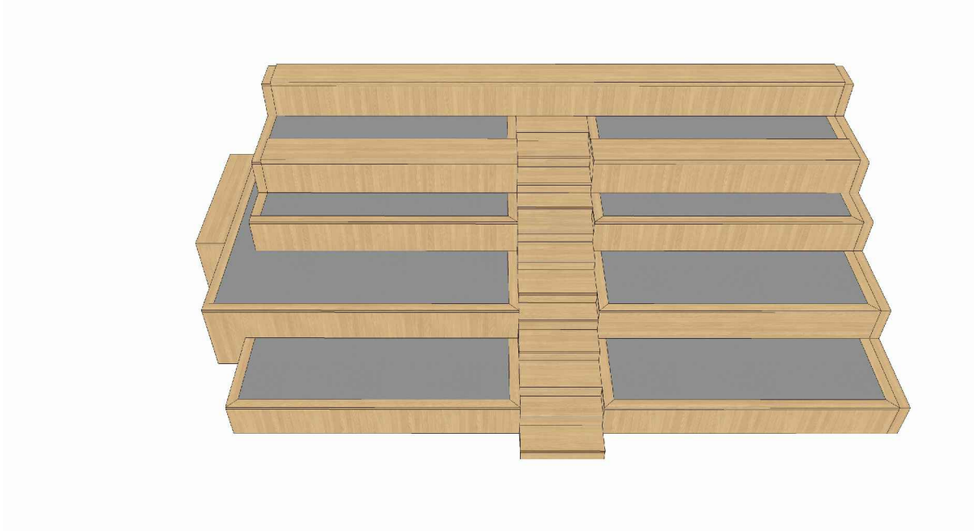

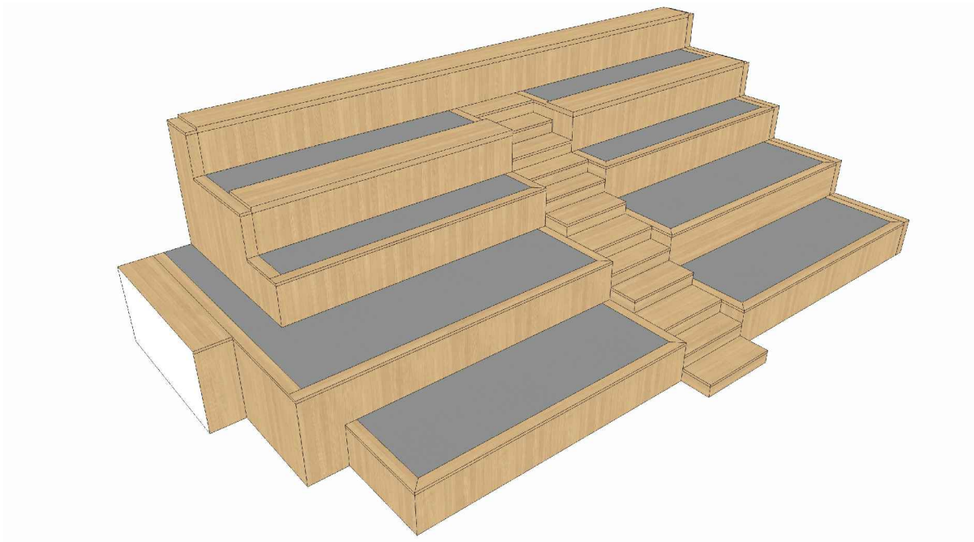

KONSTRUKCE PÓDIA PRO SEZENÍ V PŘEDNÁŠKOVÉM SÁLE

NOSNÁ KONSTRUKCE:
- KONSTRUKCE ROZDĚLĚNA DO TŘÍ ČÁSTÍ - PODIUM 1,2 A SCHODIŠTĚ.
- PODIA - PROVEDENA JAKO SVAŘENCE Z OCELOVÝCH PROFILŮ JAKL 80 x 60 x 3 mm, STOJKY JAKL 80 x 60 x 3 mm
- SCHODIŠTĚ - PORVEDENO JAKO SVAŘENEC OCELOVÝCH "L" PROFILŮ 60 x 60 x 4 mm,
- NA KONSTRUKCÍCH PÓDIÍ BUDOU SMĚREM K OBVODOVÝM STĚNÁM PŘIPRAVENY KONZOLY K UKOTVENÍ KRYCÍCH LIŠT MEZI PÓDIEM A OBKLADEM
- JEDNOTLIVÉ UCELENÉ ČÁSTI BUDOU SPOJENY ŠROUBOVANÝMI SPOJI
- KONKRÉTNÍ ROZMĚRY A PROFILY PRVKŮ BUDOU UPŘESNĚNY A ODSOUHLASENY NA ZÁKLADĚ VÝROBNÍ DOKUMENTACE
- POLOHY HORIZONTÁLNÍCH OCELOVÝCH PRVKŮ BUDOU ODPOVÍDAT POTŘEBÁM PRO PEVNÉ KOTVENÍ SYSTÉMOVÝCH SKLOPNÝCH LAVIC A STOLKŮ PŘES OPLÁŠTĚNÍ PŘÍMO DO OCELOVÝC PROFILŮ.
- KONSTRUKCE BUDE KOTVENÁ K PODLAZE, PŘÍPADNĚ KE STĚNÁM
- OCELOVÁ KONSTRUKCE BUDE MÍT VYBROUŠENÉ SVARY
- KONSTRUKCE BUDE UPRAVENA PRO PEVNÉ KOTVENÍ OPLÁŠTĚNÍ
- P.Ú.: ZÁKLADNÍ NÁTĚR + 2X POVRCHOVÝ NÁTĚR BÍLÉ BARVY

DŘEVĚNÉ OPLÁŠTĚNÍ:
- VŠECHNY VIDITELNÉ PLOCHY JSOU PROVEDENY Z MASIVNÍCH NEBO DÝHOVANÝCH DŘEVĚNÝCH PRVKŮ
- JAKO PODKLADNÍ KONSTRUKČNÍ PRVKY BUDOU POUŽITY DESKY OSB P+D
- VŠECHNY KONSTRUKČNÍ DESKY A KOTEVNÍ PRVKY BUDOU SKRYTÉ
- DIMENZE KONSTRUKČNÍCH DESEK BUDE ODPOVÍDAT POTŘEBÁM PRO ZATÍŽENÍ A ODOLNOST ODPOVÍDAJÍCÍ ÚČELU KONSTRUKCE - PŘEDPOKLAD TL. 15 mm A 20 mm
- TLOUŠŤKA MASIVNÍCH KONSTRUKČNÍCH PRVKŮ BUDE 25 mm
- OPLÁŠTĚNÍ SCHODIŠTĚ, HRANY A SEDACÍ PLOCHY BUDOU CELÉM ROZSAHU PROVEDENY Z MASIVNÍHO DŘEVA
- SVISLÉ PLOCHY BUDOU DÝHOVANÉ
- PLOCHY POD LAVICEMI A V NÁŠLAPNÝCH PLOCHÁCH BUDOU PROVEDENY Z PŘÍRODNÍHO LINOLEA
- VŠECHNY MASIVNÍ DŘEVĚNÉ PRVKY BUDOU PROVEDENY Z BUKU
- DÝHOVANÉ PRVKY BUDOU OPATŘENY PŘÍRODNÍ BUKOVOU DÝHOU DTTO MASIV.
- P.Ú.: 2X TVRDÝ VOSKOVÝ OLEJ
- BAREVNOST BUDE SLADĚNA S OSTATNÍM NÁBYTKEM A VYBAVENÍM MÍSTNOSTI Z TÉHOŽ MATERIÁLU KONKRÉTNÍ MATERIÁL BUDE ODSOUHLASEN AD NA ZÁKLADĚ PŘEDLOŽENÝCH VZORKŮ.
- OPLÁŠTĚNÍ BUDE NAVAZOVAT NA DŘEVĚNÉ OBKLADY STĚN. PŘÍPRAVA VÝROBY A MONTÁŽ VÝROBKŮ BUDE VZÁJEMNĚ KOORDINOVÁNA A DIMENZE JEDNOTLIVÝCH PRVKŮ BUDE SLADĚNA. ZEJMÉNA BUDE KLADEN DŮRAZ NA PŘESNÉ NAPOJENÍ A SLADĚNÍ LEMOVÁNÍ OBKLADŮ STĚN A SOKLŮ VE VAZBĚ NA PŮODIUM

- VÝROBEK JE URČEN PRO SEZENÍ ČI STÁNÍ AŽ 40 LIDÍ

VZOROVÉ SKLADBY OPLÁŠTĚNÍ

SKLADBA 1:

- finální pochozí vrstva - přírodní linoleum,lepeno k podkladu	tl. 5 mm
- podkladní deska - OSB, prošroubovaná se spodní deskou	tl. 18 mm
- záklop - OSB, mechanicky kotveno k ocelové konstrukci	tl. 22 mm

SKLADBA 2:

- pohledová dýhovaná deska, buk	tl. 15 mm
- záklop - OSB, mechanicky kotveno k ocelové konstrukci	tl. 15 mm

SKLADBA 3:

- nášlap schodiště - masivní dřevěná deska, buk	tl. 25 mm
- záklop - OSB, mechanicky kotveno k ocelové konstrukci	tl. 18 mm

POZN.: TENTO VÝPIS NELZE POVAŽOVAT ZA DÍLENSKOU DOKUMENTACI. DÍLENSKOU DOKUMENTACI NA ZÁKLADĚ SPECIFIKACÍ A DETAILŮ ZPRACUJE VÝROBCE A PŘEDLOŽÍ AD K ODSOUHLASENÍ.
VEŠKERÉ ROZMĚRY NUTNO PŘED ZAPOČETÍM PRACÍ OVĚŘIT NA STAVBĚ.
VEŠKERÉ MATERIÁLY, POVRCHOVÉ ÚPRAVY, PROFILACE A VŠECHNY DETAILY BUDOU UPŘESNĚNY A ODSOUHLASENY AUTORSKÝM DOZOREM NA ZÁKLADĚ REÁLNÝCH VZORKŮ PŘEDLOŽENÝCH DODAVATELEM.

NÁZEV ZAKÁZKY :

MODERNIZACE A REKONSTRUKCE BUDOV B A C UNIVERZITY HRADEC KRÁLOVÉ, NÁMĚSTÍ SVOBODY

DOKUMENT

VÝPIS TRUHLÁŘSKÝCH VÝROBKŮ

DATUM	STRANA
02 / 2019	51

POL.	SCHEMA, ROZMĚR, POPIS	POČET KUSŮ						
		1PP	1NP	2NP	3NP	4NP		Σ

PŮDORYS

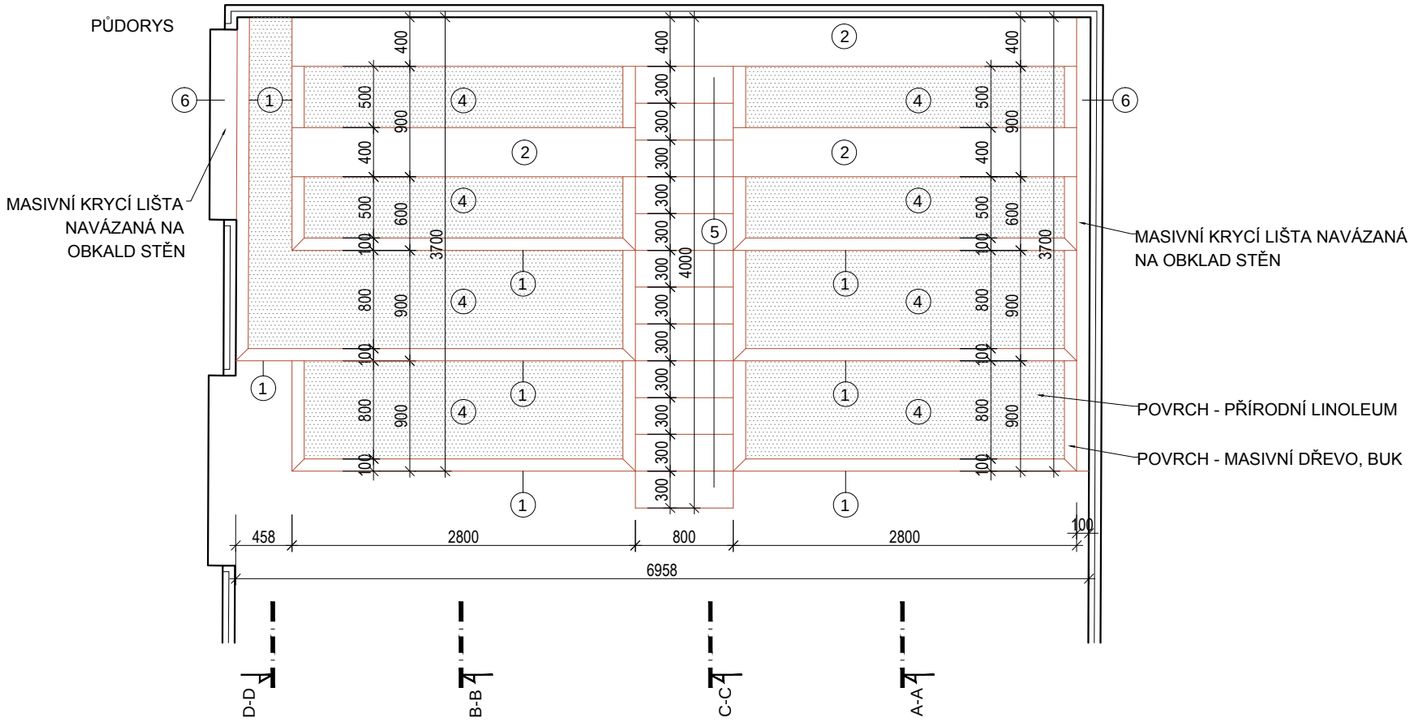

ŘEZ A-A; B-B

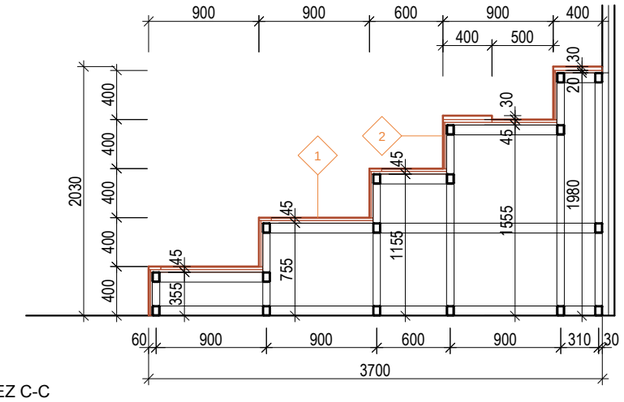

ŘEZ C-C

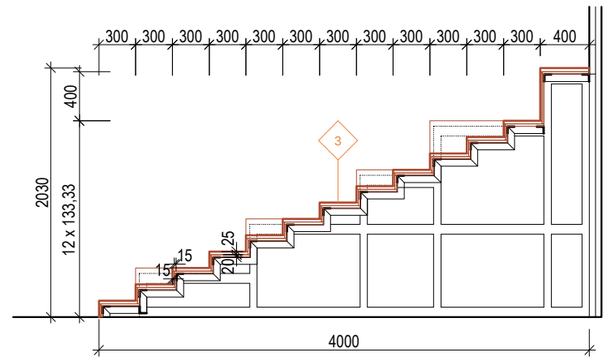

POHLED ČELNÍ

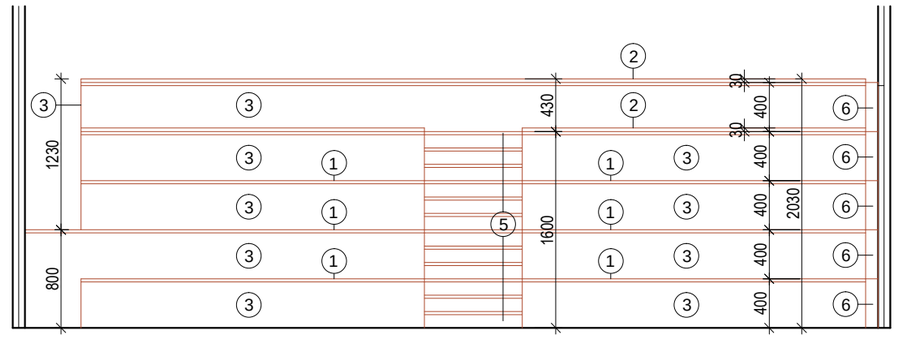

ŘEZ D-D

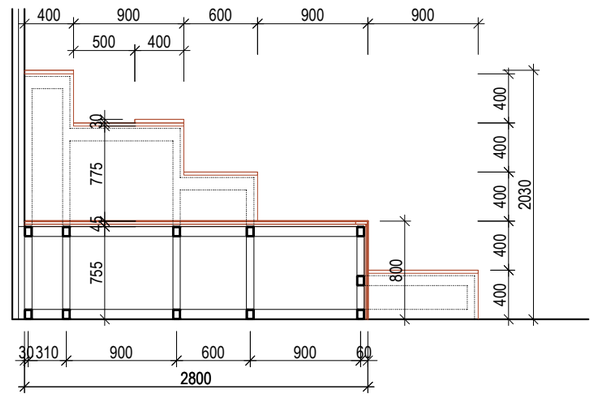

1. LEMOVÁNÍ HRAN PÓDIA - DŘEVO MASIV BUK
2. SEDACÍ DESKA - DŘEVO MASIV BUK
3. OBKLADNÍ DÝHOVANÁ DESKA - DÝHA BUK
4. NÁŠLAPNÁ PLOCHA PÓDIA - PŘÍRODNÍ LINOLEUM - TOTOŽNÉ JAKO PODLAHA MÍSTNOSTI
5. SCHODIŠŤOVÁ STUPNICE A PODSTUPNICE - DŘEVO MASIV BUK
6. LEMOVACÍ LIŠTA NAVÁZÁNA NA DŘEVĚNÝ OBKLAD STĚN - DŘEVO MASIV BUK

POZN.: TENTO VÝPIS NELZE POVAŽOVAT ZA DÍLENSKOU DOKUMENTACI. DÍLENSKOU DOKUMENTACI NA ZÁKLADĚ SPECIFIKACÍ A DETAILŮ ZPRACUJE VÝROBCE A PŘEDLOŽÍ AD K ODSOUHLASENÍ.
VEŠKERÉ ROZMĚRY NUTNO PŘED ZAPOČETÍM PRACÍ OVĚŘIT NA STAVBĚ.
VEŠKERÉ MATERIÁLY, POVRCHOVÉ ÚPRAVY, PROFILACE A VŠECHNY DETAILY BUDOU UPŘESNĚNY A ODSOUHLASENY AUTORSKÝM DOZOREM NA ZÁKLADĚ REÁLNÝCH VZORKŮ PŘEDLOŽENÝCH DODAVATELEM.

NÁZEV ZAKÁZKY :

MODERNIZACE A REKONSTRUKCE BUDOV B A C UNIVERZITY HRADEC KRÁLOVÉ, NÁMĚSTÍ SVOBODY

DOKUMENT

VÝPIS TRUHLÁŘSKÝCH VÝROBKŮ

DATUM	STRANA
02 / 2019	52

POL.	SCHEMA, ROZMĚR, POPIS	POČET KUSŮ						
		1PP	1NP	2NP	3NP	4NP		Σ

SCHÉMA OCELOVÉ KONSTRUKCE

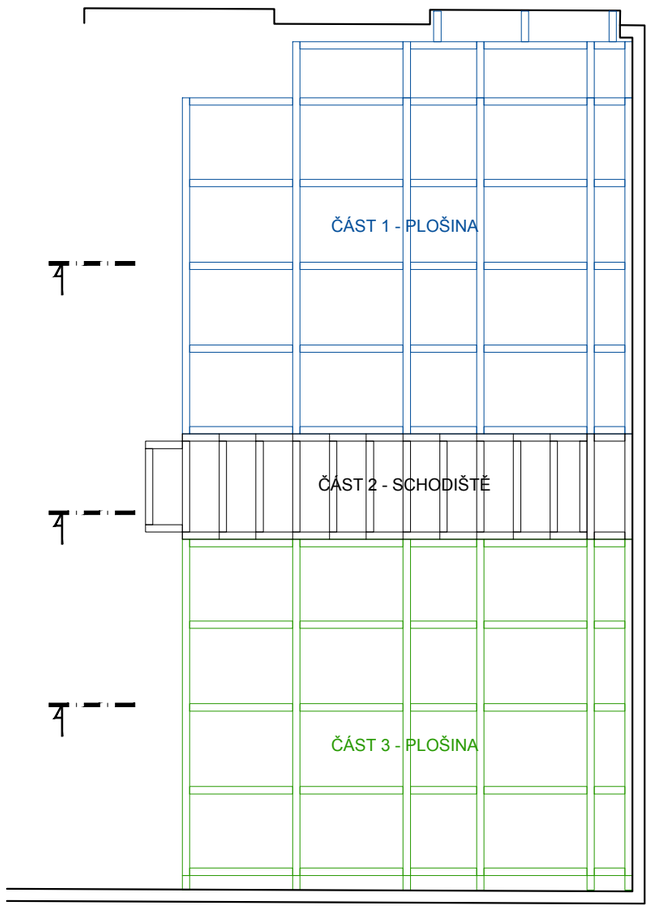

ČÁST 1 - PLOŠINA

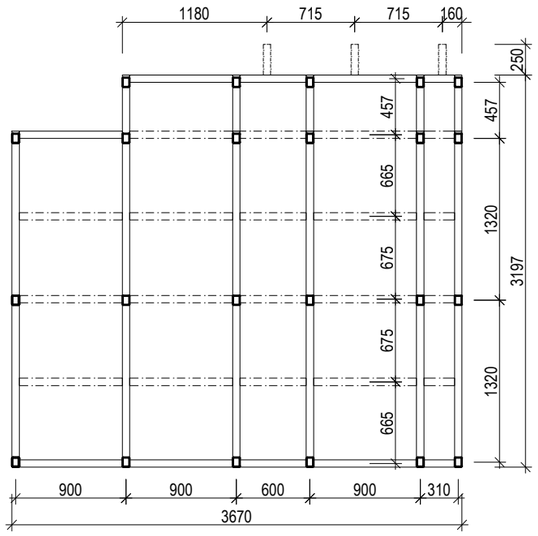

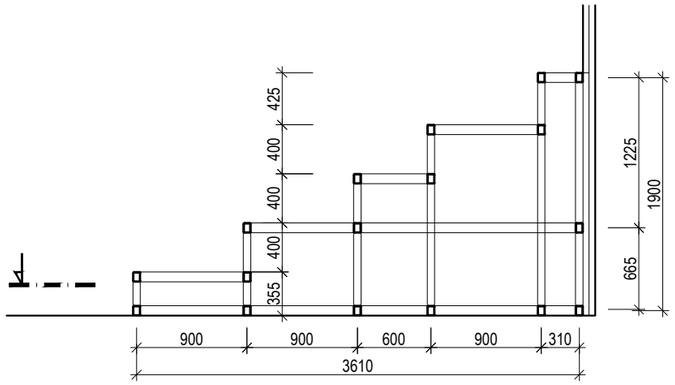

ČÁST 2 - SCHODIŠTĚ

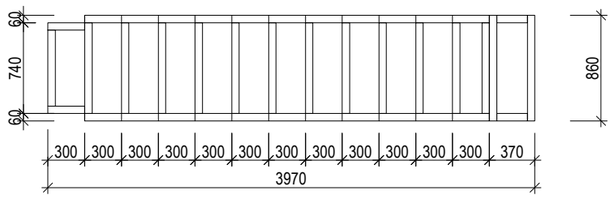

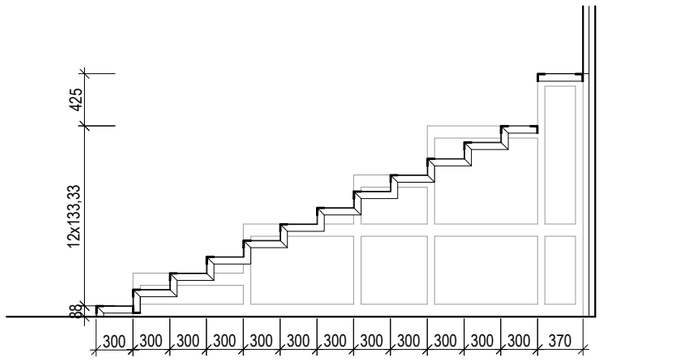

ČÁST 3 - PLOŠINA

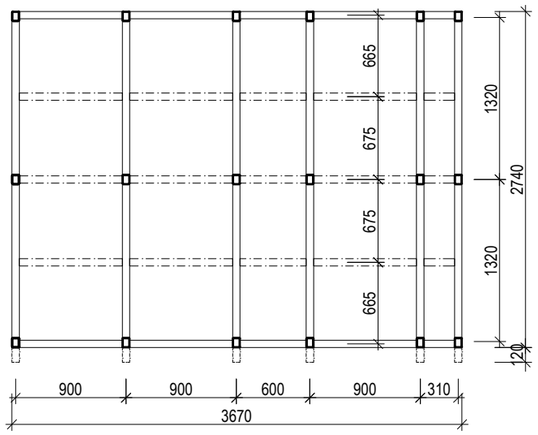

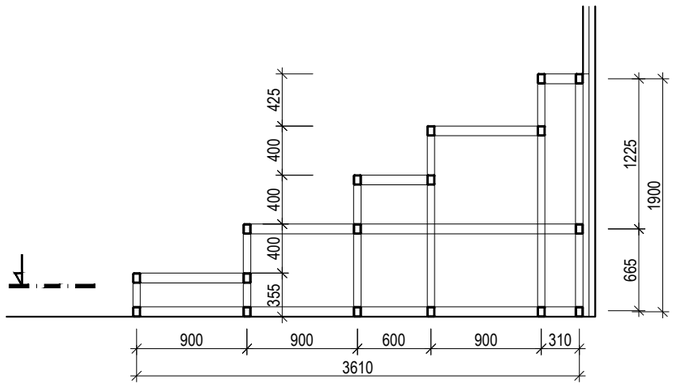

POZN.: TENTO VÝPIS NELZE POVAŽOVAT ZA DÍLENSKOU DOKUMENTACI. DÍLENSKOU DOKUMENTACI NA ZÁKLADĚ SPECIFIKACÍ A DETAILŮ ZPRACUJE VÝROBCE A PŘEDLOŽÍ AD K ODSOUHLASENÍ.
VEŠKERÉ ROZMĚRY NUTNO PŘED ZAPOČETÍM PRACÍ OVĚŘIT NA STAVBĚ.
VEŠKERÉ MATERIÁLY, POVRCHOVÉ ÚPRAVY, PROFILACE A VŠECHNY DETAILY BUDOU UPŘESNĚNY A ODSOUHLASENY AUTORSKÝM DOZOREM NA ZÁKLADĚ REÁLNÝCH VZORKŮ PŘEDLOŽENÝCH DODAVATELEM.

POL.	SCHEMA, ROZMĚR, POPIS	POČET KUSŮ						
		1PP	1NP	2NP	3NP	4NP		Σ
TR ST09	M.Č. 317	-	-	-	1	-		1

KONSTRUKCE PÓDIA PRO SEZENÍ V PŘEDNÁŠKOVÉM SÁLE

NOSNÁ KONSTRUKCE:
- KONSTRUKCE ROZDĚLĚNA DO TŘÍ ČÁSTÍ - PODIUM 1,2 A SCHODIŠTĚ.
- PODIA BUDOU PROVEDENA JAKO SVAŘENCE Z OCELOVÝCH PROFILŮ JAKL 80 x 60 x 3 m, STOJKY JAKL 60 x 60 x 4 mm
- SCHODIŠTĚ BUDE PORVEDENO JAKO SVAŘENEC OCELOVÝCH "L" PROFILŮ 60 x 60 x 4 mm
- NA KONSTRUKCÍCH PÓDIÍ BUDOU SMĚREM K OBVODOVÝM STĚNÁM PŘIPRAVENY KONZOLY K UKOTVENÍ KRYCÍCH LIŠT MEZI PÓDIEM A OBKLADEM
- JEDNOTLIVÉ UCELENÉ ČÁSTI BUDOU SPOJENY ŠROUBOVANÝMI SPOJI
- KONKRÉTNÍ ROZMĚRY A PROFILY PRVKŮ BUDOU UPŘESNĚNY A ODSOUHLASENY NA ZÁKALDĚ VÝROBNÍ DOKUMENTACE
- KONSTRUKCE BUDE KOTVENÁ K PODLAZE, PŘÍPADNĚ KE STĚNÁM
- OCELOVÁ KONSTRUKCE BUDE MÍT VYBROUŠENÉ SVARY
- KONSTRUKCE BUDE UPRAVENA PRO PEVNÉ KOTVENÍ OPLÁŠTĚNÍ
- P.Ú.: ZÁKLADNÍ NÁTĚR + 2X POVRCHOVÝ NÁTĚR BÍLÉ BARVY

DŘEVĚNÉ OPLÁŠTĚNÍ
- VŠECHNY VIDITELNÉ PLOCHY JSOU PROVEDENY Z MASIVNÍCH NEBO DÝHOVANÝCH DŘEVĚNÝCH PRVKŮ
- JAKO PODKLADNÍ KONSTRUKČNÍ PRVKY BUDOU POUŽITY DESKY OSB
- VŠECHNY KONSTRUKČNÍ DESKY A KOTEVNÍ PROVKY BUDOU SKRYTÉ
- DIMENZE KONSTRUKČNÍCH DESEK BUDE ODPOVÍDAT POTŘEBÁM PRO ZATÍŽENÍ A ODOLNOST ODPOVÍDAJÍCÍ ÚČELU KONSTRUKCE - PŘEDPOKLAD TL. 15 mm A 20 mm
- TLOUŠŤKA MASIVNÍCH KONSTRUKČNÍCH PRVKŮ BUDE 25 mm
- OPLÁŠTĚNÍ SCHODIŠTĚ, HRANY A SEDACÍ PLOCHY BUDOU V CELÉM ROZSAHU PROVEDENY Z MASIVNÍHO DŘEVA - BUK
- SVISLÉ PLOCHY BUDOU DÝHOVANÉ, DÝHA BUK
- NÁŠLAPNÉ PLOCHY BUDOU PROVEDENY Z PŘÍRODNÍHO LINOLEA
- VŠECHNY MASIVNÍ DŘEVĚNÉ PRVKY BUDOU PROVEDENY Z BUKU, DÝHOVANÉ PRVKY BUDOU OPATŘENY PŘÍRODNÍ BUKOVOU DÝHOU DTTO MASIV.
- P.Ú.: 2x TVRDÝ VOSKOVÝ OLEJ
- BAREVNOST BUDE SLADĚNA S OSTATNÍM NÁBYTKEM A VYBAVENÍM MÍSTNOSTI Z TÉHOŽ MATERIÁLU KONKRÉTNÍ MATERIÁL BUDE ODSOUHLASEN AD NA ZÁKLADĚ PŘEDLOŽENÝCH VZORKŮ.
- OPLÁŠTĚNÍ BUDE NAVAZOVAT NA DŘEVĚNÉ OBKLADY STĚN. PŘÍPRAVA VÝROBY A MONTÁŽ VÝROBKŮ BUDE VZÁJEMNĚ KOORDINOVÁNA A DIMENZE JEDNOTLIVÝCH PRVKŮ BUDE SLADĚNA. ZEJMÉNA BUDE KLADEN DŮRAZ NA PŘESNÉ NAPOJENÍ A SLADĚNÍ LEMOVÁNÍ OBKLADŮ STĚN A SOKLŮ VE VAZBĚ NA PŮODIUM

- VÝROBEK JE URČEN PRO SEZENÍ ČI STÁNÍ AŽ 40 LIDÍ

- VÝROBEK BUDE OSAZEN TVÁRNICOVÝMI REZONÁTORY (DODÁVKA PROSTOROVÉ AKUSTIKY) S PŘIZNANOU ŠTĚRBINOU

VZOROVÉ SKLADBY OPLÁŠTĚNÍ

SKLADBA 1:
- finální pochozí vrstva - přírodní linoleum/kaučuk,lepeno k podkladu — tl. 5 mm
- podkladní deska - OSB deska, prošroubovaná se spodní deskou — tl. 18 mm
- záklop - OSB deska, mechanicky kotveno k ocelové konstrukci — tl. 22 mm

SKLADBA 2:
- pohledová dýhovaná deska — tl. 15 mm
- záklop - OSB deska, mechanicky kotveno k ocelové konstrukci — tl. 18 mm

SKLADBA 3:
- nášlap schodiště - masivní dřevěná deska — tl. 25 mm
- záklop - OSB deska, mechanicky kotveno k ocelovékonstrukci — tl. 18 mm

POZN.: TENTO VÝPIS NELZE POVAŽOVAT ZA DÍLENSKOU DOKUMENTACI. DÍLENSKOU DOKUMENTACI NA ZÁKLADĚ SPECIFIKACÍ A DETAILŮ ZPRACUJE VÝROBCE A PŘEDLOŽÍ AD K ODSOUHLASENÍ. VEŠKERÉ ROZMĚRY NUTNO OVĚŘIT NA STAVBĚ. PŘI ROZPORU MEZI ROZMĚRY TĚCHTO VÝROBKŮ VE VÝKRESECH DETAILŮ A VE VÝPISU PRVKŮ, PLATÍ ROZMĚRY VE VÝKRESECH DETAILŮ ! VEŠKERÉ POVRCHOVÉ ÚPRAVY BUDOU ODSOUHLASENY AUTORSKÝM DOZOREM NA ZÁKLADĚ REÁLNÝCH VZORKŮ PŘEDLOŽENÝCH DODAVATELEM.

NÁZEV ZAKÁZKY :

MODERNIZACE A REKONSTRUKCE BUDOV B A C UNIVERZITY HRADEC KRÁLOVÉ, NÁMĚSTÍ SVOBODY

DOKUMENT

VÝPIS TRUHLÁŘSKÝCH VÝROBKŮ

DATUM	STRANA
02 / 2019	54

POL.	SCHEMA, ROZMĚR, POPIS	POČET KUSŮ						
		1PP	1NP	2NP	3NP	4NP		Σ

PŮDORYS

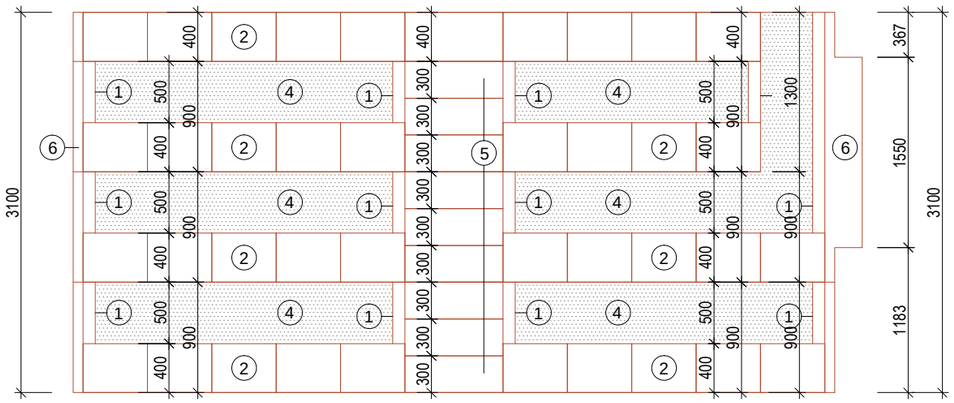

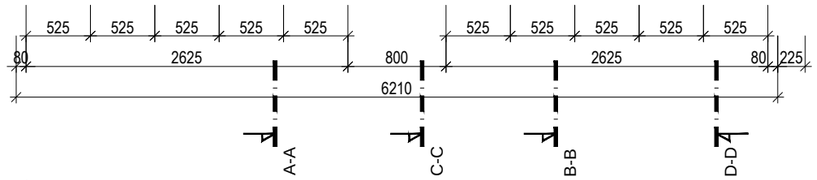

POHLED ČELNÍ

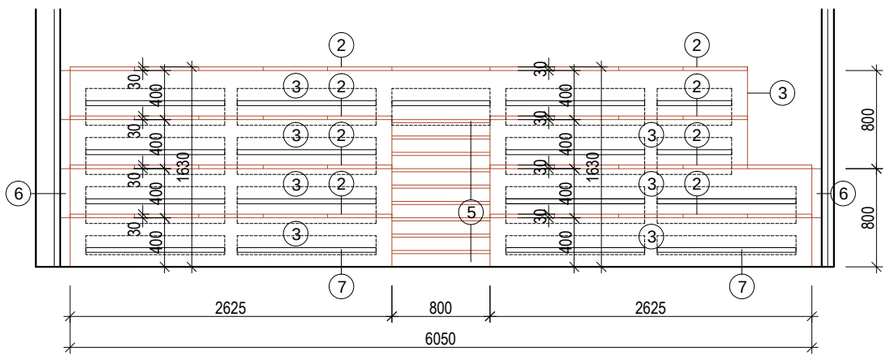

ŘEZ A-A; B-B

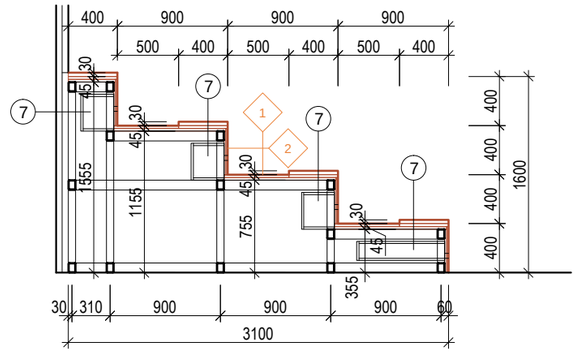

ŘEZ C-C

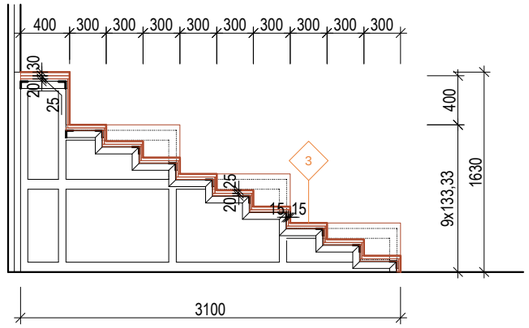

ŘEZ D-D

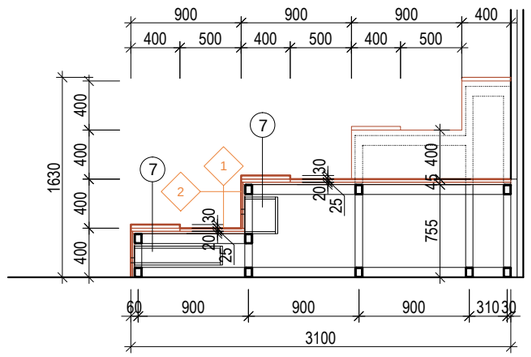

1. LEMOVÁNÍ HRAN PÓDIA - DŘEVO MASIV BUK
2. SEDACÍ DESKA - DŘEVO MASIV BUK
3. OBKLADNÍ DÝHOVANÁ DESKA - DÝHA BUK
4. NÁŠLAPNÁ PLOCHA PÓDIA - PŘÍRODNÍ LINOLEUM - TOTOŽNÉ JAKO PODLAHA MÍSTNOSTI
5. SCHODIŠŤOVÁ STUPNICE A PODSTUPNICE - DŘEVO MASIV BUK
6. LEMOVACÍ LIŠTA NAVÁZÁNA NA DŘEVĚNÝ OBKLAD STĚN - DŘEVO MASIV BUK
7. TVÁRNICOVÝ REZONÁTOR (DODÁVKA PROSTOROVÉ AKUSTIKY)

POZN.: TENTO VÝPIS NELZE POVAŽOVAT ZA DÍLENSKOU DOKUMENTACI. DÍLENSKOU DOKUMENTACI NA ZÁKLADĚ SPECIFIKACÍ A DETAILŮ ZPRACUJE VÝROBCE A PŘEDLOŽÍ AD K ODSOUHLASENÍ.
VEŠKERÉ ROZMĚRY NUTNO PŘED ZAPOČETÍM PRACÍ OVĚŘIT NA STAVBĚ.
VEŠKERÉ MATERIÁLY, POVRCHOVÉ ÚPRAVY, PROFILACE A VŠECHNY DETAILY BUDOU UPŘESNĚNY A ODSOUHLASENY AUTORSKÝM DOZOREM NA ZÁKLADĚ REÁLNÝCH VZORKŮ PŘEDLOŽENÝCH DODAVATELEM.

NÁZEV ZAKÁZKY :

MODERNIZACE A REKONSTRUKCE BUDOV B A C UNIVERZITY HRADEC KRÁLOVÉ, NÁMĚSTÍ SVOBODY

DOKUMENT

VÝPIS TRUHLÁŘSKÝCH VÝROBKŮ

DATUM	STRANA
02 / 2019	55

POL.	SCHEMA, ROZMĚR, POPIS	POČET KUSŮ						
		1PP	1NP	2NP	3NP	4NP		Σ

SCHÉMA OCELOVÉ KONSTRUKCE

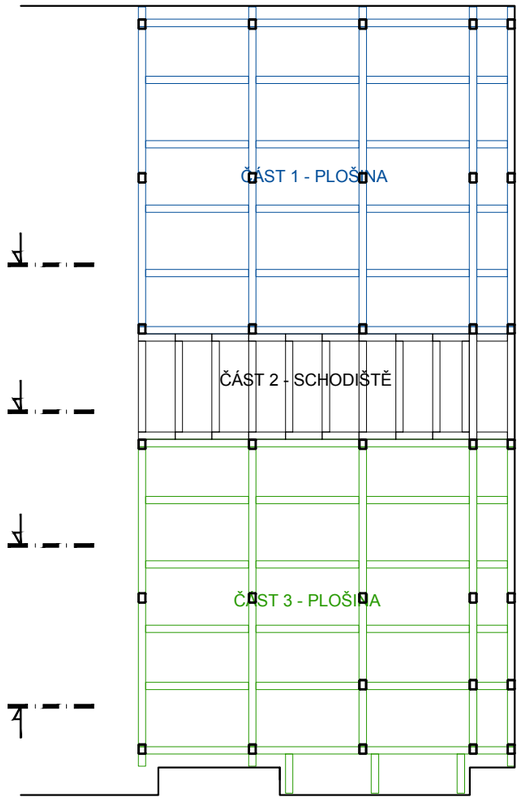

ČÁST 1 - PLOŠINA

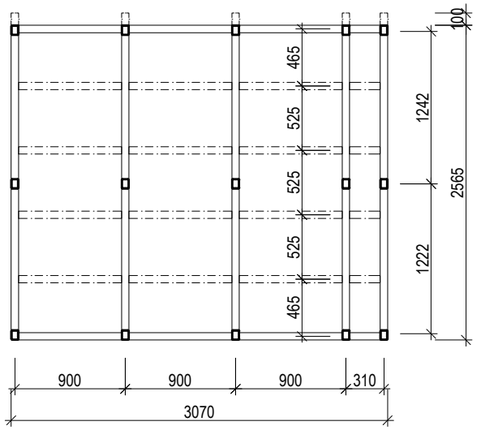

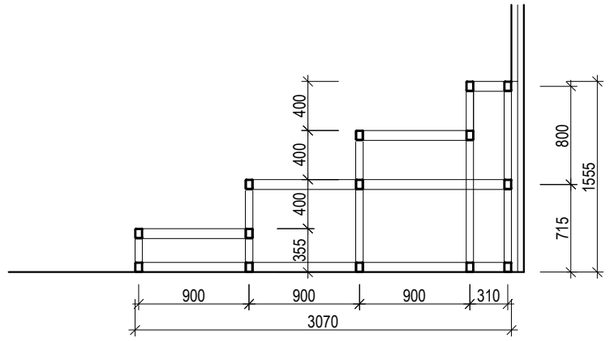

ČÁST 2 - SCHODIŠTĚ

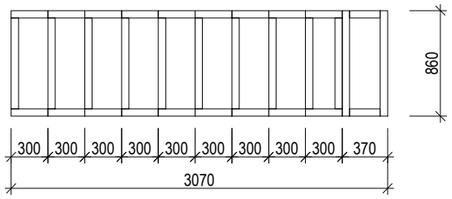

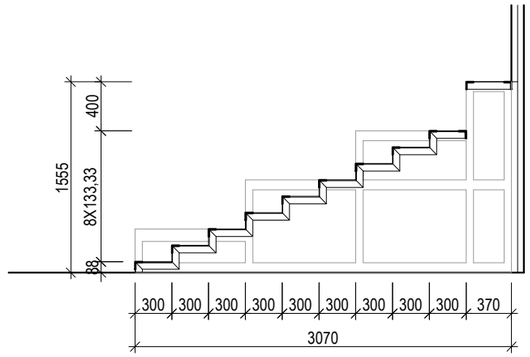

ČÁST 3 - PLOŠINA

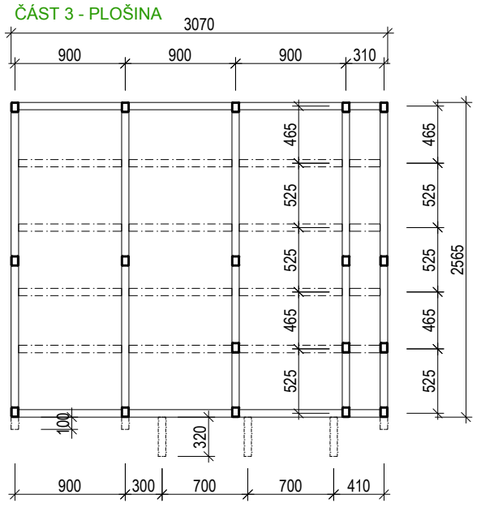

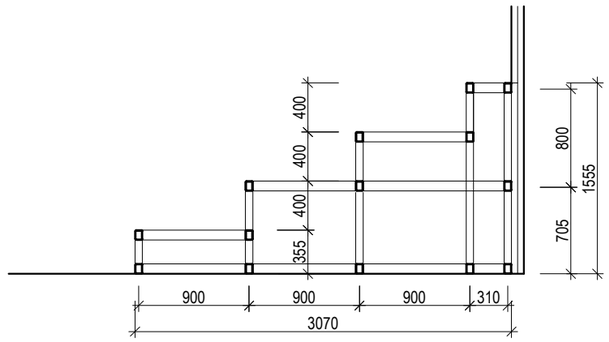

POZN.: TENTO VÝPIS NELZE POVAŽOVAT ZA DÍLENSKOU DOKUMENTACI. DÍLENSKOU DOKUMENTACI NA ZÁKLADĚ SPECIFIKACÍ A DETAILŮ ZPRACUJE VÝROBCE A PŘEDLOŽÍ AD K ODSOUHLASENÍ.
VEŠKERÉ ROZMĚRY NUTNO PŘED ZAPOČETÍM PRACÍ OVĚŘIT NA STAVBĚ.
VEŠKERÉ MATERIÁLY, POVRCHOVÉ ÚPRAVY, PROFILACE A VŠECHNY DETAILY BUDOU UPŘESNĚNY A ODSOUHLASENY AUTORSKÝM DOZOREM NA ZÁKLADĚ REÁLNÝCH VZORKŮ PŘEDLOŽENÝCH DODAVATELEM.

NÁZEV ZAKÁZKY :

MODERNIZACE A REKONSTRUKCE BUDOV B A C UNIVERZITY HRADEC KRÁLOVÉ, NÁMĚSTÍ SVOBODY

DOKUMENT

VÝPIS TRUHLÁŘSKÝCH VÝROBKŮ

DATUM	STRANA
02 / 2019	56

POL.	SCHEMA, ROZMĚR, POPIS	POČET KUSŮ 1PP	1NP	2NP	3NP	4NP		Σ
TR ST10	SKŘÍŇ NA VÝKRESY M.Č. 123,125,222,334	-	2	2	1	-		5

VODOROVNÝ ŘEZ B-B

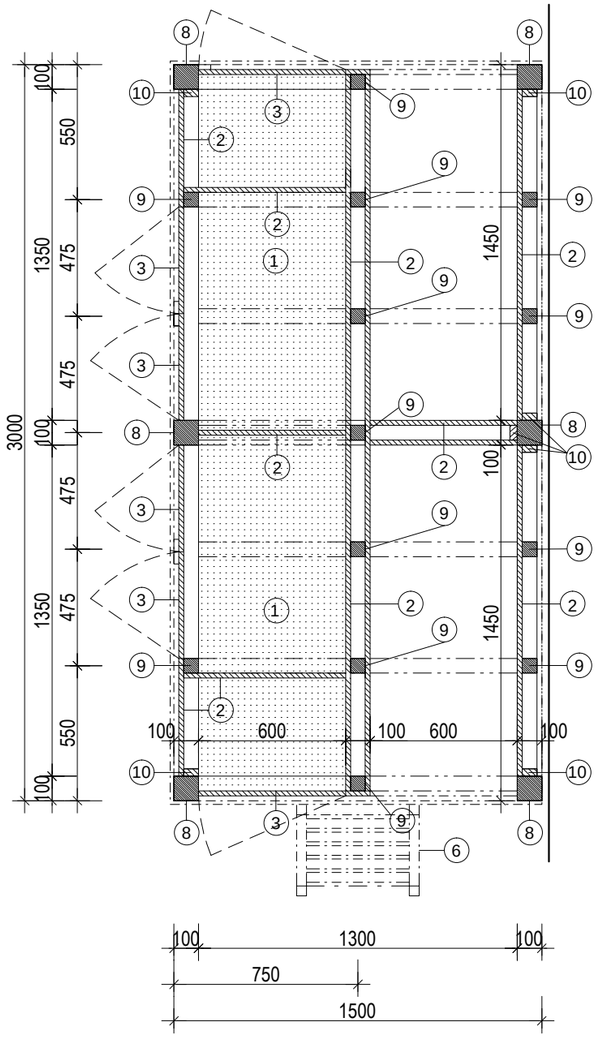

VODOROVNÝ ŘEZ A-A

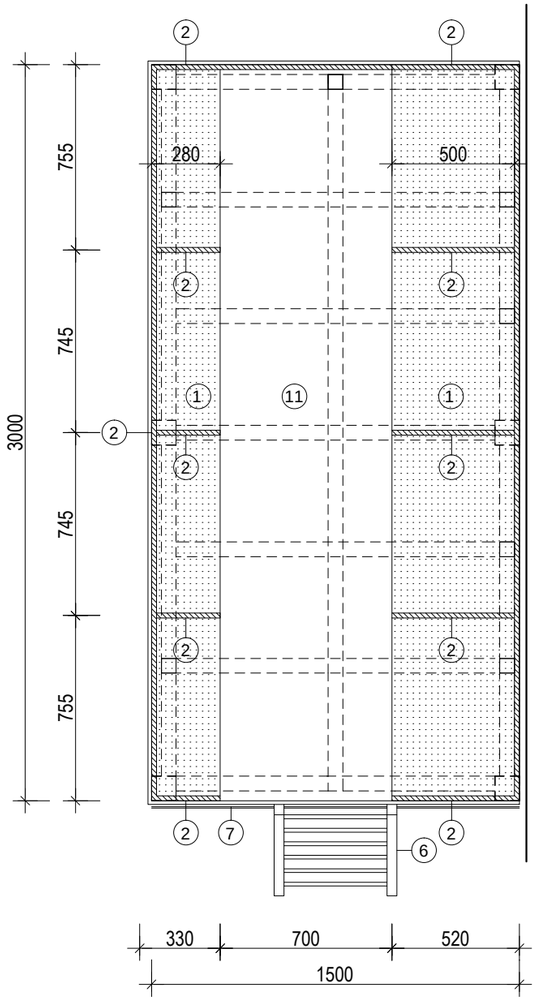

LEGENDA OZNAČENÍ

1. výškově nastavitelná police - DTD 18 mm dýhovaná bukovou dýhou (viz detailní materiálové řešení DM09)
2. korpus/sokl - DTD 20mm dýhovaná bukovou dýhou (viz detailní materiálové řešení DM02),
3. jednokřídlové dveře - DTD 20mm dýhovaná bukovou dýhou, (viz detailní materiálové řešení DM02)
4. kování pro otočné posuvné jednokřídlové dveře (viz detailní konstrukční řešení DK04)
5. zámek (viz detailní konstrukční řešení DK02)
6. žebřík 2x hranol masiv buk 40x40 mm, příčle 6x hranol masiv buk 40x40x420 mm; žebřík osazen (zavěšen) na ocelové kolejnici možňující posun podél kratší strany skříně. Nožkyžebříku opatřeny gumovými podložkami.
7. ocelová kolejnice pro žebřík, délka 1500 mm
8. hranol 100x100 mm masiv buk (viz detailní matriálového řešení DM10)
9. hranol 60x60 mm masiv buk (viz detailní matriálového řešení DM10)
10. hranol 30x60 mm masiv buk (viz detailní matriálového řešení DM10)
11. masivní dřevěné palubky - masiv buk tl. 20 mm
12. masivní dřevěná deska - masiv buk tl. 40 mm
13. ukončovací lišta - 40x40mm masiv buk (viz detailní matriálového řešení DM10)
14. zámek (viz detailní konstrukční řešení DK02)
15. ukončovací lišta - 40x15 mm masiv buk (viz detailní matriálového řešení DM10)

DETAILY
- veškeré spoje budou provedeny skrytě - bez viditelných spojovacích prvků
- statika konstrukce - resp dimenzea profily konstrukčních prvků, způsoby spojování atd. budou ověřeny a přesně specifikovány v rámci výrobní dokumentace zhotovitel, která bude předložena AD k odsouhlasení.
- povrchové úpravy masivních konstrukčních prvků a plošných dýhovaných prvků a výplní budou barevně a sjednoceny do téhož odstínu

ÚCHYTKY
- jednokřídlové dveře opatřeny masivní bukovou úchytkou (viz detailní konstrukční řešení DK01)

PERSPEKTIVA

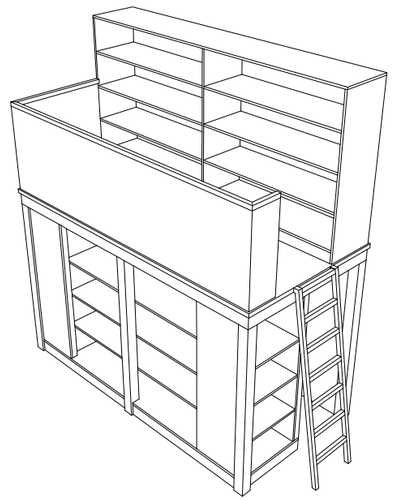

POZN.: TENTO VÝPIS NELZE POVAŽOVAT ZA DÍLENSKOU DOKUMENTACI. DÍLENSKOU DOKUMENTACI NA ZÁKLADĚ SPECIFIKACÍ A DETAILŮ ZPRACUJE VÝROBCE A PŘEDLOŽÍ AD K ODSOUHLASENÍ.
VEŠKERÉ ROZMĚRY NUTNO PŘED ZAPOČETÍM PRACÍ OVĚŘIT NA STAVBĚ.
VEŠKERÉ MATERIÁLY, POVRCHOVÉ ÚPRAVY, PROFILACE A VŠECHNY DETAILY BUDOU UPŘESNĚNY A ODSOUHLASENY AUTORSKÝM DOZOREM NA ZÁKLADĚ REÁLNÝCH VZORKŮ PŘEDLOŽENÝCH DODAVATELEM.

NÁZEV ZAKÁZKY :

MODERNIZACE A REKONSTRUKCE BUDOV B A C UNIVERZITY HRADEC KRÁLOVÉ, NÁMĚSTÍ SVOBODY

DOKUMENT

VÝPIS TRUHLÁŘSKÝCH VÝROBKŮ

DATUM	STRANA
02 / 2019	57

POL.	SCHEMA, ROZMĚR, POPIS	POČET KUSŮ						
		1PP	1NP	2NP	3NP	4NP		Σ

POHLED BOČNÍ

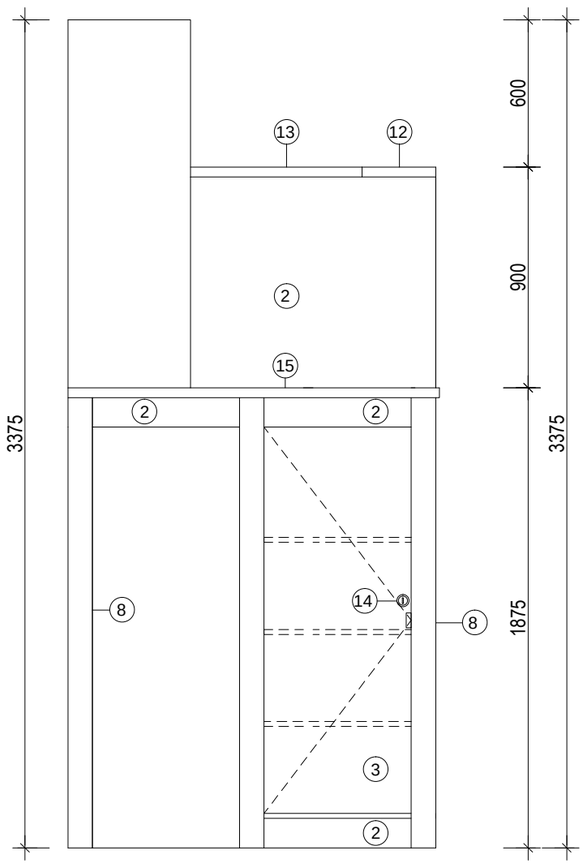

POHLED BOČNÍ

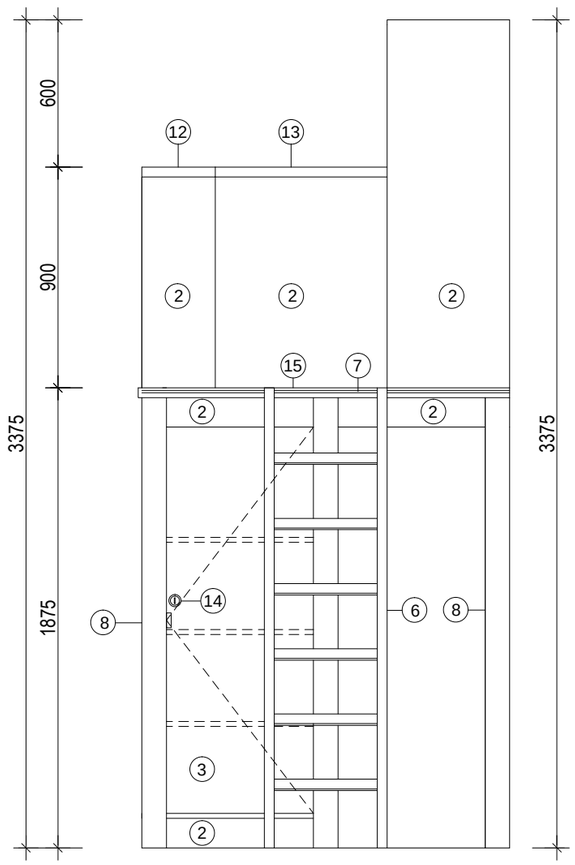

SVISLÝ ŘEZ

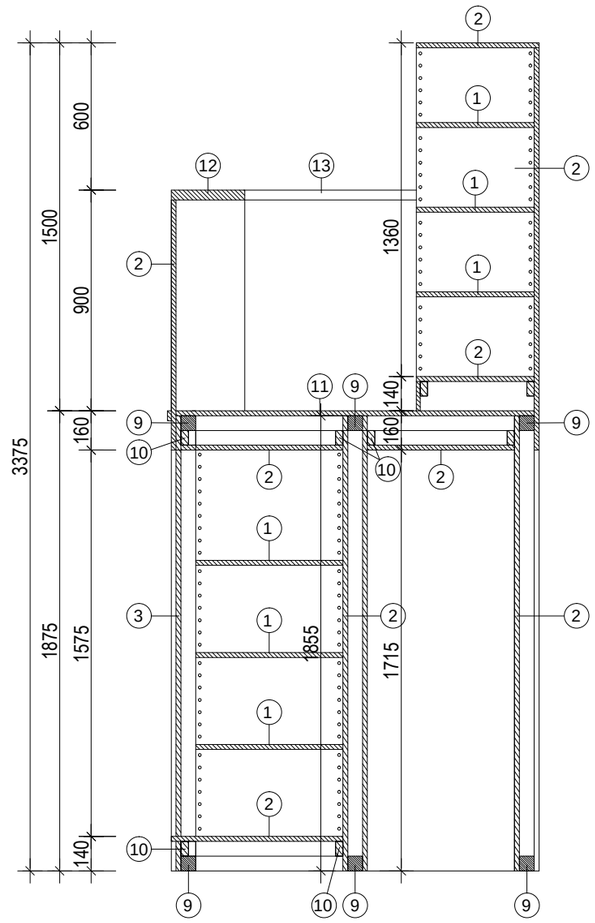

POZN.: TENTO VÝPIS NELZE POVAŽOVAT ZA DÍLENSKOU DOKUMENTACI. DÍLENSKOU DOKUMENTACI NA ZÁKLADĚ SPECIFIKACÍ A DETAILŮ ZPRACUJE VÝROBCE A PŘEDLOŽÍ AD K ODSOUHLASENÍ.
VEŠKERÉ ROZMĚRY NUTNO PŘED ZAPOČETÍM PRACÍ OVĚŘIT NA STAVBĚ.
VEŠKERÉ MATERIÁLY, POVRCHOVÉ ÚPRAVY, PROFILACE A VŠECHNY DETAILY BUDOU UPŘESNĚNY A ODSOUHLASENY AUTORSKÝM DOZOREM NA ZÁKLADĚ REÁLNÝCH VZORKŮ PŘEDLOŽENÝCH DODAVATELEM.

NÁZEV ZAKÁZKY :

MODERNIZACE A REKONSTRUKCE BUDOV B A C UNIVERZITY HRADEC KRÁLOVÉ, NÁMĚSTÍ SVOBODY

DOKUMENT

VÝPIS TRUHLÁŘSKÝCH VÝROBKŮ

DATUM	STRANA
02 / 2019	58

POL.	SCHEMA, ROZMĚR, POPIS	POČET KUSŮ						
		1PP	1NP	2NP	3NP	4NP		Σ

POHLED ZADNÍ

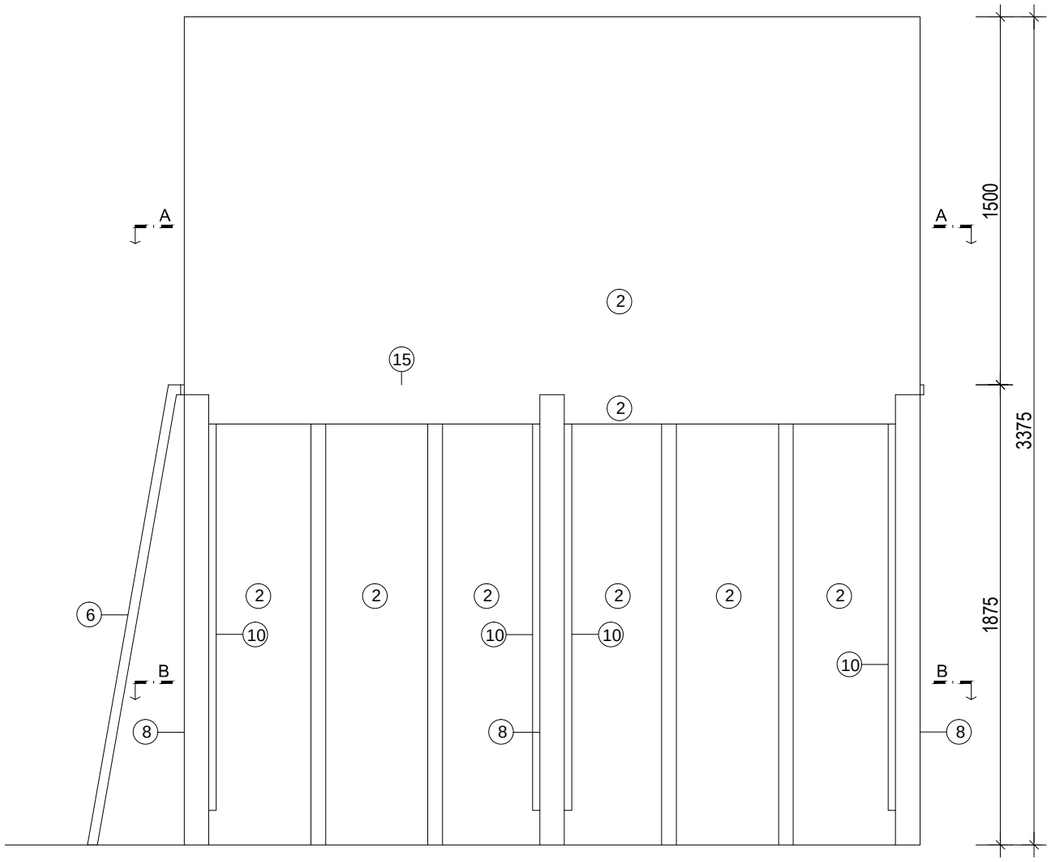

POHLED ČELNÍ

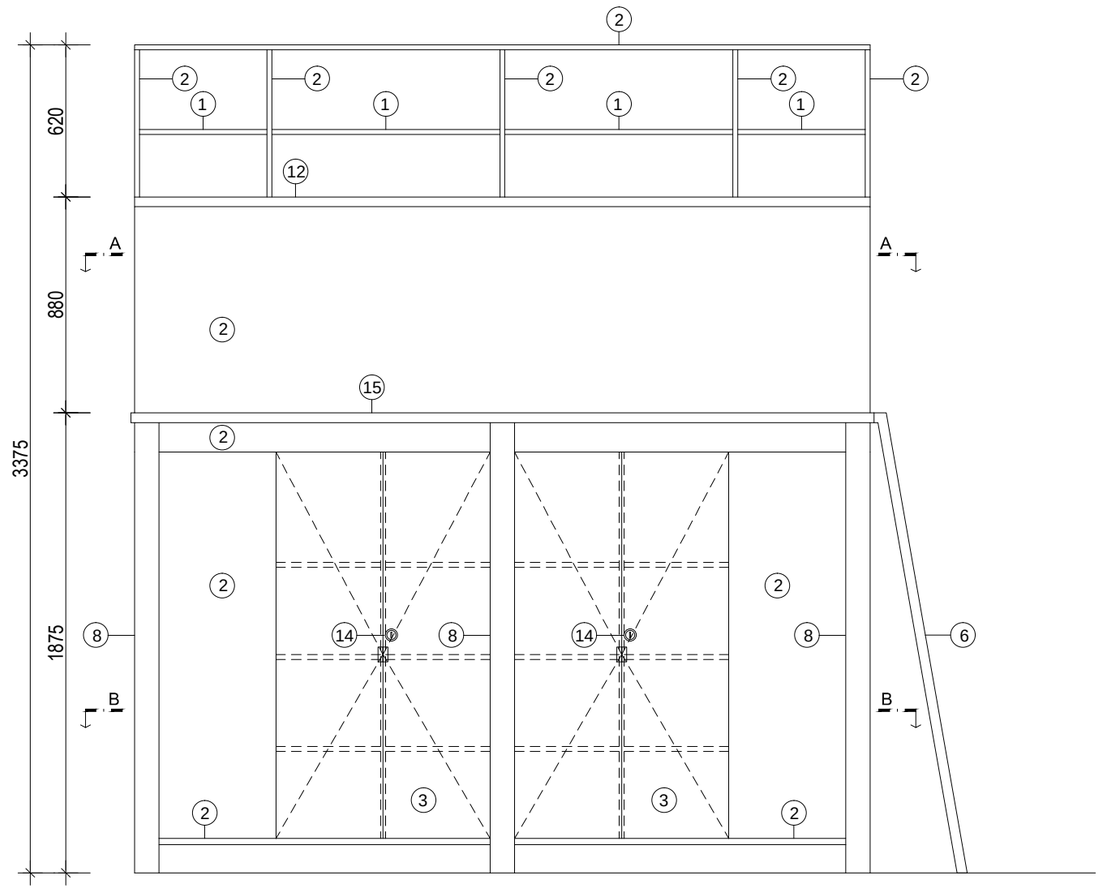

POZN.: TENTO VÝPIS NELZE POVAŽOVAT ZA DÍLENSKOU DOKUMENTACI. DÍLENSKOU DOKUMENTACI NA ZÁKLADĚ SPECIFIKACÍ A DETAILŮ ZPRACUJE VÝROBCE A PŘEDLOŽÍ AD K ODSOUHLASENÍ.
VEŠKERÉ ROZMĚRY NUTNO PŘED ZAPOČETÍM PRACÍ OVĚŘIT NA STAVBĚ.
VEŠKERÉ MATERIÁLY, POVRCHOVÉ ÚPRAVY, PROFILACE A VŠECHNY DETAILY BUDOU UPŘESNĚNY A ODSOUHLASENY AUTORSKÝM DOZOREM NA ZÁKLADĚ REÁLNÝCH VZORKŮ PŘEDLOŽENÝCH DODAVATELEM.

NÁZEV ZAKÁZKY :

MODERNIZACE A REKONSTRUKCE BUDOV B A C UNIVERZITY HRADEC KRÁLOVÉ, NÁMĚSTÍ SVOBODY

DOKUMENT

VÝPIS TRUHLÁŘSKÝCH VÝROBKŮ

DATUM	STRANA
02 / 2019	59

POL.	SCHEMA, ROZMĚR, POPIS	POČET KUSŮ 1PP	1NP	2NP	3NP	4NP		Σ
TR ST11	SKŘÍŇ NA VÝKRESY M.Č. 227,228	-	-	2	-	-		2

VODOROVNÝ ŘEZ B-B

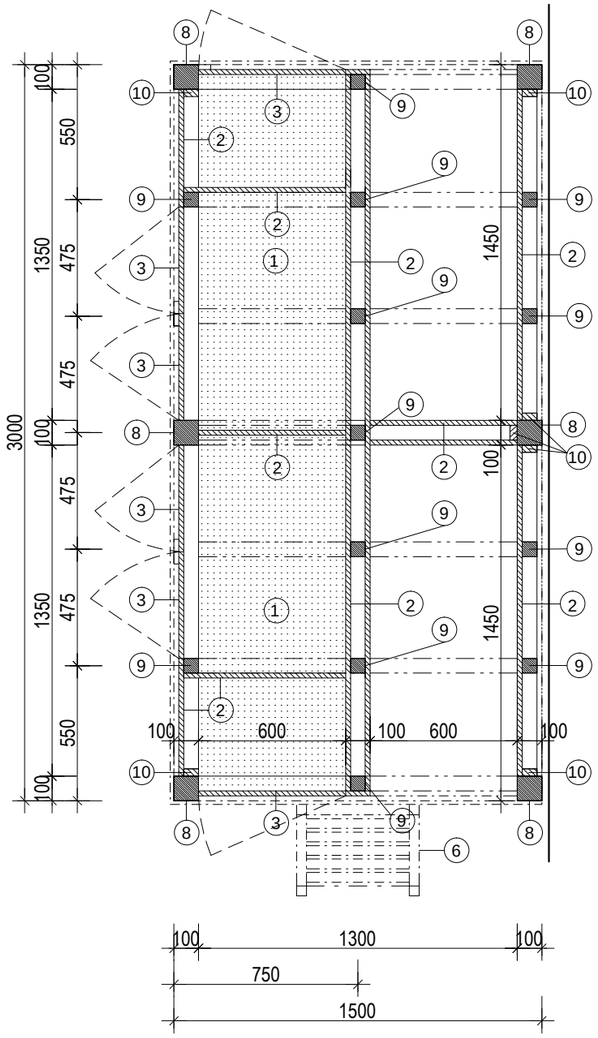

VODOROVNÝ ŘEZ A-A

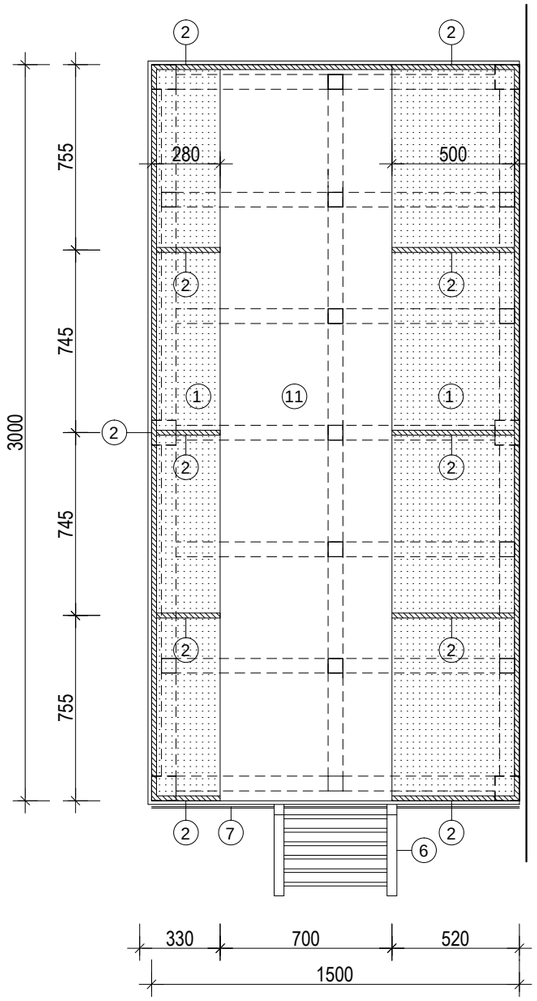

LEGENDA OZNAČENÍ

1. výškově nastavitelná police - DTD 18 mm dýhovaná bukovou dýhou (viz detailní materiálové řešení DM09)
2. korpus/sokl - DTD 20mm dýhovaná bukovou dýhou (viz detailní materiálové řešení DM02),
3. jednokřídlové dveře - MDF 18 mm dýhovaná bukovou dýhou, **perforovaná čelní stěna (viz část dokumentace prostorová akustika - výrobek PCS),** (viz detailní materiálové řešení DM02)
4. kování pro otočné posuvné jednokřídlové dveře (viz detailní konstrukční řešení DK04)
5. zámek (viz detailní konstrukční řešení DK02)
6. žebřík 2x hranol masiv buk 40x40 mm, příčle 6x hranol masiv buk 40x40x420 mm; žebřík osazen (zavěšen) na ocelové kolejnici možňující posun podél kratší strany skříně. Nožkyžebříku opatřeny gumovými podložkami.
7. ocelová kolejnice pro žebřík, délka 1500 mm
8. hranol 100x100 mm masiv buk (viz detailní matriálového řešení DM10)
9. hranol 60x60 mm masiv buk (viz detailní matriálového řešení DM10)
10. hranol 30x60 mm masiv buk (viz detailní matriálového řešení DM10)
11. masivní dřevěné palubky - masiv buk tl. 20 mm
12. masivní dřevěná deska - masiv buk tl. 40 mm
13. ukončovací lišta - 40x40mm masiv buk (viz detailní matriálového řešení DM10)
14. zámek (viz detailní konstrukční řešení DK02)
15. ukončovací lišta - 40x15 mm masiv buk (viz detailní matriálového řešení DM10)
16. korpus - MDF 18 mm dýhovaná bukovou dýhou, **perforovaná čelní stěna (viz část dokumentace prostorová akustika - výrobek PCS),** (viz detailní materiálové řešení DM02)

DETAILY
- veškeré spoje budou provedeny skrytě - bez viditelných spojovacích prvků
- statika konstrukce - resp dimenzea profily konstrukčních prvků, způsoby spojování atd. budou ověřeny a přesně specifikovány v rámci výrobní dokumentace zhotovitel, která bude předložena AD k odsouhlasení.
- povrchové úpravy masivních konstrukčních prvků a plošných dýhovaných prvků a výplní budou barevně a sjednoceny do téhož odstínu

ÚCHYTKY
- jednokřídlové dveře opatřeny masivní bukovou úchytkou (viz detailní konstrukční řešení DK01)

PERSPEKTIVA

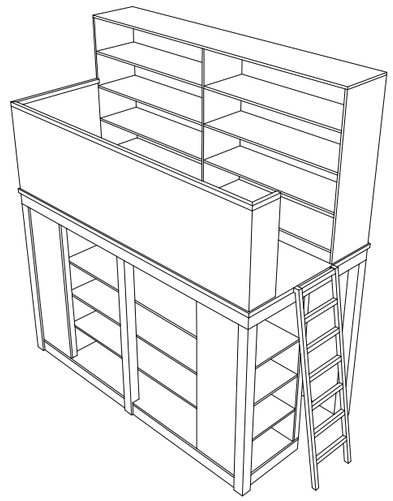

POZN.: TENTO VÝPIS NELZE POVAŽOVAT ZA DÍLENSKOU DOKUMENTACI. DÍLENSKOU DOKUMENTACI NA ZÁKLADĚ SPECIFIKACÍ A DETAILŮ ZPRACUJE VÝROBCE A PŘEDLOŽÍ AD K ODSOUHLASENÍ.
VEŠKERÉ ROZMĚRY NUTNO PŘED ZAPOČETÍM PRACÍ OVĚŘIT NA STAVBĚ.
VEŠKERÉ MATERIÁLY, POVRCHOVÉ ÚPRAVY, PROFILACE A VŠECHNY DETAILY BUDOU UPŘESNĚNY A ODSOUHLASENY AUTORSKÝM DOZOREM NA ZÁKLADĚ REÁLNÝCH VZORKŮ PŘEDLOŽENÝCH DODAVATELEM.

NÁZEV ZAKÁZKY :

MODERNIZACE A REKONSTRUKCE BUDOV B A C UNIVERZITY HRADEC KRÁLOVÉ, NÁMĚSTÍ SVOBODY

DOKUMENT

VÝPIS TRUHLÁŘSKÝCH VÝROBKŮ

DATUM	STRANA
02 / 2019	60

POL.	SCHEMA, ROZMĚR, POPIS	POČET KUSŮ						
		1PP	1NP	2NP	3NP	4NP		Σ

POHLED BOČNÍ

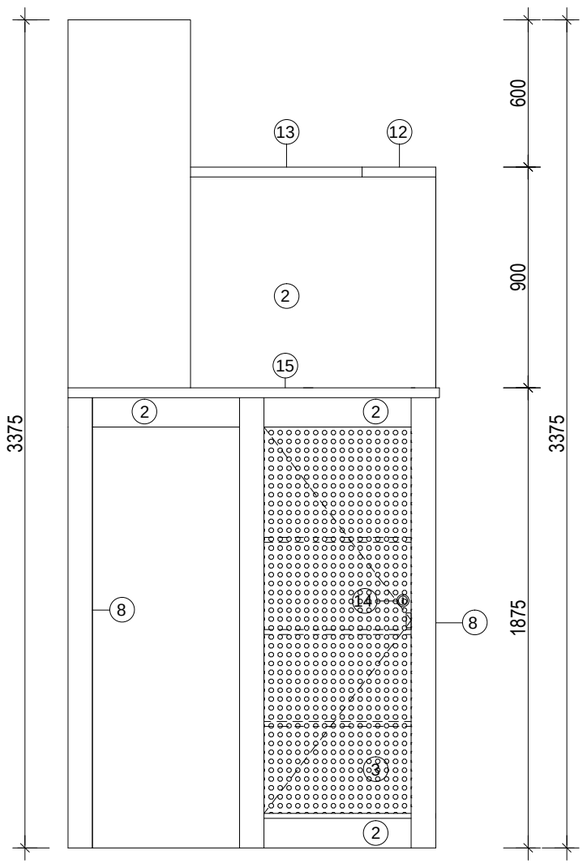

POHLED BOČNÍ

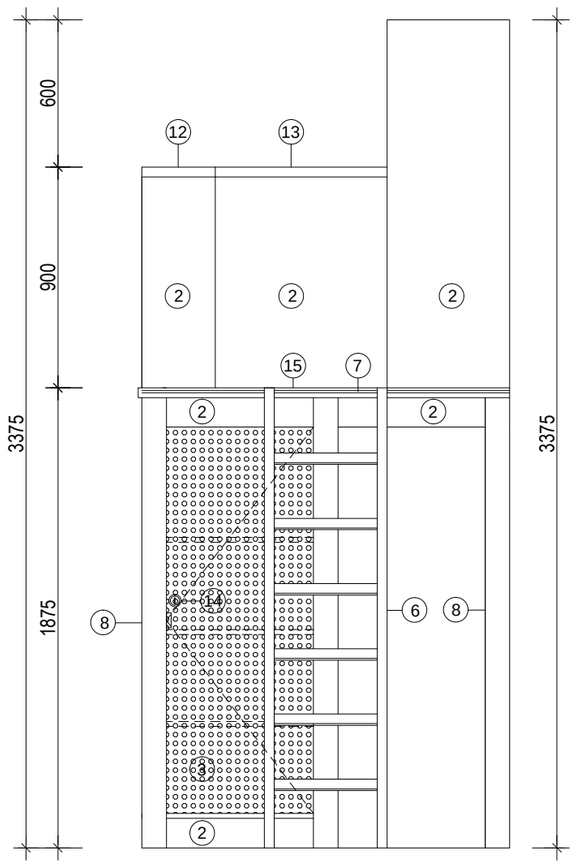

SVISLÝ ŘEZ

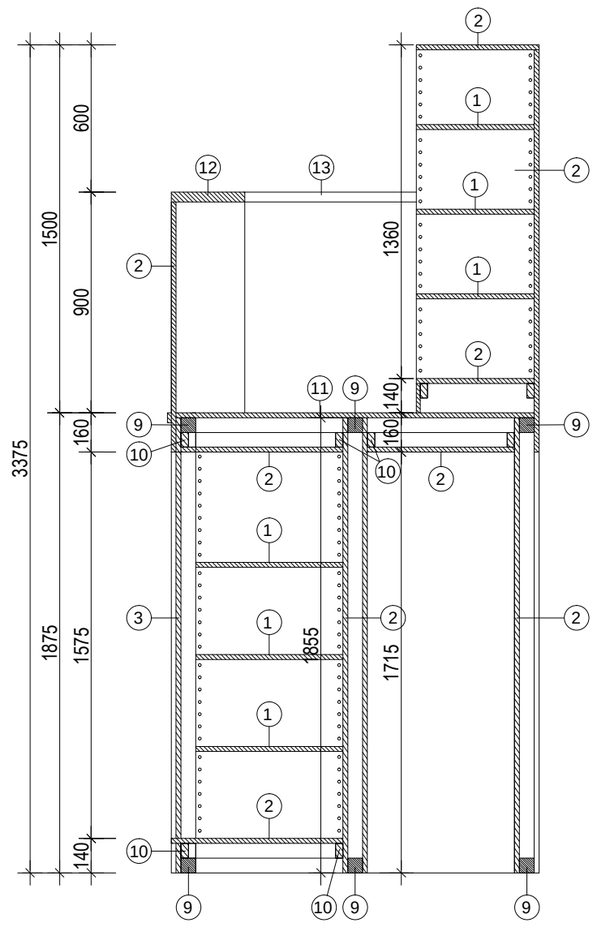

POZN.: TENTO VÝPIS NELZE POVAŽOVAT ZA DÍLENSKOU DOKUMENTACI. DÍLENSKOU DOKUMENTACI NA ZÁKLADĚ SPECIFIKACÍ A DETAILŮ ZPRACUJE VÝROBCE A PŘEDLOŽÍ AD K ODSOUHLASENÍ.
VEŠKERÉ ROZMĚRY NUTNO PŘED ZAPOČETÍM PRACÍ OVĚŘIT NA STAVBĚ.
VEŠKERÉ MATERIÁLY, POVRCHOVÉ ÚPRAVY, PROFILACE A VŠECHNY DETAILY BUDOU UPŘESNĚNY A ODSOUHLASENY AUTORSKÝM DOZOREM NA ZÁKLADĚ REÁLNÝCH VZORKŮ PŘEDLOŽENÝCH DODAVATELEM.

NÁZEV ZAKÁZKY :

MODERNIZACE A REKONSTRUKCE BUDOV B A C UNIVERZITY HRADEC KRÁLOVÉ, NÁMĚSTÍ SVOBODY

DOKUMENT

VÝPIS TRUHLÁŘSKÝCH VÝROBKŮ

DATUM	STRANA
02 / 2019	61

POL.	SCHEMA, ROZMĚR, POPIS	POČET KUSŮ						
		1PP	1NP	2NP	3NP	4NP		Σ

POHLED ZADNÍ

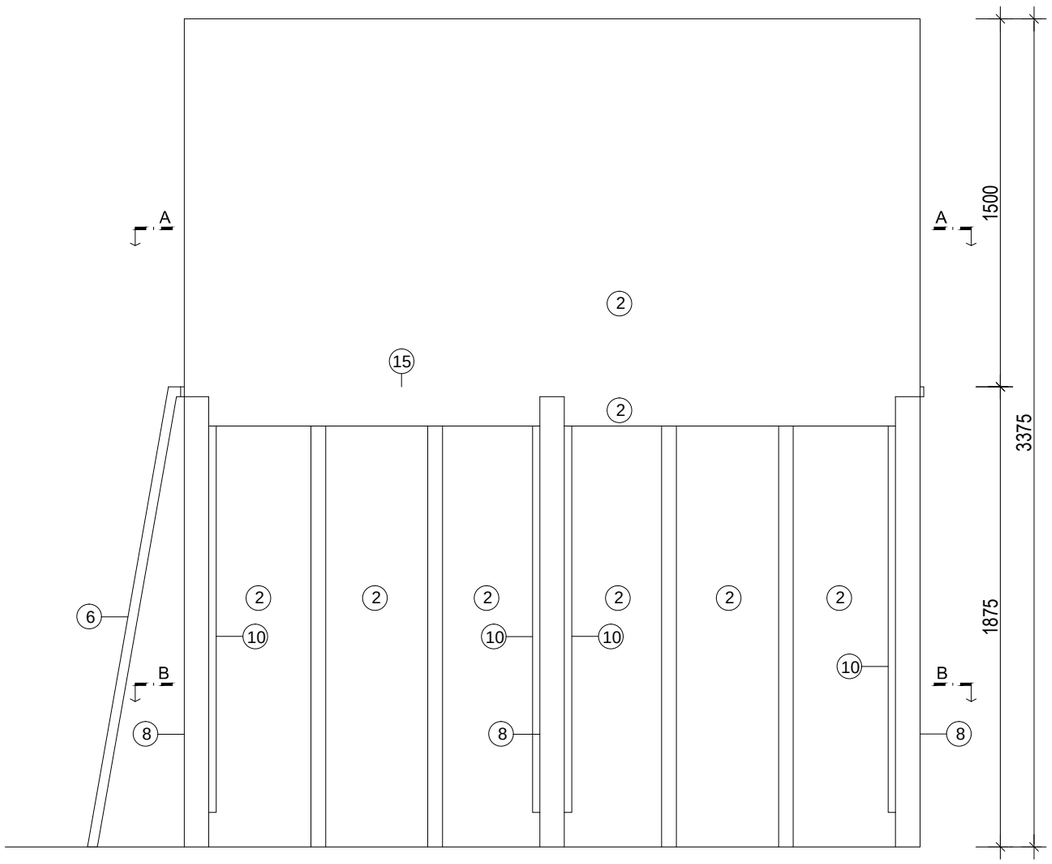

POHLED ČELNÍ

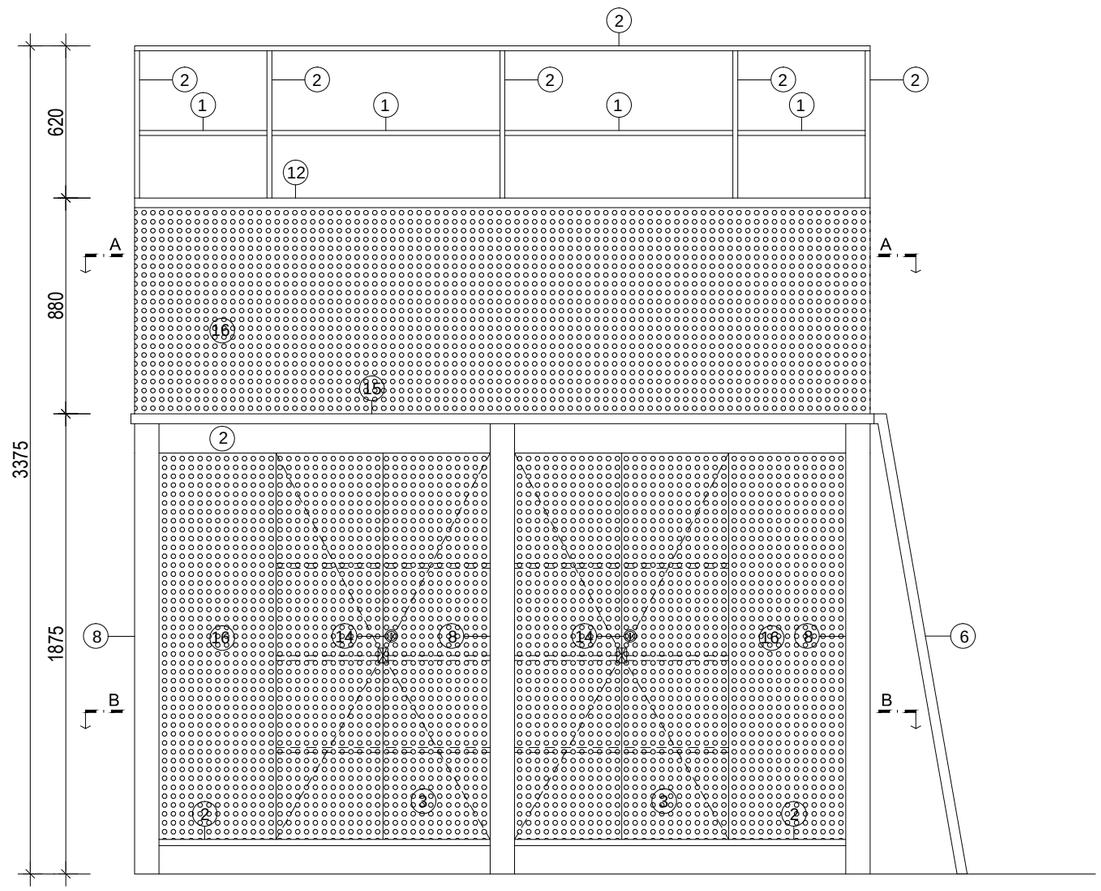

POZN.: TENTO VÝPIS NELZE POVAŽOVAT ZA DÍLENSKOU DOKUMENTACI. DÍLENSKOU DOKUMENTACI NA ZÁKLADĚ SPECIFIKACÍ A DETAILŮ ZPRACUJE VÝROBCE A PŘEDLOŽÍ AD K ODSOUHLASENÍ.
VEŠKERÉ ROZMĚRY NUTNO PŘED ZAPOČETÍM PRACÍ OVĚŘIT NA STAVBĚ.
VEŠKERÉ MATERIÁLY, POVRCHOVÉ ÚPRAVY, PROFILACE A VŠECHNY DETAILY BUDOU UPŘESNĚNY A ODSOUHLASENY AUTORSKÝM DOZOREM NA ZÁKLADĚ REÁLNÝCH VZORKŮ PŘEDLOŽENÝCH DODAVATELEM.

NÁZEV ZAKÁZKY :

MODERNIZACE A REKONSTRUKCE BUDOV B A C UNIVERZITY HRADEC KRÁLOVÉ, NÁMĚSTÍ SVOBODY

DOKUMENT

VÝPIS TRUHLÁŘSKÝCH VÝROBKŮ

DATUM	STRANA
02 / 2019	62

POL.	SCHEMA, ROZMĚR, POPIS	POČET KUSŮ						
		1PP	1NP	2NP	3NP	4NP		Σ
TR OŘ	OBKLAD STĚN PŮVODNÍ - REPASE A DOPLNĚNÍ							

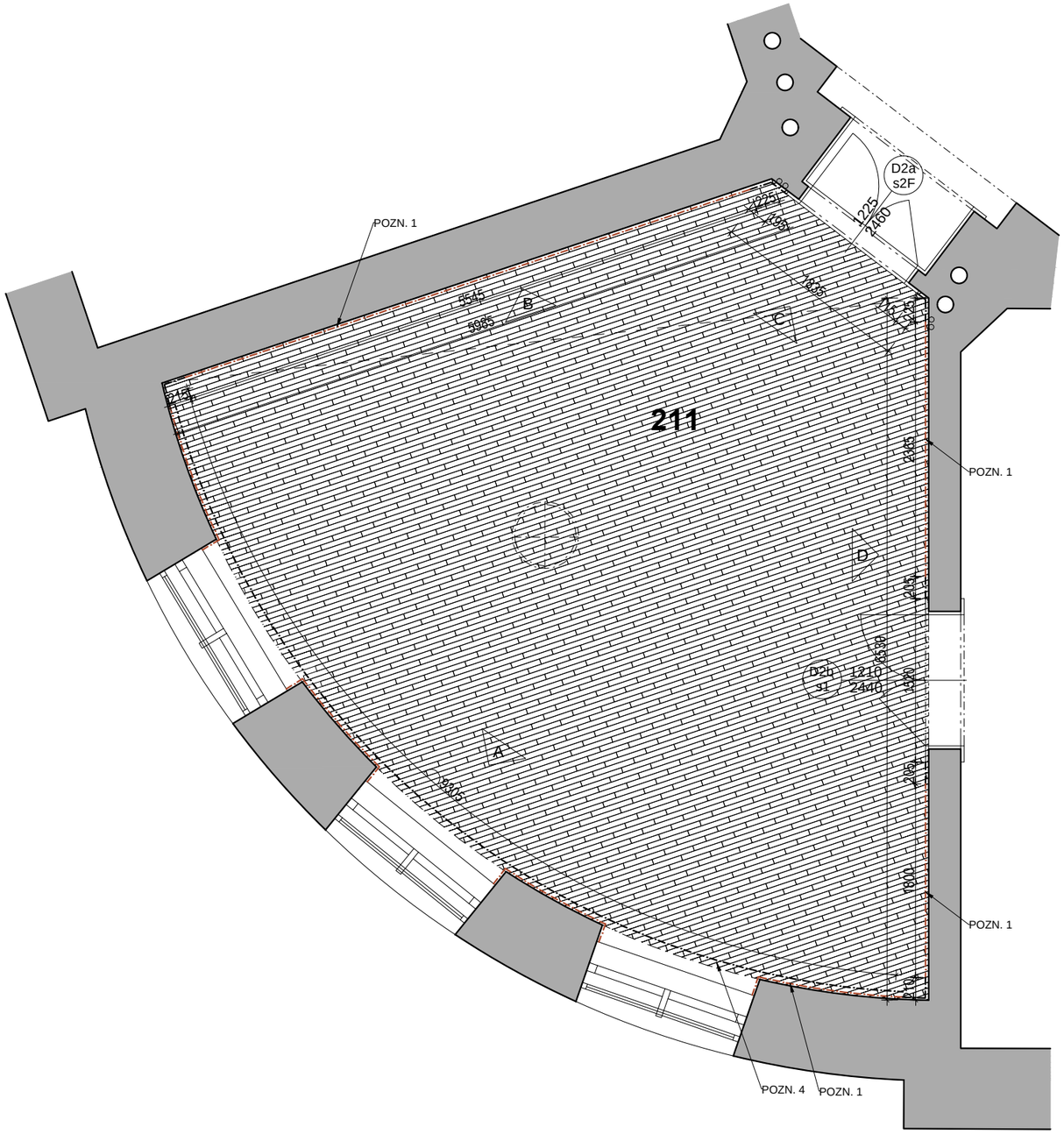

OBKLAD STĚN PŮVODNÍ - REPASE A DOPLNĚNÍ

Popis prvku - kombinované obložení stěn místnosti, uplatňuje se rovněž v kombinaci s obložením dveří a oken.
Obklady jsou skupeny z prken a výplní – tvoří vzájemný celek.
Výška obložení dosahuje tří čtvrtin výšky místnosti. Skládá se z opakujících se panelů tvořících rámová pole. Ukončení je přímé s prostou oběhovou římsou s půlkruhovým profilem. Kolem dveří a v rozích místnosti je plochá neklasická glyptická pětikanelura se stylizovanou římsou. Při podlaze jsou soklíky, přechody jsou kryté profilovanými lištami.
Nad dveřmi jsou zrcadla. Jedná se o vysoce kvalitní uměleckořemeslnou práci s dokonalým sesazením spojů.

Datace - 1897 cca

Navržený postup práce:

- Demontáž všech částí konstrukce.
- Odstranění nepůvodních a zbytků poškozených povrchových úprav.
- Doplnění chybějících částí shodnými materiály jednotlivých částí konstrukce.
- Oprava a lepení poškozených částí konstrukce.
- Tmelení a retušování, barevné sjednocení povrchu na původních a nově doplněných částech.
- Příprava povrchu a nanášení povrchových úprav (nátěr šelakem a následné přeleštění) podle charakteru povrchu; Výraz přírodního dřeva a profilované černé lišty (opakovaný nátěr a leštění černého šelaku).

Většina obložení ve spodní části místnosti byla demontována a zaříznuta v rovině svislé části konstrukce. Je třeba ji doplnit na základě dochovaných částí v rozích, kolem ostění a za skříní místnosti. Zatímco dveře a ostění byly vyrobeny z měkkého smrkového a jedlového dřeva, a poté bylo na povrchu provedeno fládrování, obložení bylo vyrobeno zřejmě později ze dřeva modřínu a některé jeho části pravděpodobně z borovice. Profilované a černě lakované lišty jsou ze dřeva lipového.

Poznámka:

Povrchová úprava obložení stěn a dveří byla provedena nezávisle na sobě. Stejně tak jejich rekonstrukce bude provedena stejným způsobem – na dveřích rekonstrukce fládrování, na prvcích obložení stěn v transparentním laku.

Tapetované výplně jsou řešeny samostatnou položkou.

POZN.: TENTO VÝPIS NELZE POVAŽOVAT ZA DÍLENSKOU DOKUMENTACI. DÍLENSKOU DOKUMENTACI NA ZÁKLADĚ SPECIFIKACÍ A DETAILŮ ZPRACUJE VÝROBCE A PŘEDLOŽÍ AD K ODSOUHLASENÍ.
VEŠKERÉ ROZMĚRY NUTNO PŘED ZAPOČETÍM PRACÍ OVĚŘIT NA STAVBĚ.
VEŠKERÉ MATERIÁLY, POVRCHOVÉ ÚPRAVY, PROFILACE A VŠECHNY DETAILY BUDOU UPŘESNĚNY A ODSOUHLASENY AUTORSKÝM DOZOREM NA ZÁKLADĚ REÁLNÝCH VZORKŮ PŘEDLOŽENÝCH DODAVATELEM.

NÁZEV ZAKÁZKY :

MODERNIZACE A REKONSTRUKCE BUDOV B A C UNIVERZITY HRADEC KRÁLOVÉ, NÁMĚSTÍ SVOBODY

DOKUMENT

VÝPIS TRUHLÁŘSKÝCH VÝROBKŮ

DATUM	STRANA
02 / 2019	63

POL.	SCHEMA, ROZMĚR, POPIS	POČET KUSŮ						
		1PP	1NP	2NP	3NP	4NP		Σ
	OBKLAD STĚN PŮVODNÍ - REPASE A DOPLNĚNÍ M.Č. 211	-	-	1	-	-		1

POHLED D M 1:35

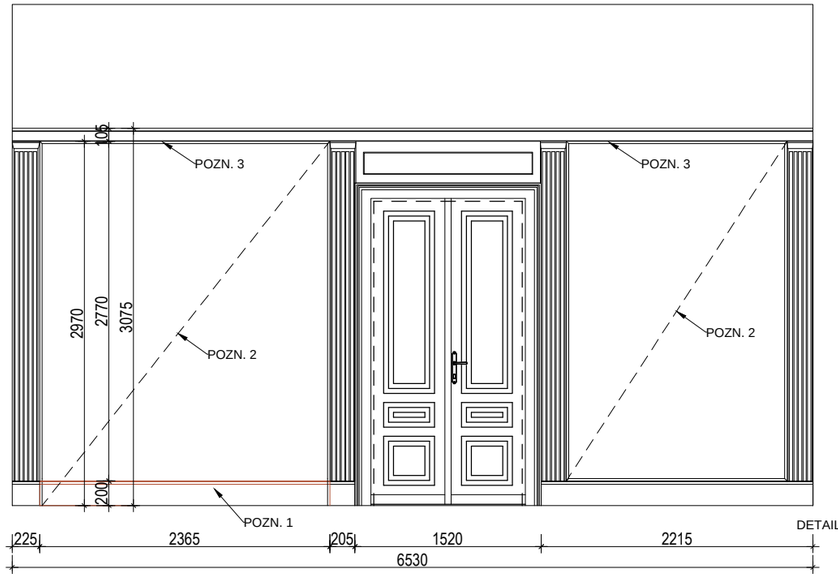

ROZVINUTÝ POHLED A M 1:35

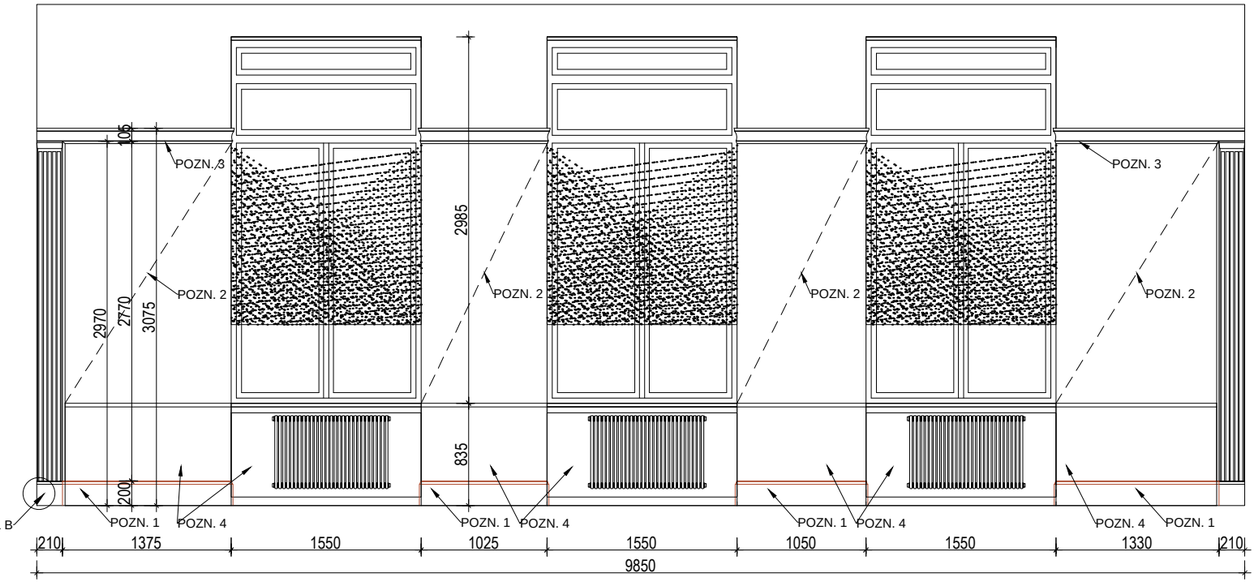

POHLED B M 1:35

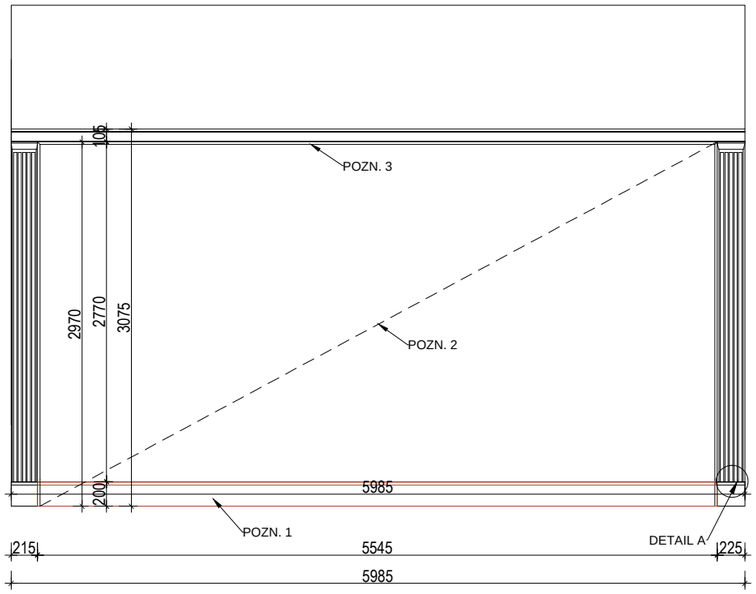

POHLED C M 1:35

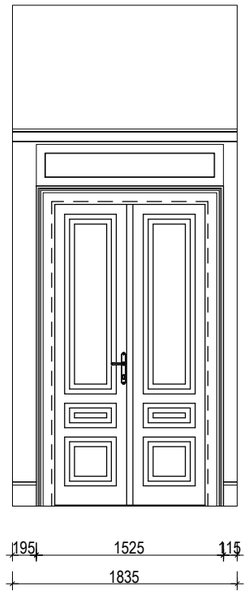

DETAIL A - GLYPTICKÁ PĚTIKANELURA

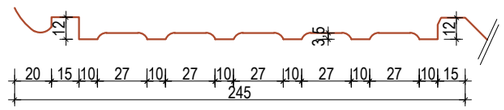

DETAIL B - SOKL

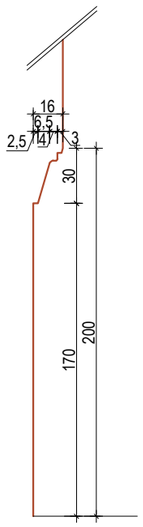

POZNÁMKY:

Pozn. 1- nový sokl, kopie dle původního
Pozn. 2- stávající tapeta bude odstraněna, nová tapeta viz. PDPS interiéru - nutná koordinace
Pozn. 3- odstranění nepůvodní lišty
Pozn. 4- odstranění nepůvodního dřevěného obložení

POZN.: TENTO VÝPIS NELZE POVAŽOVAT ZA DÍLENSKOU DOKUMENTACI. DÍLENSKOU DOKUMENTACI NA ZÁKLADĚ SPECIFIKACÍ A DETAILŮ ZPRACUJE VÝROBCE A PŘEDLOŽÍ AD K ODSOUHLASENÍ.
VEŠKERÉ ROZMĚRY NUTNO PŘED ZAPOČETÍM PRACÍ OVĚŘIT NA STAVBĚ.
VEŠKERÉ MATERIÁLY, POVRCHOVÉ ÚPRAVY, PROFILACE A VŠECHNY DETAILY BUDOU UPŘESNĚNY A ODSOUHLASENY AUTORSKÝM DOZOREM NA ZÁKLADĚ REÁLNÝCH VZORKŮ PŘEDLOŽENÝCH DODAVATELEM.